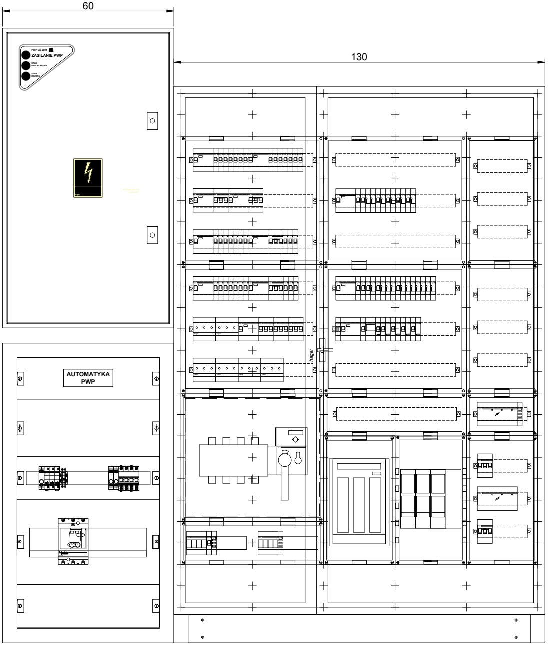
60
130
PWP CX-2004
ZASILANIE PWP
STAN URUCHOMIENIA
STAN DOZORU
AUTOMATYKA PWP
hager

**600x1050x225**

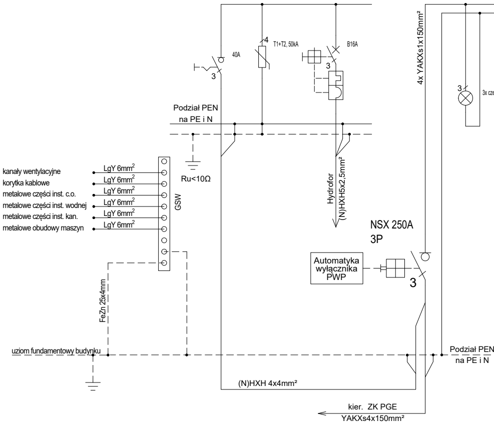
40A
3
4
T1+T2, 50kA
B16A
3
4x YAKXs1x150mm²
3
3x cze
Podział PEN
na PE i N
Ru<10Ω
kanały wentylacyjne
korytka kablowe
metalowe części inst. c.o.
metalowe części inst. wodnej
metalowe części inst. kan.
metalowe obudowy maszyn
LgY 6mm$^2$
LgY 6mm$^2$
LgY 6mm$^2$
LgY 6mm$^2$
LgY 6mm$^2$
LgY 6mm$^2$
GSW
Hydrofor
(N)HXH5x2,5mm²
NSX 250A
3P
Automatyka wyłącznika PWP
3
FeZn 25x4mm
uziom fundamentowy budynku
Podział PEN
na PE i N
(N)HXH 4x4mm²
kier. ZK PGE
YAKXs4x150mm²

| | |
|---|---|
| Nazwa obwodu | Zasilanie (sieć elektroenergetyczna) |
| Numer obwodu | - |
| Moc [kW] | |
| Kolejność faz | L1, L2, L3 |
| Aparat | 250A 3P |
| Typ przewodu | YAKXs |
| Przekrój przewodu [mm$^2$] | 4x150 |
| Ilość modułów (17,5mm) | - |

## Układ sieci TN-S

Ochrona przeciwporażeniowa zapewniona przez samoczynne wyłączenie zasilania

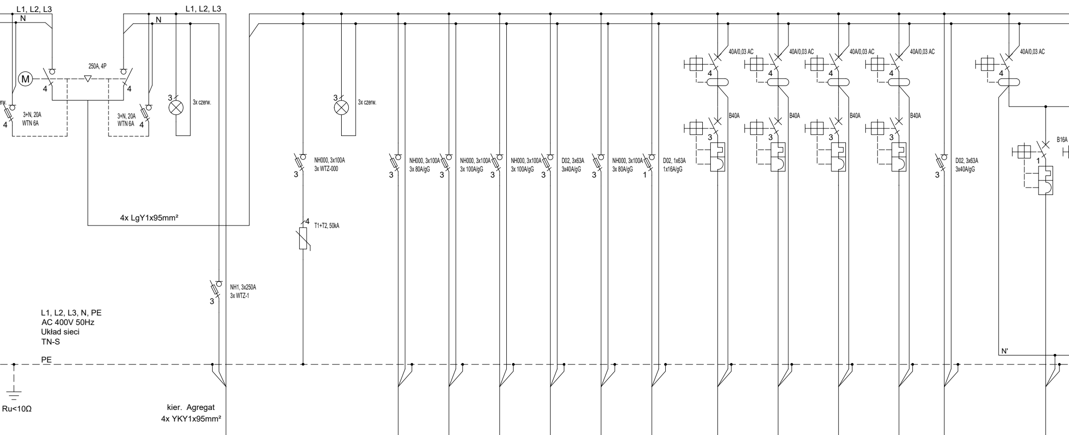
L1, L2, L3
N
L1, L2, L3
N
M
250A, 4P
4
4
4
4
czerw.
3+N, 20A
WTN 6A
3+N, 20A
WTN 6A
3
3x czerw.
3
3x czerw.
4x LgY1x95mm²
NH000, 3x100A
3x WTZ-000
3
4
T1+T2, 50kA
NH000, 3x100A
3x 80A/gG
NH000, 3x100A
3x 100A/gG
NH000, 3x100A
3x 100A/gG
D02, 3x63A
3x40A/gG
NH000, 3x100A
3x 80A/gG
D02, 1x63A
1x16A/gG
40A/0,03 AC
B40A
40A/0,03 AC
B40A
40A/0,03 AC
B40A
40A/0,03 AC
B40A
D02, 3x63A
3x40A/gG
40A/0,03 AC
B16A
1
NH1, 3x250A
3x WTZ-1
L1, L2, L3, N, PE
AC 400V 50Hz
Układ sieci
TN-S
PE
N'
Ru<10Ω
kier. Agregat
4x YKY1x95mm²

| Samoczynne załączenie rezerwy | Zasilanie (agregat) | Ograniczniki przepięć | Wskaźnik obecności napięcia | Instalacja fotowoltaiczna | Rozdzielnica Kotłowni RK | Rozdzielnica Garażu RGA | Rozdzielnica serwerowni RS | Rozdzielnica piętra RP | Agregat (potrzeby własne) | Stacja ładowania pojazdów elektrycznych | Stacja ładowania pojazdów elektrycznych | Stacja ładowania pojazdów elektrycznych | Stacja ładowania pojazdów elektrycznych | Zestaw gniazd (warsztat) | Zab. RCCB | Stół warsztatowy 1 |
|---|---|---|---|---|---|---|---|---|---|---|---|---|---|---|---|---|
| - | RG/A1 | - | - | RG/PV | RG/RK | RG/RGA | RG/RS | RG/RP | RG/A1 | RG/S1 | RG/S2 | RG/S3 | RG/S4 | RG/W1 | - | RG/W2 |
| - | - | - | - | 49,68 | | | | | 2,0 | 22,0 | 22,0 | 22,0 | 22,0 | 25,0 | - | 2,0 |
| L1, L2, L3 | L1, L2, L3 | L1, L2, L3 | L1, L2, L3 | L1, L2, L3 | L1, L2, L3 | L1, L2, L3 | L1, L2, L3 | L1, L2, L3 | L1 | L1, L2, L3 | L1, L2, L3 | L1, L2, L3 | L1, L2, L3 | L1, L2, L3 | L1, L2, L3 | L1 |
| 250A 4P | NH1 | T1+T2 | czerwony 3P | NH000 | NH000 | NH000 | 63A 3P | NH000 | 63A 1P | 40A/0,03A AC<br>B40 3P | 40A/0,03A AC<br>B40 3P | 40A/0,03A AC<br>B40 3P | 40A/0,03A AC<br>B40 3P | 63A 3P | 40A/0,03A AC | B16 1P |
| - | YKY | - | - | N2XH-J | N2XH | N2XH | N2XH-J | N2XH-J | YKYżo | YKYżo | YKYżo | YKYżo | YKYżo | N2XH-J | - | N2XH-J |
| - | 4x95 | - | - | 5x35 | 5x25 | 5x25 | 5x10 | 5x25 | 3x2,5 | 5x6 | 5x6 | 5x6 | 5x6 | 5x6 | - | 3x2,5 |
| - | - | 4 | 1 | - | - | - | 4,5 | - | 1,5 | 7 | 7 | 7 | 7 | 4,5 | 4 | 1 |

Uwaga:
1. Rozdzielnice wykoanć jako natynkowe w stopniu ochrony IP 4x.
2. W rozdzielnicach należy pozostawić 10% rezerwy miejsca.
3. Rozdzielnice wykonać zgodnie z obowiązującymi przepisami i normami technicznymi z zastosowaniem materiałów posiadających certyfikat znaku budowlanego "B" lub deklaracje zgodności, aprobaty techn. na znak CE.
4. Ostateczne położenie rozdzielnicy, gniazd oraz wypustów oswietleniowych należy ustalić na etapie wykonawstwa.
5. Przed przystąpieniem do realizacji projektu Kierownik Robót Elektrycznych powinien porozumieć sie z Inwestorem, celem ustalenia ostatecznej lokalizacji zaprojektowanych urządzeń. Dobór przewodów i zabezpieczeń powinien byc zgodny z DTR urządzeń. Montaż i uruchomienie urządzeń do wybranych przez Inwestora technologii, należy zlecić profesjonalnym firmom z wymaganymi do montażu urządzeń uprawnieniami.

RG

Moc zainstalowana: Pi=919,82kW

Wsp. jednoczesności: ki=0,12

Moc zapotrzebowania: Pz=107,91kW

# Schemat

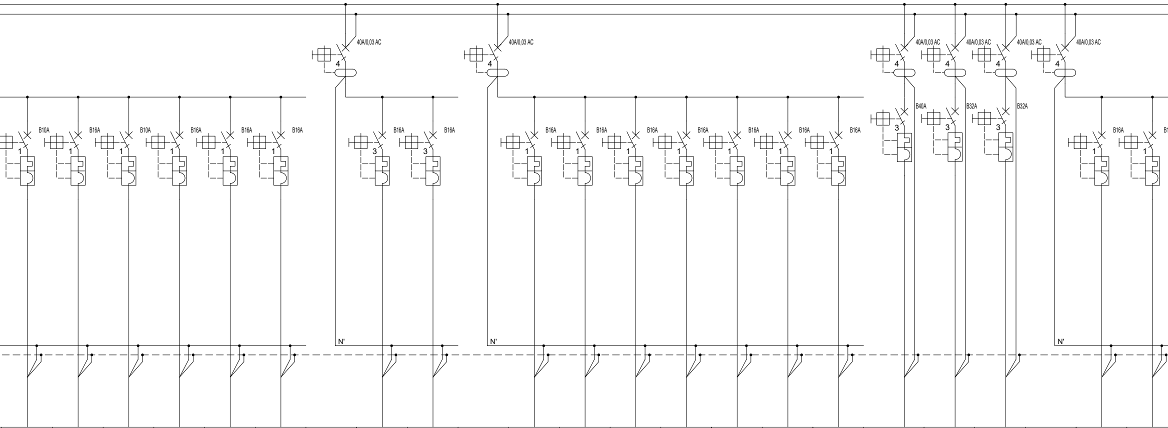
40A/0,03 AC
40A/0,03 AC
40A/0,03 AC
40A/0,03 AC
40A/0,03 AC
40A/0,03 AC
B40A
B32A
B32A
B10A
B16A
B10A
B16A
B16A
B16A
B16A
B16A
B16A
B16A
B16A
B16A
B16A
B16A
B16A
B16A
1
3
4
N'
N'
N'

| Stół warsztatowy 1 | Stół warsztatowy 2 | Stół warsztatowy 2 | GN warsztat | GN warsztat | GN warsztat | Zab. RCCB | GN 3f (myjka) | Wciągarka | Zab. RCCB | GN pom. techniczne (myjnia) | GN pom. techniczne (myjnia) | GN zewnętrzne | Grzejnik (suszarnia węży) | Pralka | Pralka | GN Pralnio-suszarnia | Suszarka | Pralka | Szafa suszarnicza | Zab. RCCB | GN pom. dezynfekcji | GN szatnia brudna |
|---|---|---|---|---|---|---|---|---|---|---|---|---|---|---|---|---|---|---|---|---|---|---|
| RG/W3 | RG/W4 | RG/W5 | RG/W6 | RG/W7 | RG/W8 | - | RG/W9 | RG/W10 | - | RG/W11 | RG/W12 | RG/W13 | RG/W14 | RG/P1 | RG/P2 | RG/P3 | RG/P4 | RG/P5 | RG/P6 | - | RG/P7 | RG/P8 |
| 1,0 | 2,0 | 1,0 | 2,0 | 2,0 | 2,0 | - | 8,4 | 1,5 | - | 2,0 | 2,0 | 2,0 | 1,0 | 2,0 | 2,0 | 2,0 | 24,0 | 12,0 | 12,45 | - | 2,0 | 2,0 |
| L2 | L3 | L1 | L2 | L3 | L1 | L1, L2, L3 | L1, L2, L3 | L1, L2, L3 | L1, L2, L3 | L1 | L2 | L3 | L1 | L2 | L3 | L1 | L1, L2, L3 | L1, L2, L3 | L1, L2, L3 | L1, L2, L3 | L1 | L2 |
| B16 1P | B16 1P | B10 1P | B16 1P | B16 1P | B16 1P | 40A/0,03A AC | B16 3P | B20 3P | 40A/0,03A AC | B16 1P | B16 1P | B16 1P | B16 1P | B16 1P | B16 1P | B16 1P | 40A/0,03A AC<br>B40 3P | 40A/0,03A AC<br>B32 3P | 40A/0,03A AC<br>B32 3P | 40A/0,03A AC | B16 1P | B16 1P |
| N2XH-J | N2XH-J | N2XH-J | N2XH-J | N2XH-J | N2XH-J | - | N2XH-J | N2XH-J | - | N2XH-J | N2XH-J | N2XH-J | N2XH-J | N2XH-J | N2XH-J | N2XH-J | N2XH-J | N2XH-J | N2XH-J | - | N2XH-J | N2XH-J |
| 3x2,5 | 3x2,5 | 3x2,5 | 3x2,5 | 3x2,5 | 3x2,5 | - | 5x2,5 | 5x4 | - | 3x2,5 | 3x2,5 | 3x2,5 | 3x2,5 | 3x2,5 | 3x2,5 | 3x2,5 | 5x6 | 5x4 | 5x4 | - | 3x2,5 | 3x2,5 |
| 1 | 1 | 1 | 1 | 1 | 1 | 4 | 3 | 3 | 4 | 1 | 1 | 1 | 1 | 1 | 1 | 1 | 7 | 7 | 7 | 4 | 1 | 1 |

# Rozdzielnicy Głównej [RG]

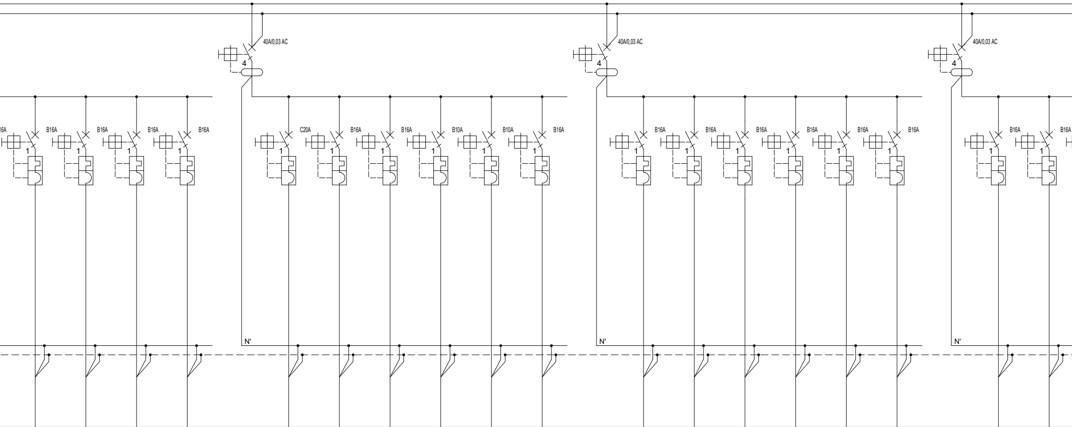
40A/0,03 AC
4
16A
B16A
B16A
B16A
B16A
C20A
B16A
B16A
B10A
B10A
B16A
40A/0,03 AC
4
B16A
B16A
B16A
B16A
B16A
B16A
40A/0,03 AC
4
B16A
B16A
1
N'
N'
N'

| | | | | | | | | | | | | | | | | | | | | |
|---|---|---|---|---|---|---|---|---|---|---|---|---|---|---|---|---|---|---|---|---|
| GN łazienka | GN suszarki | GN suszarki | GN suszarki | Zab. RCCB | Klimatyzacja (jedn. wewn.) parter | Kurtyna powietrzna (wejście główne) | GN szatnia czysta | Wentylator kanałowy WK1 | Wentylator kanałowy WNK1 | Nagrzewnica kanałowa | Zab. RCCB | Ekran projekcyjny | Roleta antywłamaniowa | GN ogólne (sala szkoleniowa) | GN ogólne (sala szkoleniowa) | GN ogólne (pom. tech. elektryczne) | GN ogólne (pokój dowódcy zmiany) | Zab. RCCB | GN toaleta NP | GN suszarka (toaleta NP) |
| RG/P9 | RG/P10 | RG/P11 | RG/P12 | - | RG/P13 | RG/P14 | RG/P15 | RG/P16 | RG/P17 | RG/P18 | - | RG/P19 | RG/P20 | RG/P21 | RG/P22 | RG/P23 | RG/P24 | - | RG/P25 | RG/P26 |
| 2,0 | 2,0 | 2,0 | 2,0 | - | 0,5 | 0,2 | 2,0 | 0,05 | 0,03 | 3,0 | - | 1,0 | 1,0 | 2,0 | 2,0 | 2,0 | 2,0 | - | 2,0 | 2,0 |
| L3 | L1 | L2 | L3 | L1, L2, L3 | L1 | L2 | L3 | L1 | L2 | L3 | L1, L2, L3 | L1 | L2 | L3 | L1 | L2 | L3 | L1, L2, L3 | L1 | L2 |
| B16 1P | B16 1P | B16 1P | B16 1P | 40A/0,03A AC | C20 1P | B16 1P | B16 1P | B10 1P | B10 1P | B16 1P | 40A/0,03A AC | B16 1P | B16 1P | B16 1P | B16 1P | B16 1P | B16 1P | 40A/0,03A AC | B16 1P | B16 1P |
| N2XH-J | N2XH-J | N2XH-J | N2XH-J | - | N2XH-J | N2XH-J | N2XH-J | N2XH-J | N2XH-J | N2XH-J | - | N2XH-J | N2XH-J | N2XH-J | N2XH-J | N2XH-J | N2XH-J | - | N2XH-J | N2XH-J |
| 3x2,5 | 3x2,5 | 3x2,5 | 3x2,5 | - | 3x2,5 | 3x2,5 | 3x2,5 | 3x1,5 | 3x1,5 | 3x2,5 | - | 3x2,5 | 3x2,5 | 3x2,5 | 3x2,5 | 3x2,5 | 3x2,5 | - | 3x2,5 | 3x2,5 |
| 1 | 1 | 1 | 1 | 4 | 1 | 1 | 1 | 1 | 1 | 1 | 4 | 1 | 1 | 1 | 1 | 1 | 1 | 4 | 1 | 1 |

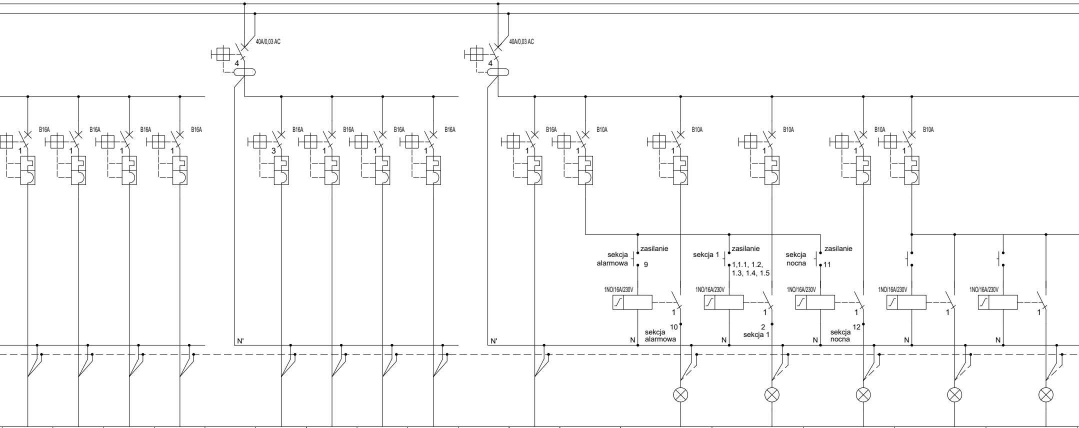
40A/0,03 AC
4
40A/0,03 AC
4
B16A
1
B16A
1
B16A
1
B16A
1
B16A
3
B16A
1
B16A
1
B16A
1
B16A
1
B10A
1
B10A
1
B10A
1
B10A
1
B10A
1
sekcja alarmowa
zasilanie
9
sekcja 1
zasilanie
1,1.1, 1.2, 1.3, 1.4, 1.5
sekcja nocna
zasilanie
11
1NO/16A/230V
1NO/16A/230V
1NO/16A/230V
1NO/16A/230V
1NO/16A/230V
1
1
1
1
1
10
sekcja alarmowa
2
sekcja 1
12
sekcja nocna
N'
N'
N
N
N
N
N

| GN porządkowe (komunikacja) | GN ogólne (dyspozytornia) | GN ogólne (dyspozytornia) | GN toaleta (dyspozytornia) | Zab. RCCB | Przepompownia | Brama wjazdowa 1 | Brama wjazdowa 2 | GN zewnętrzne (słupek zasilający) | Zab. RCCB | Oświetlenie awaryjne - centralna bateria | Oświetlenie - sterowanie oświetleniem | Oświetlenie alarmowe | Oświetlenie komunikacja parter - sekcja nr 1 | Oświetlenie nocne | Oświetlenie dyspozytornia sekcja 2A | Oświetlenie dyspozytornia sekcja 2B |
|---|---|---|---|---|---|---|---|---|---|---|---|---|---|---|---|---|
| RG/P27 | RG/P28 | RG/P29 | RG/P30 | - | RG/Z1 | RG/Z2 | RG/Z3 | RG/Z4 | - | RG/O/AW | RG/O1 | RG/O2 | RG/O3 | RG/O4 | RG/O5 | RG/O6 |
| 2,0 | 2,0 | 2,0 | 2,0 | - | 1,03 | 0,8 | 0,8 | 2,0 | - | 0,9 | - | 0,36 | 0,16 | 0,03 | 0,09 | 0,09 |
| L3 | L1 | L2 | L3 | L1, L2, L3 | L1, L2, L3 | L1 | L2 | L3 | L1, L2, L3 | L1 | L2 | L3 | L1 | L2 | L3 | - |
| B16 1P | B16 1P | B16 1P | B16 1P | 40A/0,03A AC | B16 3P | B16 1P | B16 1P | B16 1P | 40A/0,03A AC | B16 1P | 1P B10A | 1P B10A<br>1NO/16A/230V | 1P B10A<br>1NO/16A/230V | 1P B10A<br>1NO/16A/230V | 1P B10A<br>1NO/16A/230V | 1NO/16A/230V |
| N2XH-J | N2XH-J | N2XH-J | N2XH-J | - | YKYżo | YKYżo | YKYżo | YKYżo | - | N2XH-J | N2XH-J | N2XH-J | N2XH-J | N2XH-J | N2XH-J | N2XH-J |
| 3x2,5 | 3x2,5 | 3x2,5 | 3x2,5 | - | 5x2,5 | 3x2,5 | 3x2,5 | 3x2,5 | - | 3x2,5 | 3x (24x1,5) | 3x1,5 | 3x1,5 | 3x1,5 | 3x1,5 | 3x1,5 |
| 1 | 1 | 1 | 1 | 4 | 3 | 1 | 1 | 1 | 4 | 1 | 1 | 2 | 2 | 2 | 2 | 1 |

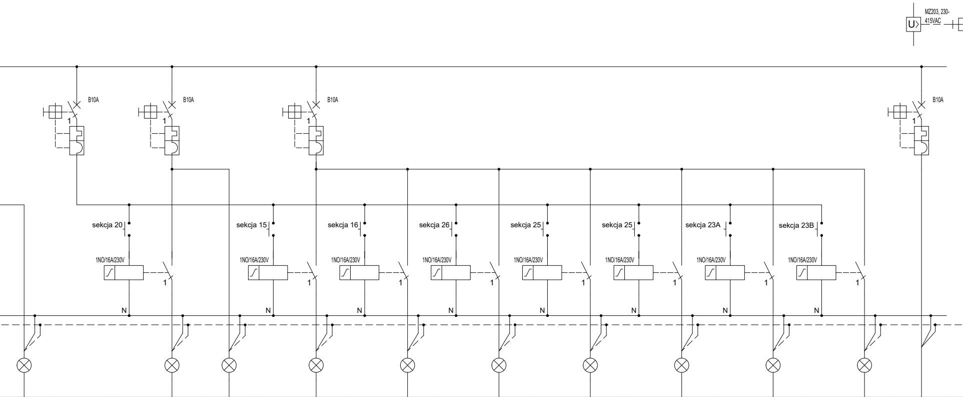
MZ203, 230-415VAC
U>
B10A
1
B10A
1
B10A
1
B10A
1
sekcja 20
sekcja 15
sekcja 16
sekcja 26
sekcja 25
sekcja 25
sekcja 23A
sekcja 23B
1NO/16A/230V
1NO/16A/230V
1NO/16A/230V
1NO/16A/230V
1NO/16A/230V
1NO/16A/230V
1NO/16A/230V
1NO/16A/230V
1
1
1
1
1
1
1
1
N
N
N
N
N
N
N
N

| | | | | | | | | | | | | |
|---|---|---|---|---|---|---|---|---|---|---|---|---|
| Oświetlenie zaplecze dyspozytorni | Oświetlenie - sterowanie oświetleniem | Oświetlenie warsztat sekcja 20 | Oświetlenie zaplecze myjki | Oświetlenie pom. dezynfekcji sekcja 15 | Oświetlenie pralnio-suszarnia sekcja 16 | Oświetlenie szatnia brudna sekcja 26 | Oświetlenie umywalki sekcja 25 | Oświetlenie natryski sekcja 24 | Oświetlenie szatnia sekcja 23A | Oświetlenie szatnia sekcja 23B | Oświetlenie sala szkoleniowa, toaleta, biuro, kinkiety | Zab. |
| RG/O7 | RG/O8 | RG/O9 | RG/O10 | RG/O11 | RG/O12 | RG/O13 | RG/O14 | RG/O15 | RG/O16 | RG/O17 | RG/O18 | - |
| 0,09 | - | 0,05 | 0,07 | 0,3 | 0,3 | 0,06 | 0,06 | 0,09 | 0,1 | 0,1 | 0,52 | - |
| - | L1 | L2 | - | L3 | - | - | - | - | - | - | L1 | L1, |
| - | 1P B10A | 1NO/16A/230V | - | 1P B10A<br>1NO/16A/230V | 1NO/16A/230V | 1NO/16A/230V | 1NO/16A/230V | 1NO/16A/230V | 1NO/16A/230V | 1NO/16A/230V | B10 1P | 40A/( |
| N2XH-J | N2XH-J | N2XH-J | N2XH-J | N2XH-J | N2XH-J | N2XH-J | N2XH-J | N2XH-J | N2XH-J | N2XH-J | N2XH-J | - |
| 3x1,5 | 24x1,5 | 3x1,5 | 3x1,5 | 3x1,5 | 3x1,5 | 3x1,5 | 3x1,5 | 3x1,5 | 3x1,5 | 3x1,5 | 3x1,5 | - |
| - | 1 | 1 | - | 2 | 1 | 1 | 1 | 1 | 1 | 1 | 1 | 4 |

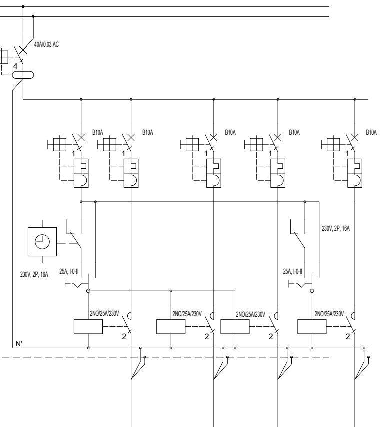
40A/0,03 AC
4
B10A
1
B10A
1
B10A
1
B10A
1
B10A
1
230V, 2P, 16A
25A, I-0-II
230V, 2P, 16A
25A, I-0-II
2NO/25A/230V
2
2NO/25A/230V
2
2NO/25A/230V
2
2NO/25A/230V
2
N'

| RCCB | Zegar astronomiczny | Oświetlenie zewnętrzne - słupy | Oświetlenie zewnętrzne - logo | Oświetlenie zewnętrzne - bramy, wejście | Oświetlenie zewnętrzne - naświetlacze |
|---|---|---|---|---|---|
| | - | RG/O/Z1 | RG/O/Z2 | RG/O/Z3 | |
| | - | 0,33 | 0,25 | 0,51 | 0,74 |
| L2, L3 | L1 | L2 | L3 | L1 | L2 |
| 0,03A AC | B10 1P | B10 1P<br>2NO/25A/230V | B10 1P<br>2NO/25A/230V | B10 1P<br>2NO/25A/230V | B10 1P<br>2NO/25A/230V |
| | - | YKYżo | N2XH | N2XH | N2XH |
| | - | 3x4 | 3x1,5 | 3x1,5 | 3x1,5 |
| | 3 | 1 | 1 | 1 | 1 |

# SCHEMAT ROZDZIELNICY GŁÓWNEJ BUDYNKU RG

NAZWA :
BUDOWA BUDYNKU JEDNOSTKI RATOWNICZO- GAŚNICZEJ W BIAŁYMSTOKU, MURU OPOROWEGO, ŚCIANY WOLNOSTOJĄCEJ, DWÓCH FUNDAMENTÓW POD URZĄDZENIA, 19 MIEJSC POSTOJOWYCH WRAZ Z ZAGOSPODAROWANIEM TERENU ORAZ Z INSTALACJAMI DOZIEMNYMI: KAN. DESZCZOWEJ WRAZ ZE ZBIORNIKIEM SZCZELNYM NA DESZCZÓWKĘ O POJ. CZYNNEJ 116.10m3 I ELEKTRYCZNĄ OŚWIETLENIA TERENU

LOKALIZACJA :
UL. PLAŻOWA, NR EWID. DZ. 1245/22,
JEDN. EWID.: BIAŁYSTOK,
OBRĘB: 20- PRZEMYSŁOWY
IDENTYFIKATOR DZIAŁKI: 206101_1.0020.1245/22

BRANŻA:
inst. elektryczne

DATA:
27.06.2022

PROJEKT WYKONAWCZY

SKALA :
-

RYSUNEK :
SCHEMAT ROZDZIELNICY GŁÓWNEJ BUDYNKU RG

NR RYSUNKU:
E10

PROJEKTANT: inst. elektryczne
mgr inż. Erwin Antoni Niewiarowski
nr upr. PDL/0080/POOE/13

AIONI
AIONI SP Z O.O.
ul. Elektryczna 1/210/2
15-080 Białystok
www.aioni.pl
kicinski@aioni.pl
tel. (85) 307 60 70