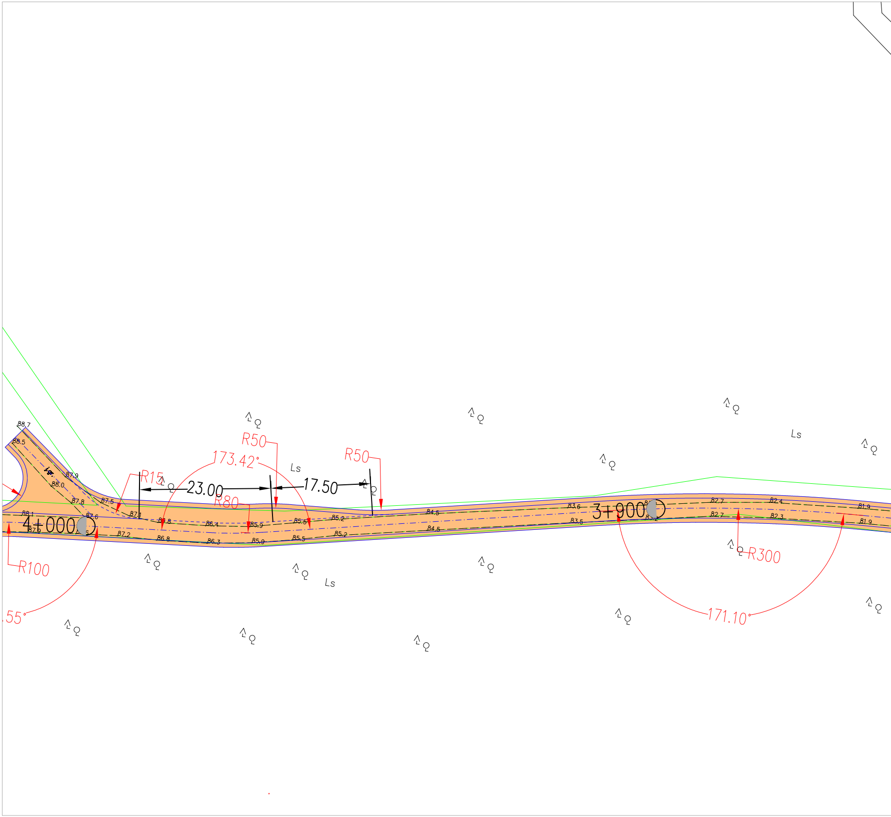
88.7
88.5
87.9
88.0
87.8
87.5
88.1
87.6
4+000
R15
23.00
17.50
R50
R50
173.42°
R80
Ls
87.1
86.8
86.4
85.9
85.5
85.2
87.2
86.8
86.3
85.9
85.5
85.2
84.5
84.5
R100
.55°
Ls
83.6
83.5
3+900
82.7
82.7
82.4
82.3
81.9
81.9
R300
171.10°
Ls

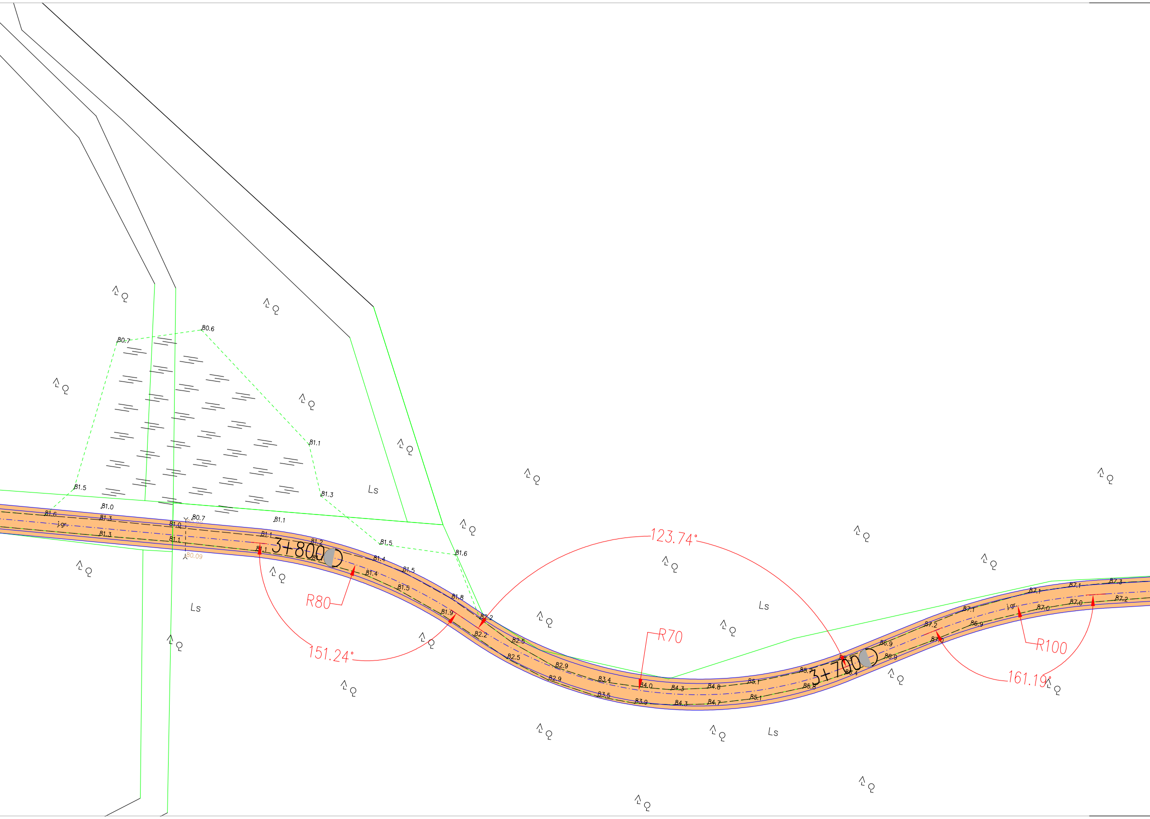
80.6
80.7
81.1
81.5
81.3
Ls
81.0
81.6
81.3
j.gr.
81.3
81.0
80.7
80.22
81.1
80.09
81.1
81.1
81.1
3+800
81.2
81.5
81.4
81.4
81.6
81.5
81.5
81.8
81.9
82.2
82.2
R80
151.24°
Ls
123.74°
R70
Ls
82.5
82.5
82.9
82.9
83.4
83.5
84.0
83.9
84.3
84.3
84.8
84.7
85.1
85.1
85.3
85.8
3+700
86.4
86.9
86.9
87.2
87.0
87.1
86.9
j.gr.
87.0
87.1
87.0
87.3
87.2
R100
161.19°
Ls

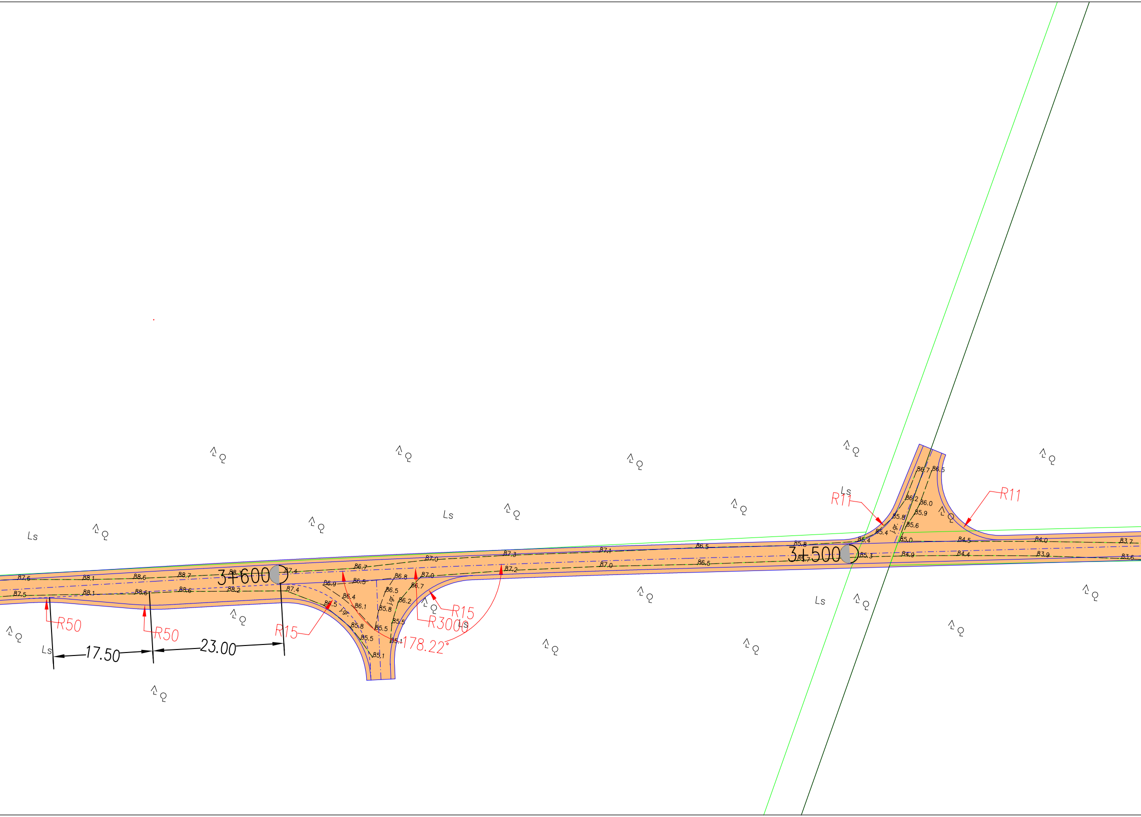
3+600
3+500
R50
R50
R15
R15
R3000
R11
R11
178.22°
17.50
23.00
Ls
j.gr.
87.6
88.1
88.6
88.7
88.3
87.4
86.7
87.0
87.3
87.1
86.5
85.8
87.5
88.1
88.6
88.6
88.2
87.4
86.9
86.5
86.8
87.0
87.2
87.0
86.5
85.7
85.3
84.9
84.4
83.9
83.6
85.0
84.5
84.0
83.7
86.7
86.5
86.2
86.0
85.8
85.9
85.6
85.4
86.4
86.5
86.4
86.1
85.8
85.5
85.8
85.5
85.1
86.5
86.2
86.7
85.5
85.1

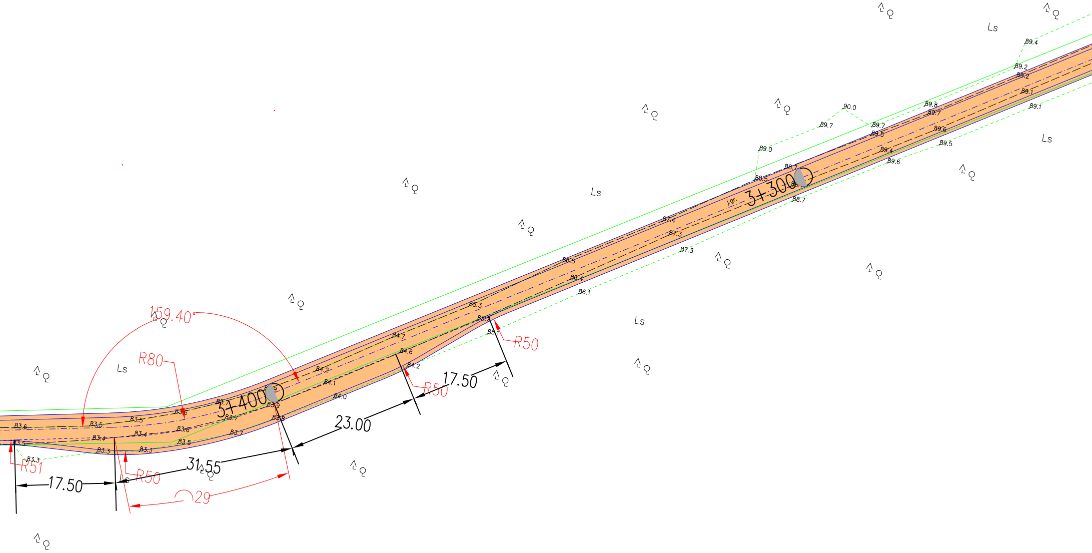

3+400
3+300
159.40°
R80
R51
R50
R50
R50
17.50
23.00
17.50
31.55
17.50
29
Ls
Ls
Ls
Ls
Ls
Ls
i.gr.
89.4
89.2
89.2
89.1
89.1
89.8
89.7
90.0
89.7
89.7
89.5
89.6
89.5
89.4
89.6
89.0
88.7
88.5
88.7
87.4
87.3
87.3
86.5
86.4
86.1
85.3
85.1
84.7
84.6
84.2
84.2
84.1
84.0
83.9
83.8
83.7
83.7
83.6
83.6
83.5
83.5
83.5
83.5
83.4
83.4
83.3
83.3
83.3

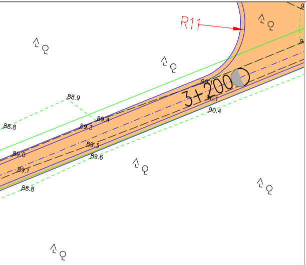
R11
3+200
88.9
89.4
88.8
89.3
89.0
89.3
89.1
89.6
88.8
90.1
90.4

OBJAŚNIENIA:

🟧 proj. nawierzchnia z kruszywa z poboczami utwardzonymi

BPD
Biuro Projektów Drogowych
ul. Moniuszki 22/5
86-300 Grudziądz
NIP: 876-20-40-798
REGON: 871524390
tel. kom. 602 104 890
email: biuro@bpd.net.pl
http:// www.bpd.net.pl

INWESTOR:
NADLEŚNICTWO JAMY
Jamy 5, 86-318 Rogóźno

INWESTYCJA:
PRZEBUDOWA DROGI LEŚNEJ P.POŻ. NR 13 W LEŚNICTWIE WĄKOP NA POTRZEBY NADLEŚNICTWA JAMY

NAZWA RYSUNKU: **PROJEKT ZAGOSPODAROWANIA TERENU**
SKALA: **1:500**
BRANŻA: **Drogowa**

FAZA: **PROJEKT WYKONAWCZY**
DATA: **08.2019 r.**
NR ARKUSZA: **D1.5**

FUNKCJA:	AUTOR:	NR UPRAWNIEŃ	BRANŻA	PODPIS
OPRACOWANIE	Patryk Schultz		DROGOWA	