RZUT

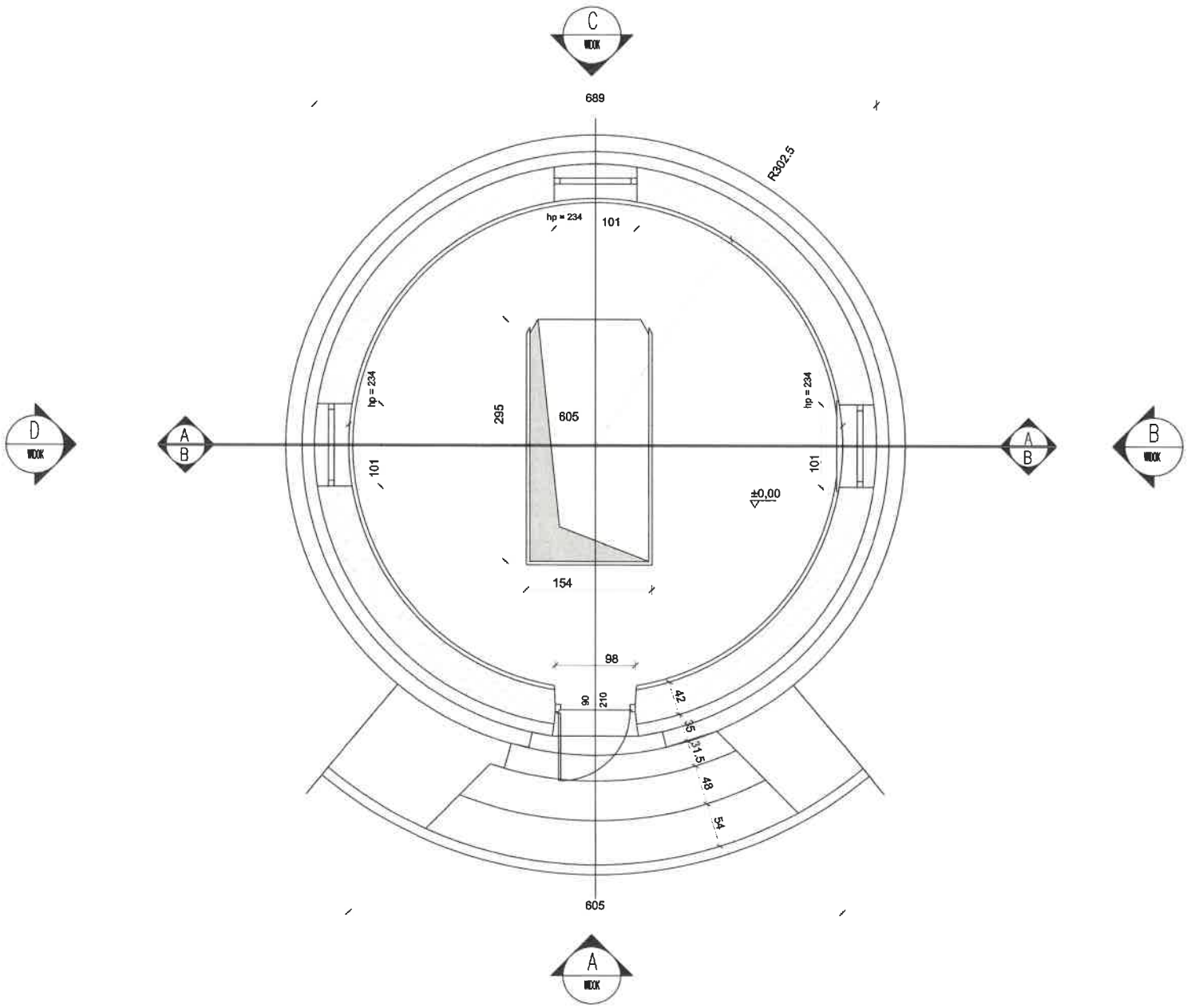

WSZELKIE PRAWA AUTORSKIE DO NINIEJSZEGO OPRACOWANIA SĄ ZASTRZEŻONE.
KOPIOWANIE, ROZPOWSZECHNIANIE I UDOSTĘPNIANIE OSOBOM TRZECIM PROJEKTU LUB JEGO CZĘŚCI BEZ ZGODY AUTORÓW JEST ZABRONIONE.

Nie należy odmierzać wymiarów z rysunku, ani używać go jako szablonu. Przed przystąpieniem do prac budowlanych wszystkie wymiary należy sprawdzić w naturze. W przypadku stwierdzenia niezgodności, także przy rozpatrywaniu z projektami branżowymi, należy zwrócić się do projektanta.

Jednostka projektowa:	NERIUM PEOPLE BUILDINGS PLACES ul. Polna 24/8,00-630 Warszawa tel.: +48 603 206 766 tel.: +48 782 349 561
Inwestor:	Centralny Szpital Kliniczny MSWiA ul. Wołoska 137 02-507 Warszawa
Temat:	Zmiana sposobu użytkowania i przebudowa budynku dawnej hydroforni na cele usługowe z wiodącą funkcją muzealno-wystawienniczą oraz punkt informacyjny przy ul. Wołoskiej 137 w Warszawie
Adres inwestycji:	ul. Wołoska 137, 02-507 Warszawa część działki nr ew. 8/7, obręb 1-01-16, dzielnica Mokotów w Warszawie
Projektant:	mgr inż. arch. Aleksandra Mechowska nr upr. MA/015/06 do projektowania bez ograniczeń w spec. architektonicznej
Zespół projektowy:	DipArch, ARB Agata Podgajna
Sprawdzający:	mgr inż. arch. Zygmunt Borawski nr upr. W/08/2017 do projektowania bez ograniczeń w spec. architektonicznej
Tytuł rysunku:	INWENTARYZACJA - RZUT
Branża:	ARCHITEKTURA
Faza projektu:	PROJEKT BUDOWLANY
Skala:	1:50
Data:	12 września 2022 r.
Nr rysunku:	HYD - 1 - B - A - 002 - 00 PROJEKT | FAZA | BRANŻA | NR RYS. | REW.

RZUT

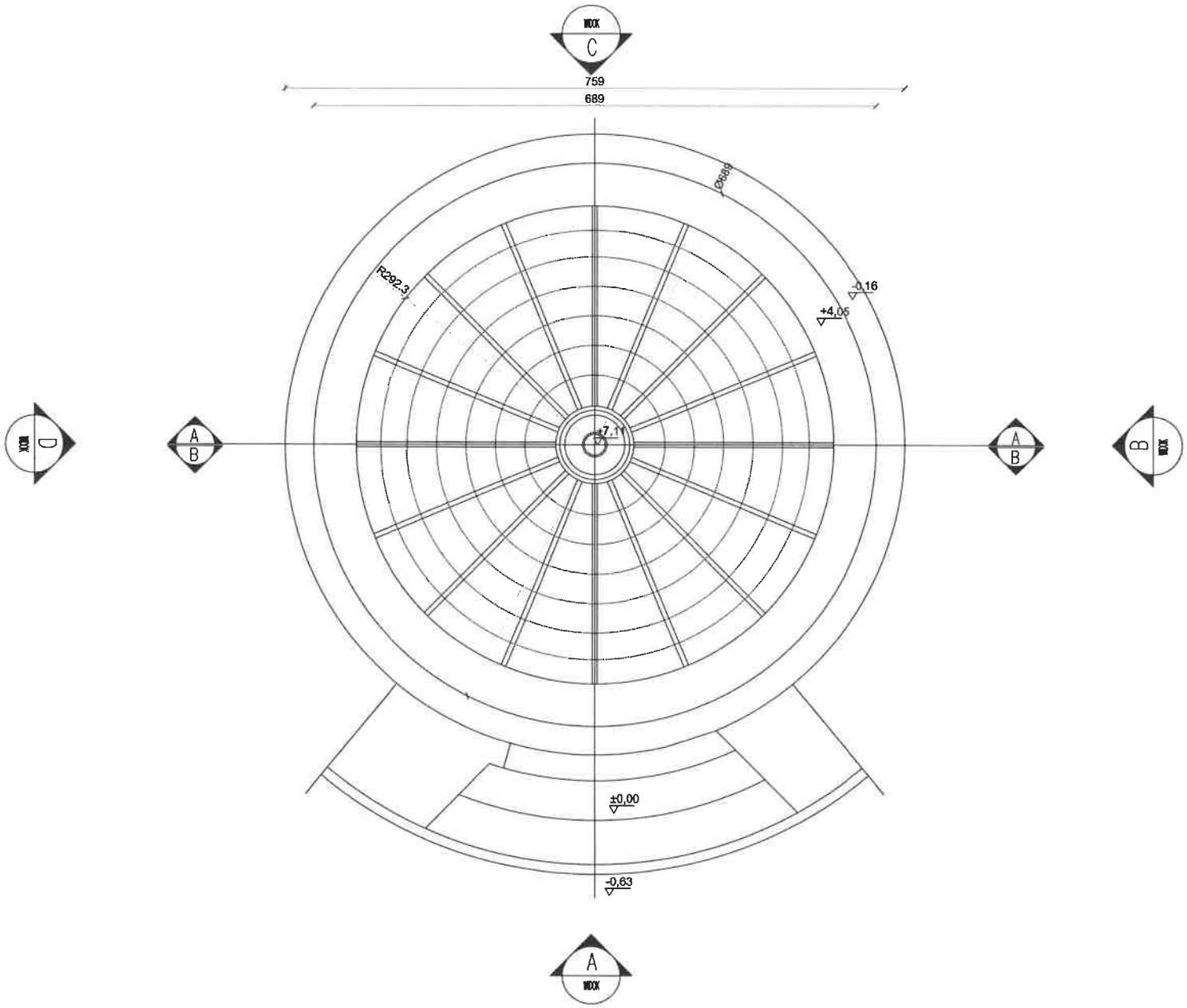

WSZELKIE PRAWA AUTORSKIE DO NINIEJSZEGO OPRACOWANIA SĄ ZASTRZEŻONE.
KOPIOWANIE, ROZPOWSZECHNIANIE I UDOSTĘPNIANIE OSOBOM TRZECIM PROJEKTU LUB JEGO CZĘŚCI BEZ ZGODY AUTORÓW JEST ZABRONIONE.

Nie należy odmierzać wymiarów z rysunku, ani używać go jako szablonu. Przed przystąpieniem do prac budowlanych wszystkie wymiary należy sprawdzić w naturze. W przypadku stwierdzenia niezgodności, także przy rozpatrywaniu z projektami branżowymi, należy zwrócić się do projektanta.

Jednostka projektowa:	NERIUM PEOPLE BUILDINGS PLACES ul. Polna 24B,00-630 Warszawa tel.: +48 603 206 786 tel.: +48 782 349 561
Inwestor:	Centralny Szpital Kliniczny MSWiA ul. Wołoska 137 02-507 Warszawa
Temat:	Zmiana sposobu użytkowania i przebudowa budynku dawnej hydroterni na cele usługowe z wiodącą funkcją muzealno-wystawienniczą oraz punkt informacyjny przy ul. Wołoskiej 137 w Warszawie
Adres inwestycji:	ul. Wołoska 137, 02-507 Warszawa część działki nr ew. 8/7, obręb 1-01-16, dzielnica Mokotów w Warszawie
Projektant:	mgr inż. arch. Aleksandra Machowska nr upr. MA/015/06 do projektowania bez ograniczeń w spec. architektonicznej
Zespół projektowy:	DipArch, ARB Agata Podgajna
Sprawdzający:	mgr inż. arch. Zygmunt Borawski nr upr. W/08/2017 do projektowania bez ograniczeń w spec. architektonicznej
Tytuł rysunku:	INWENTARYZACJA - RZUT DACHU
Branża:	ARCHITEKTURA
Faza projektu:	PROJEKT BUDOWLANY
Skala:	1:50
Data:	12 września 2022 r.
Nr rysunku:	HYD - 1 - B - A - 003 - 00 PROJEKT | FAZA | BRANŻA | NR RYS. | REW.

WIDOK A

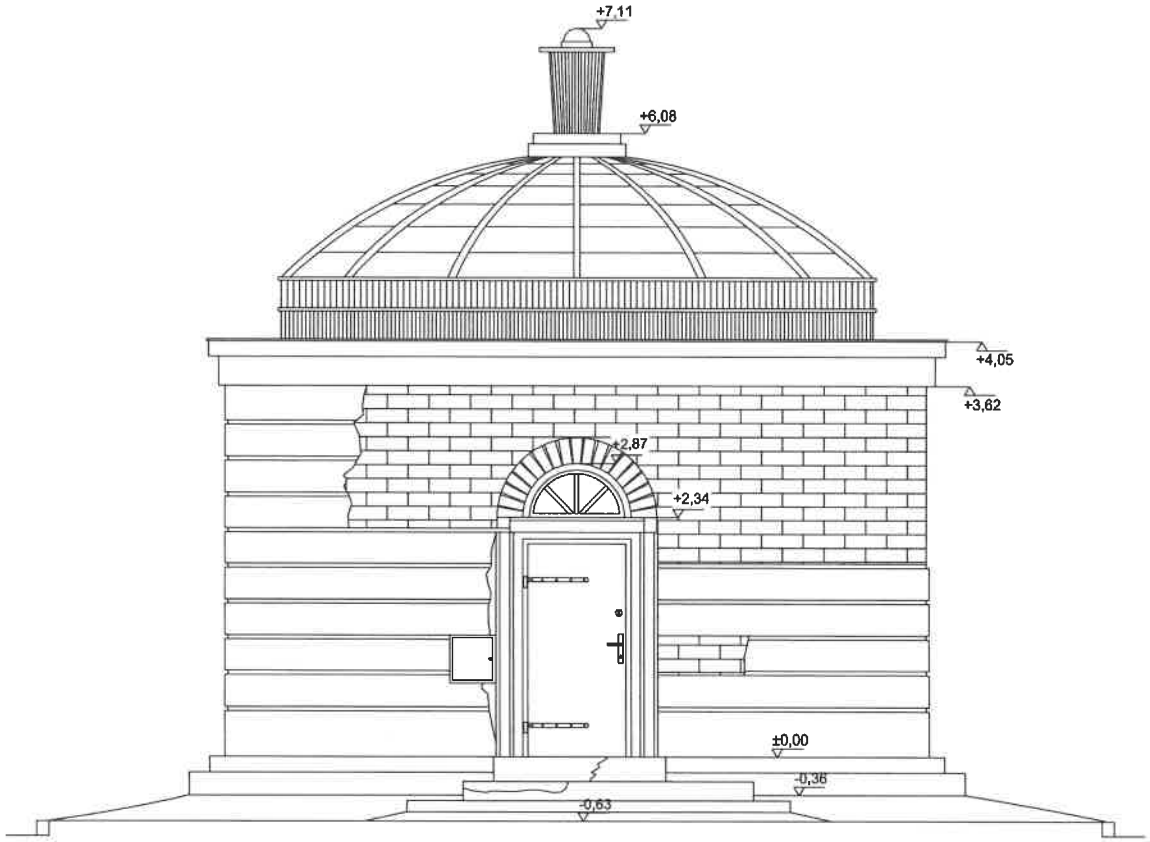

WSZELKIE PRAWA AUTORSKIE DO NINIEJSZEGO OPRACOWANIA SĄ ZASTRZEŻONE.
KOPIOWANIE, ROZPOWSZECHNIANIE I UDOSTĘPNIANIE OSOBOM TRZECIM PROJEKTU LUB JEGO CZĘŚCI BEZ ZGODY AUTORÓW JEST ZABRONIONE.

Nie należy odmierzać wymiarów z rysunku, ani używać go jako szablonu. Przed przystąpieniem do prac budowlanych wszystkie wymiary należy sprawdzić w naturze. W przypadku stwierdzenia niezgodności, także przy rozpatrywaniu z projektami branżowymi, należy zwrócić się do projektanta.

Jednostka projektowa:	NERIUM PEOPLE BUILDINGS PLACES ul. Polna 34/6,00-630 Warszawa tel.: +48 603 206 766 tel.: +48 782 349 561
Inwestor:	Centralny Szpital Kliniczny MSWiA ul. Wołoska 137 02-507 Warszawa
Temat:	Zmiana sposobu użytkowania i przebudowa budynku dawnej hydroterni na cele usługowe z wiodącą funkcją muzealno-wystawienniczą oraz punkt informacyjny przy ul. Wołoskiej 137 w Warszawie
Adres inwestycji:	ul. Wołoska 137, 02-507 Warszawa część działki nr ew. 8/7, obręb 1-01-16, dzielnica Mokotów w Warszawie
Projektant:	mgr inż. arch. Aleksandra Machowska nr upr. MA/015/06 do projektowania bez ograniczeń w spec. architektonicznej
Zespół projektowy:	DipArch, ARB Agata Podgajna
Sprawdzający:	mgr inż. arch. Zygmunt Borawski nr upr. W/08/2017 do projektowania bez ograniczeń w spec. architektonicznej
Tytuł rysunku:	INWENTARYZACJA - ELEWACJA ZACHODNIA
Branża:	ARCHITEKTURA
Faza projektu:	PROJEKT BUDOWLANY
Skala:	1:50
Data:	12 września 2022 r.
Nr rysunku:	HYD- 1 - B - A - 004 - 00 PROJEKT | FAZA | BRANŻA | NR RYS. | REW.

WIDOK B

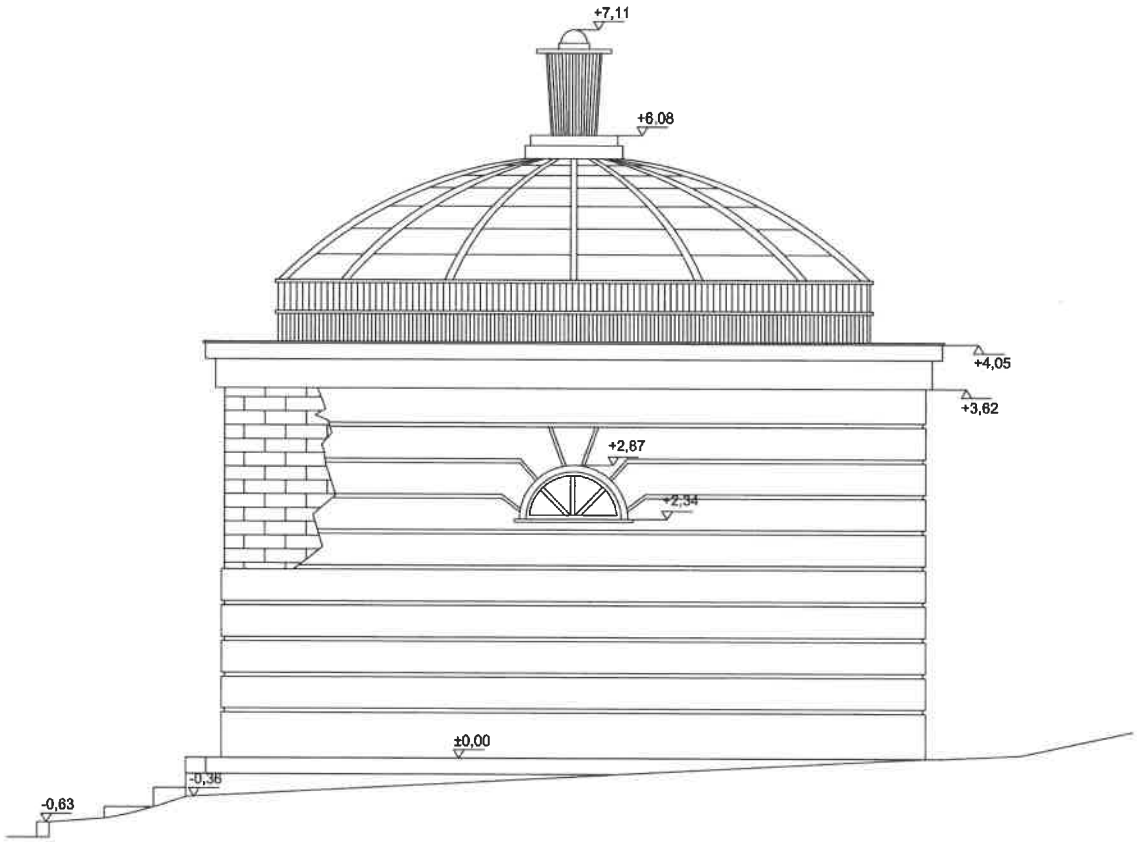

WSZELKIE PRAWA AUTORSKIE DO NINIEJSZEGO OPRACOWANIA SĄ ZASTRZEŻONE.
KOPIOWANIE, ROZPOWSZECHNIANIE I UDOSTĘPNIANIE OSOBOM TRZECIM PROJEKTU LUB JEGO CZĘŚCI BEZ ZGODY AUTORÓW JEST ZABRONIONE.

Nie należy odmierzać wymiarów z rysunku, ani używać go jako szablonu. Przed przystąpieniem do prac budowlanych wszystkie wymiary należy sprawdzić w naturze. W przypadku stwierdzenia niezgodności, także przy rozpatrywaniu z projektami branżowymi, należy zwrócić się do projektanta.

Jednostka projektowa:	NERIUM PEOPLE BUILDINGS PLACES ul. Polna 34/6,00-630 Warszawa tel.: +48 603 206 766 tel.: +48 782 349 561
Inwestor:	Centralny Szpital Kliniczny MSWiA ul. Wołoska 137 02-507 Warszawa
Temat:	Zmiana sposobu użytkowania i przebudowa budynku dawnej hydroforni na cele usługowe z wiodącą funkcją muzealno-wystawienniczą oraz punkt informacyjny przy ul. Wołoskiej 137 w Warszawie
Adres inwestycji:	ul. Wołoska 137, 02-507 Warszawa część działki nr ew. 8/7, obręb 1-01-16, dzielnica Mokotów w Warszawie
Projektant:	mgr inż. arch. Aleksandra Machowska nr upr. MA/015/06 do projektowania bez ograniczeń w spec. architektonicznej
Zespół projektowy:	DipArch, ARB Agata Podgajna
Sprawdzający:	mgr inż. arch. Zygmunt Borawski nr upr. W/08/2017 do projektowania bez ograniczeń w spec. architektonicznej
Tytuł rysunku:	INWENTARYZACJA - ELEWACJA POŁUDNIOWA
Branża:	ARCHITEKTURA
Faza projektu:	PROJEKT BUDOWLANY
Skala:	1:50
Data:	12 września 2022 r.
Nr rysunku:	HYD - 1 - B - A - 005 - 00 PROJEKT | FAZA | BRANŻA | NR RYS. | REW.

WIDOK C

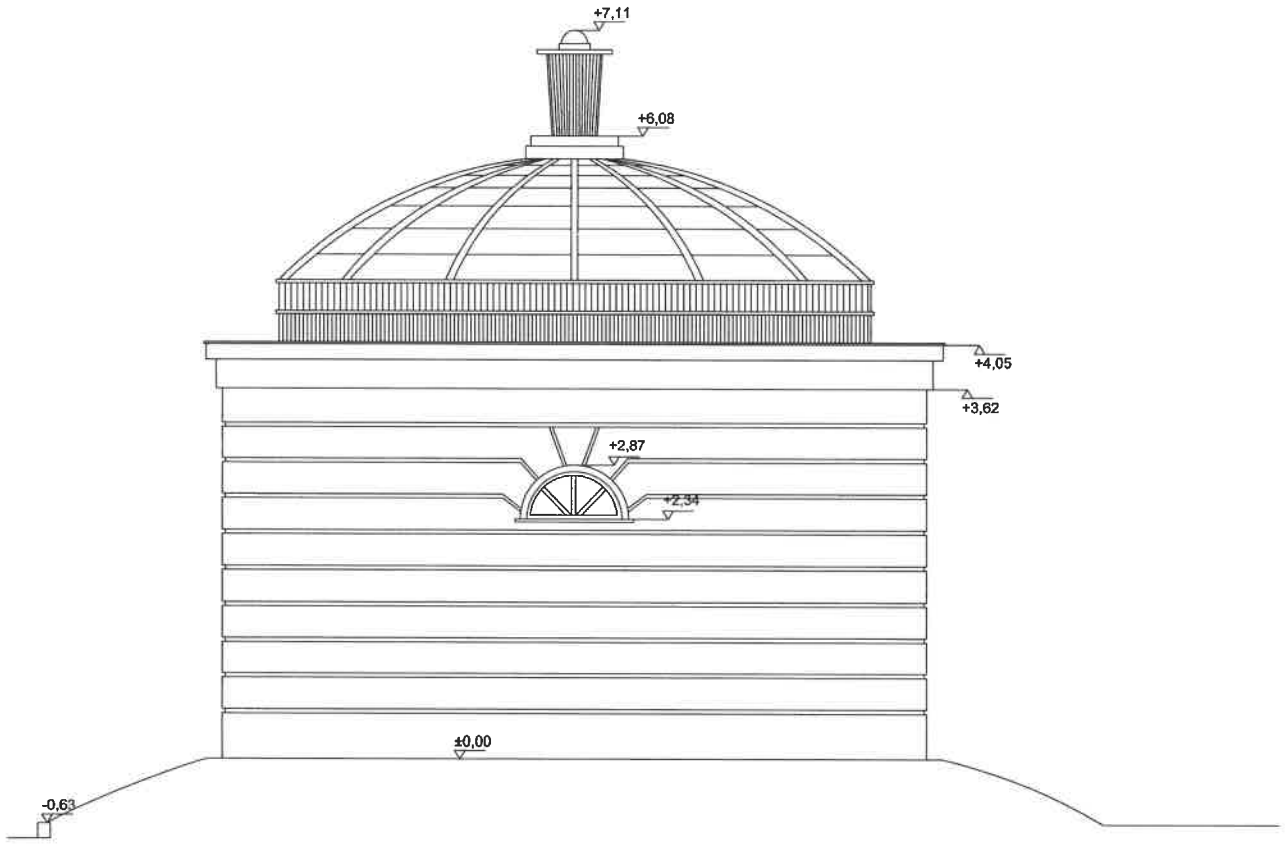

WSZELKIE PRAWA AUTORSKIE DO NINIEJSZEGO OPRACOWANIA SĄ ZASTRZEŻONE.
KOPIOWANIE, ROZPOWSZECHNIANIE I UDOSTĘPNIANIE OSOBOM TRZECIM PROJEKTU LUB JEGO CZĘŚCI BEZ ZGODY AUTORÓW JEST ZABRONIONE.

Nie należy odmierzać wymiarów z rysunku, ani używać go jako szablonu. Przed przystąpieniem do prac budowlanych wszystkie wymiary należy sprawdzić w naturze. W przypadku stwierdzenia niezgodności, także przy rozpatrywaniu z projektami branżowymi, należy zwrócić się do projektanta.

Jednostka projektowa:	NERIUM PEOPLE BUILDINGS PLACES ul. Polna 24/6,00-630 Warszawa tel.: +48 603 206 766 tel.: +48 782 349 561
Inwestor:	Centralny Szpital Kliniczny MSWiA ul. Wołoska 137 02-507 Warszawa
Temat:	Zmiana sposobu użytkowania i przebudowa budynku dawnej hydroterni na cele usługowe z wkomponowaną funkcją muzealno-wystawienniczą oraz punkt informacyjny przy ul. Wołoskiej 137 w Warszawie
Adres inwestycji:	ul. Wołoska 137, 02-507 Warszawa część działki nr ew. 8/7, obręb 1-01-16, dzielnica Mokotów w Warszawie
Projektant:	mgr inż. arch. Aleksandra Machowska nr upr. MA/015/06 do projektowania bez ograniczeń w spec. architektonicznej
Zespół projektowy:	DipArch, ARB Agata Podgajna
Sprawdzający:	mgr inż. arch. Zygmunt Borawski nr upr. W/08/2017 do projektowania bez ograniczeń w spec. architektonicznej
Tytuł rysunku:	INWENTARYZACJA ELEWACJA WSCHODNIA
Branża:	ARCHITEKTURA
Faza projektu:	PROJEKT BUDOWLANY
Skala:	1:50
Data:	12 września 2022 r.
Nr rysunku:	HYD - 1 - B - A - 006 - 00 PROJEKT | FAZA | BRANŻA | NR RYS. | REW.

WIDOK D

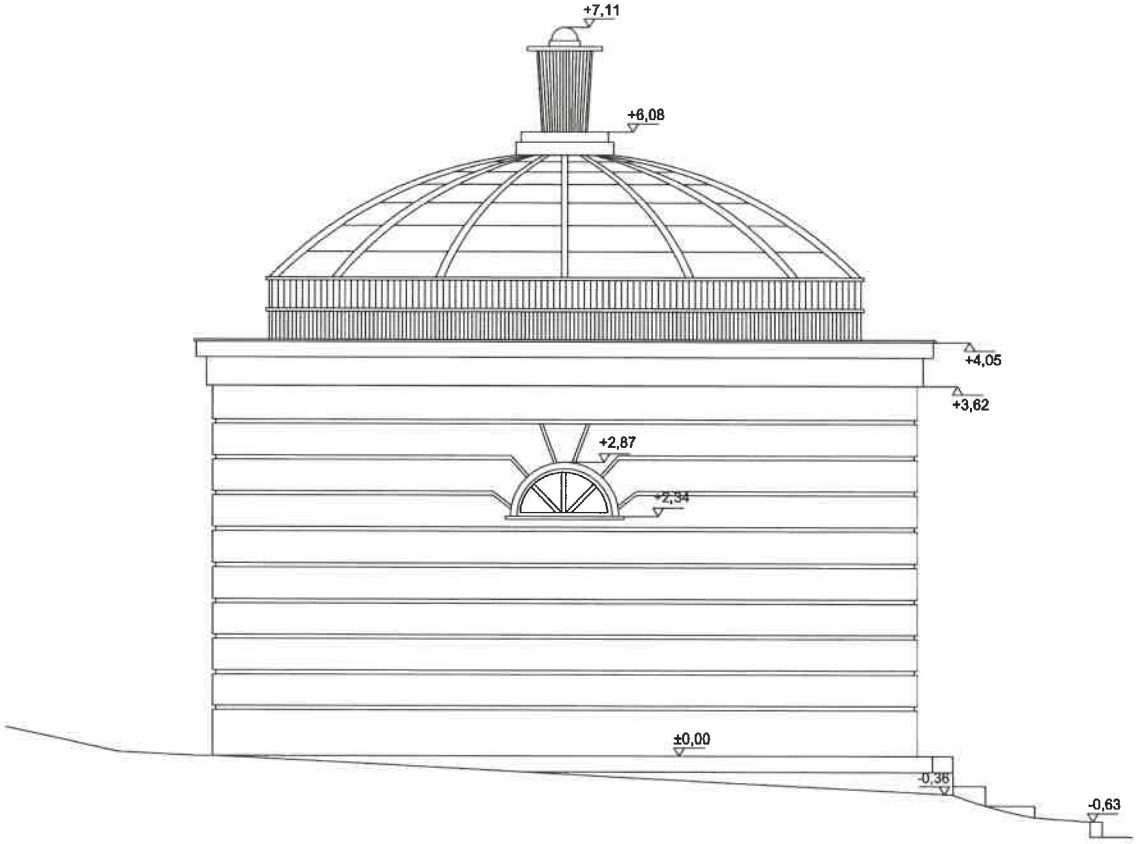

WSZELKIE PRAWA AUTORSKIE DO NINIEJSZEGO OPRACOWANIA SĄ ZASTRZEŻONE.
KOPIOWANIE, ROZPOWSZECHNIANIE I UDOSTĘPNIANIE OSOBOM TRZECIM PROJEKTU LUB JEGO CZĘŚCI BEZ ZGODY AUTORÓW JEST ZABRONIONE.

Nie należy odmierzać wymiarów z rysunku, ani używać go jako szablonu. Przed przystąpieniem do prac budowlanych wszystkie wymiary należy sprawdzić w naturze. W przypadku stwierdzenia niezgodności, także przy rozpatrywaniu z projektami branżowymi, należy zwrócić się do projektanta.

Jednostka projektowa:	NERIUM PEOPLE BUILDINGS PLACES ul. Polna 24/8,00-630 Warszawa tel.: +48 603 206 766 tel.: +48 782 349 561
Inwestor:	Centralny Szpital Kliniczny MSWiA ul. Wołoska 137 02-507 Warszawa
Temat:	Zmiana sposobu użytkowania i przebudowa budynku dawnej hydroforni na cele usługowe z wiodącą funkcją muzealno-wystawienniczą oraz punkt informacyjny przy ul. Wołoskiej 137 w Warszawie
Adres inwestycji:	ul. Wołoska 137, 02-507 Warszawa część działki nr ew. 8/7, obręb 1-01-16, dzielnica Mokotów w Warszawie
Projektant:	mgr inż. arch. Aleksandra Machowska nr upr. MA/015/06 do projektowania bez ograniczeń w spec. architektonicznej
Zespół projektowy:	DipArch, ARB Agata Podgajna
Sprawdzający:	mgr inż. arch. Zygmunt Borawski nr upr. W/08/2017 do projektowania bez ograniczeń w spec. architektonicznej
Tytuł rysunku:	INWENTARYZACJA ELEWACJA PÓŁNOCNA
Branża:	ARCHITEKTURA
Faza projektu:	PROJEKT BUDOWLANY
Skala:	1:50
Data:	12 września 2022 r.
Nr rysunku:	HYD- 1 - B - A - 007 - 00 PROJEKT | FAZA | BRANŻA | NR RYS. | REW.

PRZEKRÓJ A-A

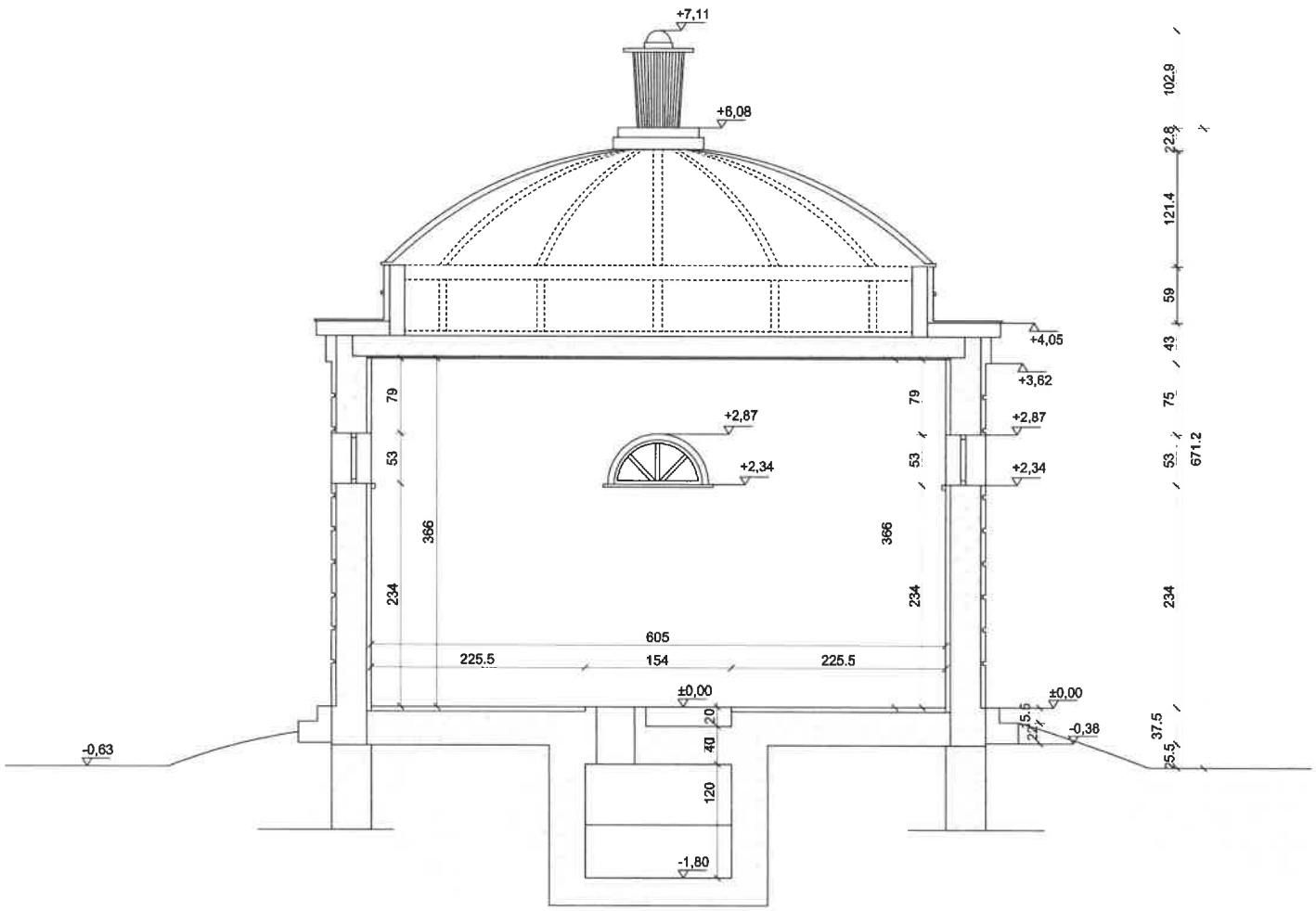

WSZELKIE PRAWA AUTORSKIE DO NINIEJSZEGO OPRACOWANIA SĄ ZASTRZEŻONE.
KOPIOWANIE, ROZPOWSZECHNIANIE I UDOSTĘPNIANIE OSOBOM TRZECIM PROJEKTU LUB JEGO CZĘŚCI BEZ ZGODY AUTORÓW JEST ZABRONIONE.

Nie należy odmierzać wymiarów z rysunku, ani używać go jako szablonu. Przed przystąpieniem do prac budowlanych wszystkie wymiary należy sprawdzić w naturze. W przypadku stwierdzenia niezgodności, także przy rozpatrywaniu z projektami branżowymi, należy zwrócić się do projektanta.

Jednostka projektowa:	NERIUM PEOPLE BUILDINGS PLACES ul. Polna 24/8,00-630 Warszawa tel.: +48 603 206 766 tel.: +48 782 349 561
Inwestor:	Centralny Szpital Kliniczny MSWiA ul. Wołoska 137 02-507 Warszawa
Temat:	Zmiana sposobu użytkowania i przebudowa budynku dawnej hydroforni na cele usługowe z wiodącą funkcją muzealno-wystawienniczą oraz punkt informacyjny przy ul. Wołoskiej 137 w Warszawie
Adres inwestycji:	ul. Wołoska 137, 02-507 Warszawa część działki nr ew. 8/7, obręb 1-01-16, dzielnica Mokotów w Warszawie
Projektant:	mgr inż. arch. Aleksandra Machowska nr upr. MA/015/06 do projektowania bez ograniczeń w spec. architektonicznej
Zespół projektowy:	DipArch, ARB Agata Podgajna
Sprawdzający:	mgr inż. arch. Zygmunt Borawski nr upr. W/08/2017 do projektowania bez ograniczeń w spec. architektonicznej
Tytuł rysunku:	INWENTARYZACJA PRZEKRÓJ AA'
Branża:	ARCHITEKTURA
Faza projektu:	PROJEKT BUDOWLANY
Skala:	1:50
Data:	12 września 2022 r.
Nr rysunku:	HYD - 1 - B - A - 008 - 00 PROJEKT | FAZA | BRANŻA | NR RYS. | REW.

PRZEKRÓJ B-B

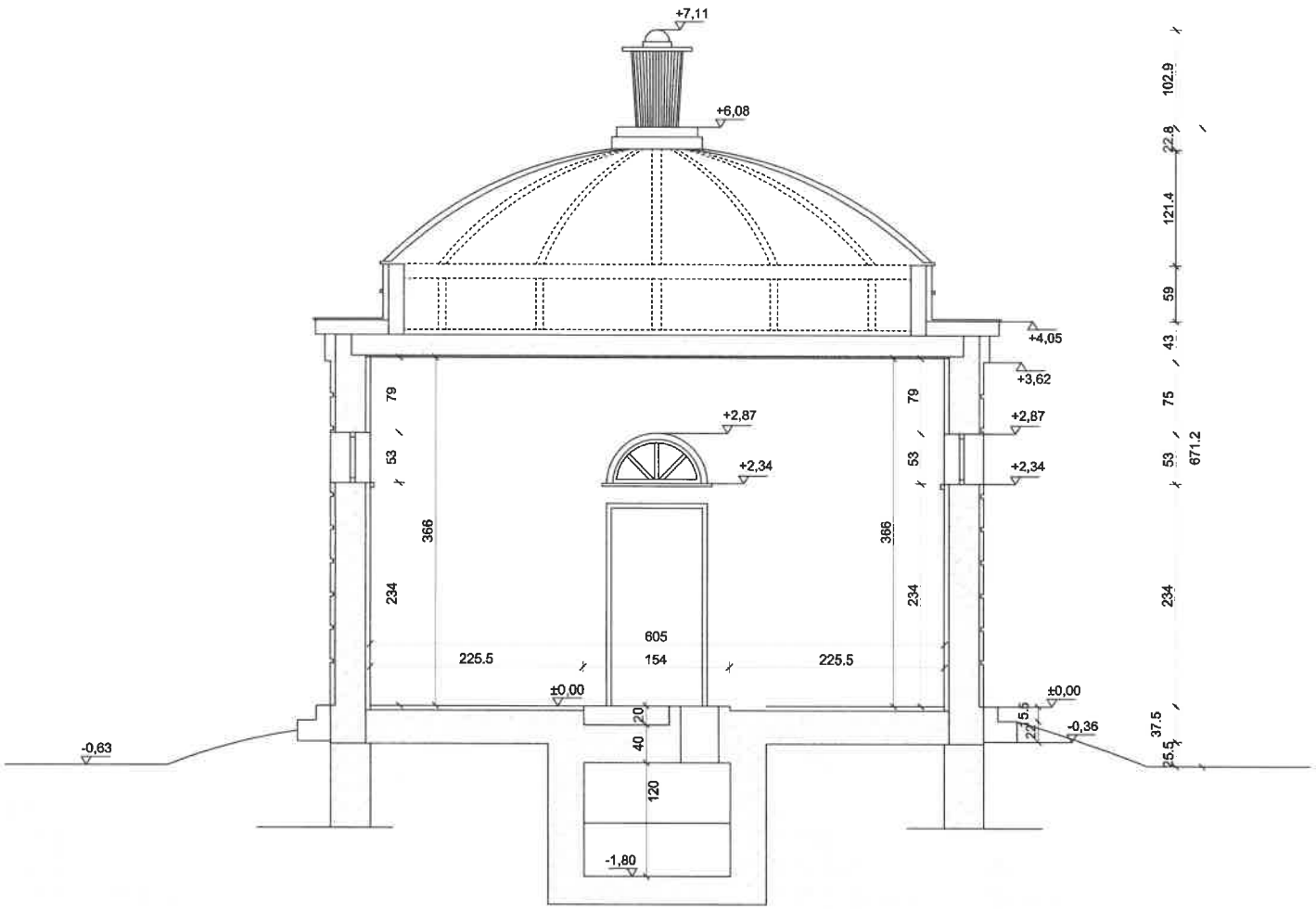

WSZELKIE PRAWA AUTORSKIE DO NINIEJSZEGO OPRACOWANIA SĄ ZASTRZEŻONE.
KOPIOWANIE, ROZPOWSZECHNIANIE I UDOSTĘPNIANIE OSOBOM TRZECIM PROJEKTU LUB JEGO CZĘŚCI BEZ ZGODY AUTORÓW JEST ZABRONIONE.

Nie należy odmierzać wymiarów z rysunku, ani używać go jako szablonu. Przed przystąpieniem do prac budowlanych wszystkie wymiary należy sprawdzić w naturze. W przypadku stwierdzenia niezgodności, także przy rozpatrywaniu z projektami branżowymi, należy zwrócić się do projektanta.

Jednostka projektowa:	NERIUM PEOPLE BUILDINGS PLACES ul. Polna 24/8,00-630 Warszawa tel.: +48 603 206 766 tel.: +48 782 349 561
Inwestor:	Centralny Szpital Kliniczny MSWiA ul. Wołoska 137 02-507 Warszawa
Temat:	Zmiana sposobu użytkowania i przebudowa budynku dawnej hydroforni na cele usługowe z wiodącą funkcją muzealno-wystawienniczą oraz punkt informacyjny przy ul. Wołoskiej 137 w Warszawie
Adres inwestycji:	ul. Wołoska 137, 02-507 Warszawa część działki nr ew. 8/7, obręb 1-01-16, dzielnica Mokotów w Warszawie
Projektant:	mgr inż. arch. Aleksandra Machowska nr upr. MA/015/06 do projektowania bez ograniczeń w spec. architektonicznej
Zespół projektowy:	DipArch, ARB Agata Podgajna
Sprawdzający:	mgr inż. arch. Zygmunt Borawski nr upr. W/08/2017 do projektowania bez ograniczeń w spec. architektonicznej
Tytuł rysunku:	INWENTARYZACJA PRZEKRÓJ BB'
Branża:	ARCHITEKTURA
Faza projektu:	PROJEKT BUDOWLANY
Skala:	1:50
Data:	12 września 2022 r.
Nr rysunku:	HYD - 1 - B - A - 009 - 00 PROJEKT | FAZA | BRANŻA | NR RYS. | REW.

RZUT

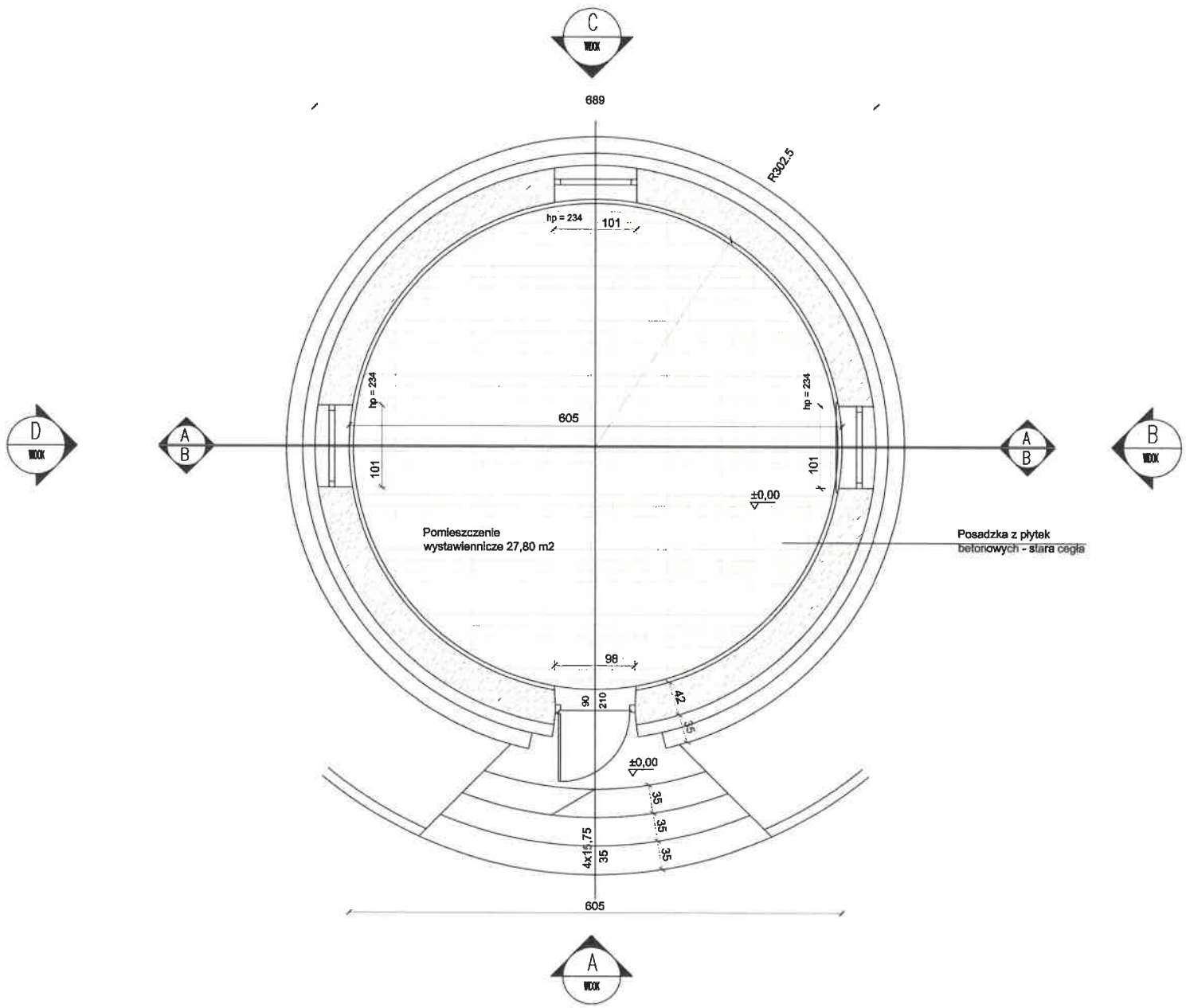

WSZELKIE PRAWA AUTORSKIE DO NINIEJSZEGO OPRACOWANIA SĄ ZASTRZEŻONE.
KOPIOWANIE, ROZPOWSZECHNIANIE I UDOSTĘPNIANIE OSOBOM TRZECIM PROJEKTU LUB JEGO CZĘŚCI BEZ ZGODY AUTORÓW JEST ZABRONIONE.

Nie należy odmierzać wymiarów z rysunku, ani używać go jako szablonu. Przed przystąpieniem do prac budowlanych wszystkie wymiary należy sprawdzić w naturze. W przypadku stwierdzenia niezgodności, także przy rozpatrywaniu z projektami branżowymi, należy zwrócić się do projektanta.

Jednostka projektowa:	NERIUM PEOPLE BUILDING PLACES ul. Polna 34/U,00-490 Warszawa tel.: +48 603 206 786 tel.: +48 782 349 561
Inwestor:	Centralny Szpital Kliniczny MSWiA ul. Woloska 137 02-507 Warszawa
Temat:	Zmiana sposobu użytkowania i przebudowa budynku dawnej hydroforni na cele usługowe z wiodącą funkcją muzealno-wystawienniczą oraz punkt informacyjny przy ul. Wołoskiej 137 w Warszawie
Adres inwestycji:	ul. Woloska 137, 02-507 Warszawa część działki nr ew. 8/7, obręb 1-01-16, dzielnica Mokotów w Warszawie
Projektant:	mgr inż. arch. Aleksandra Machowska nr upr. MA/015/06 do projektowania bez ograniczeń w spec. architektonicznej
Zespół projektowy:	DipArch, ARB Agata Podgajna
Sprawdzający:	mgr inż. arch. Zygmunt Borawski nr upr. W/08/2017 do projektowania bez ograniczeń w spec. architektonicznej
Tytuł rysunku:	PROJEKT - RZUT
Branża:	ARCHITEKTURA
Faza projektu:	PROJEKT BUDOWLANY
Skala:	1:50
Data:	12 września 2022 r.
Nr rysunku:	HYD- 1 - B - A - 010 - 00 PROJEKT | FAZA | BRANŻA | NR RYS. | REW.

RZUT

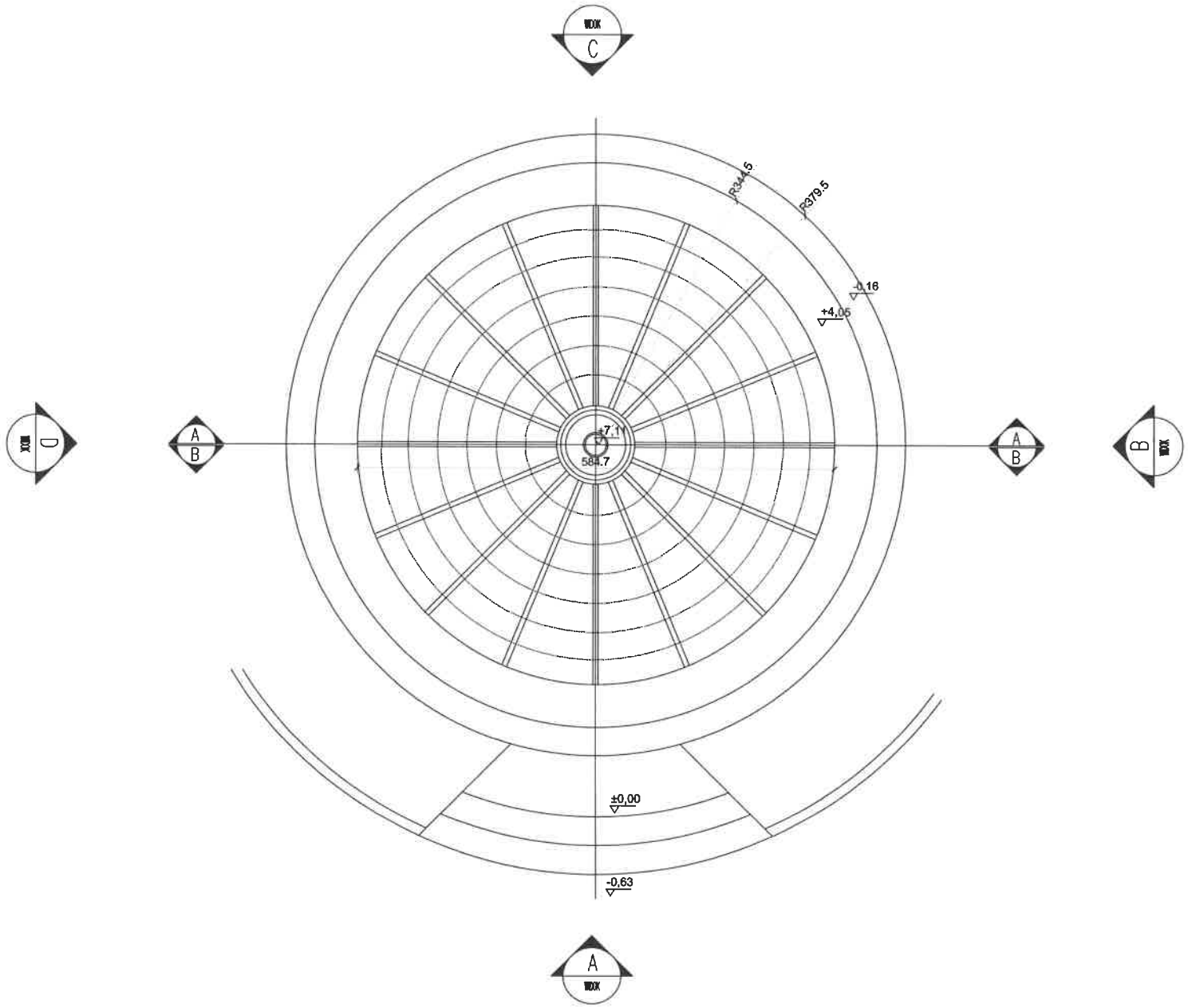

WSZELKIE PRAWA AUTORSKIE DO NINIEJSZEGO OPRACOWANIA SĄ ZASTRZEŻONE.
KOPIOWANIE, ROZPOWSZECHNIANIE I UDOSTĘPNIANIE OSOBOM TRZECIM PROJEKTU LUB JEGO CZĘŚCI BEZ ZGODY AUTORÓW JEST ZABRONIONE.

Nie należy odmierzać wymiarów z rysunku, ani używać go jako szablonu. Przed przystąpieniem do prac budowlanych wszystkie wymiary należy sprawdzić w naturze. W przypadku stwierdzenia niezgodności, także przy rozpatrywaniu z projektami branżowymi, należy zwrócić się do projektanta.

Jednostka projektowa:	NERIUM PEOPLE BUILDINGS PLACES ul. Polna 34/6,00-650 Warszawa tel.: +48 603 206 766 tel.: +48 782 349 561
Inwestor:	Centralny Szpital Kliniczny MSWiA ul. Wołoska 137 02-507 Warszawa
Temat:	Zmiana sposobu użytkowania i przebudowa budynku dawnej hydroforni na cele usługowe z wiodącą funkcją muzealno-wystawienniczą oraz punkt informacyjny przy ul. Wołoskiej 137 w Warszawie
Adres inwestycji:	ul. Wołoska 137, 02-507 Warszawa część działki nr ew. 8/7, obręb 1-01-16, dzielnica Mokotów w Warszawie
Projektant:	mgr inż. arch. Aleksandra Machowska nr upr. MA/015/06 do projektowania bez ograniczeń w spec. architektonicznej
Zespół projektowy:	DipArch, ARB Agata Podgajna
Sprawdzający:	mgr inż. arch. Zygmunt Borawski nr upr. W/08/2017 do projektowania bez ograniczeń w spec. architektonicznej
Tytuł rysunku:	PROJEKT - RZUT
Branża:	ARCHITEKTURA
Faza projektu:	PROJEKT BUDOWLANY
Skala:	1:50
Data:	12 września 2022 r.
Nr rysunku:	HYD - 1 - B - A - 011 - 00 PROJEKT | FAZA | BRANŻA | NR RYS. | REW.

WIDOK A

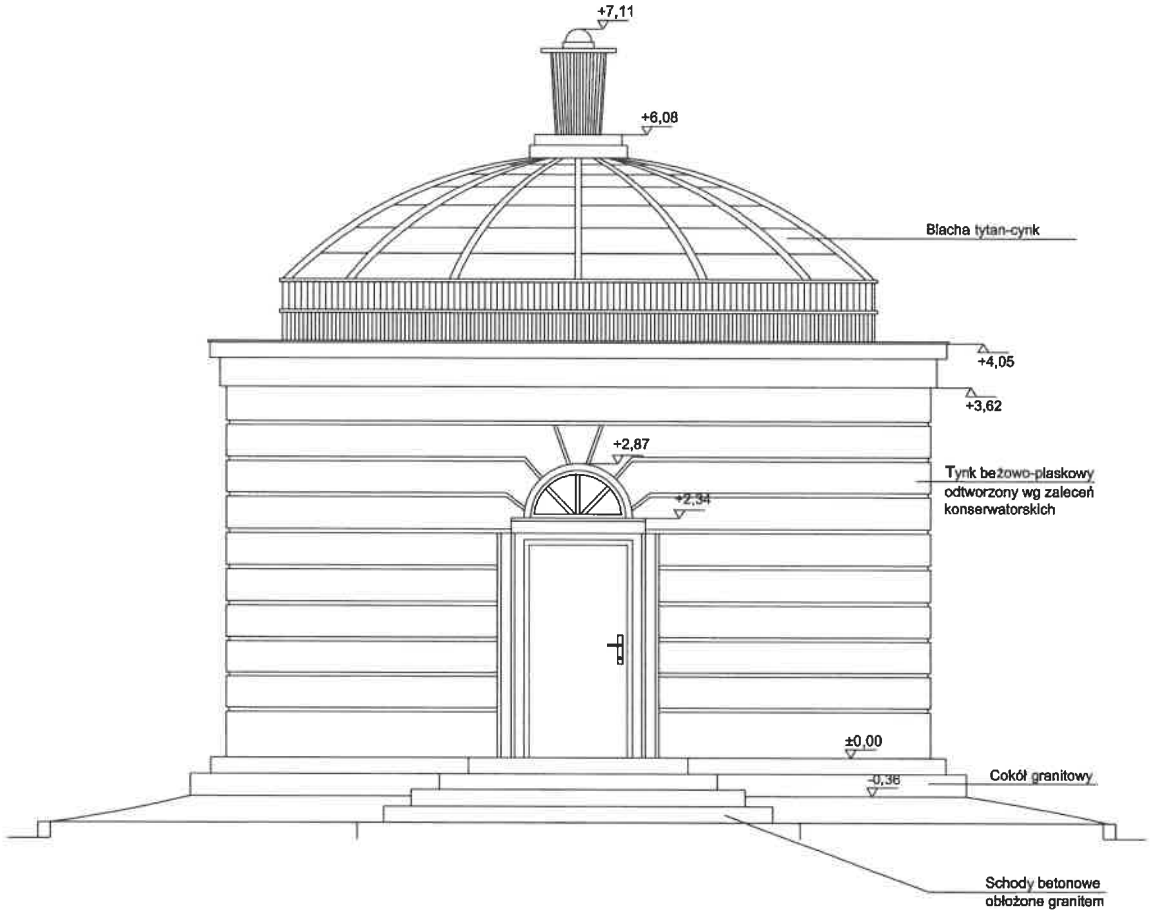

WSZELKIE PRAWA AUTORSKIE DO NINIEJSZEGO OPRACOWANIA SĄ ZASTRZEŻONE.
KOPIOWANIE, ROZPOWSZECHNIANIE I UDOSTĘPNIANIE OSOBOM TRZECIM PROJEKTU LUB JEGO CZĘŚCI BEZ ZGODY AUTORÓW JEST ZABRONIONE.

Nie należy odmierzać wymiarów z rysunku, ani używać go jako szablonu. Przed przystąpieniem do prac budowlanych wszystkie wymiary należy sprawdzić w naturze. W przypadku stwierdzenia niezgodności, także przy rozpatrywaniu z projektami branżowymi, należy zwrócić się do projektanta.

Jednostka projektowa:	NERIUM PEOPLE BUILDING PLACES ul. Polna 34/8,00-630 Warszawa tel.: +48 603 206 766 tel.: +48 782 349 561
Inwestor:	Centralny Szpital Kliniczny MSWiA ul. Wołoska 137 02-507 Warszawa
Temat:	Zmiana sposobu użytkowania i przebudowa budynku dawnej hydroforni na cele usługowe z wiodącą funkcją muzealno-wystawienniczą oraz punkt informacyjny przy ul. Wołoskiej 137 w Warszawie
Adres inwestycji:	ul. Wołoska 137, 02-507 Warszawa część działki nr ew. 8/7, obręb 1-01-16, dzielnica Mokotów w Warszawie
Projektant:	mgr inż. arch. Aleksandra Machowska nr upr. MA/015/06 do projektowania bez ograniczeń w spec. architektonicznej
Zespół projektowy:	DipArch, ARB Agata Podgajna
Sprawdzający:	mgr inż. arch. Zygmunt Borawski nr upr. W/08/2017 do projektowania bez ograniczeń w spec. architektonicznej
Tytuł rysunku:	PROJEKT - ELEWACJA ZACHODNIA
Branża:	ARCHITEKTURA
Faza projektu:	PROJEKT BUDOWLANY
Skala:	1:50
Data:	12 września 2022 r.
Nr rysunku:	HYD- 1 - B - A - 012 - 00 PROJEKT | FAZA | BRANŻA | NR RYS. | REW.

WIDOK B

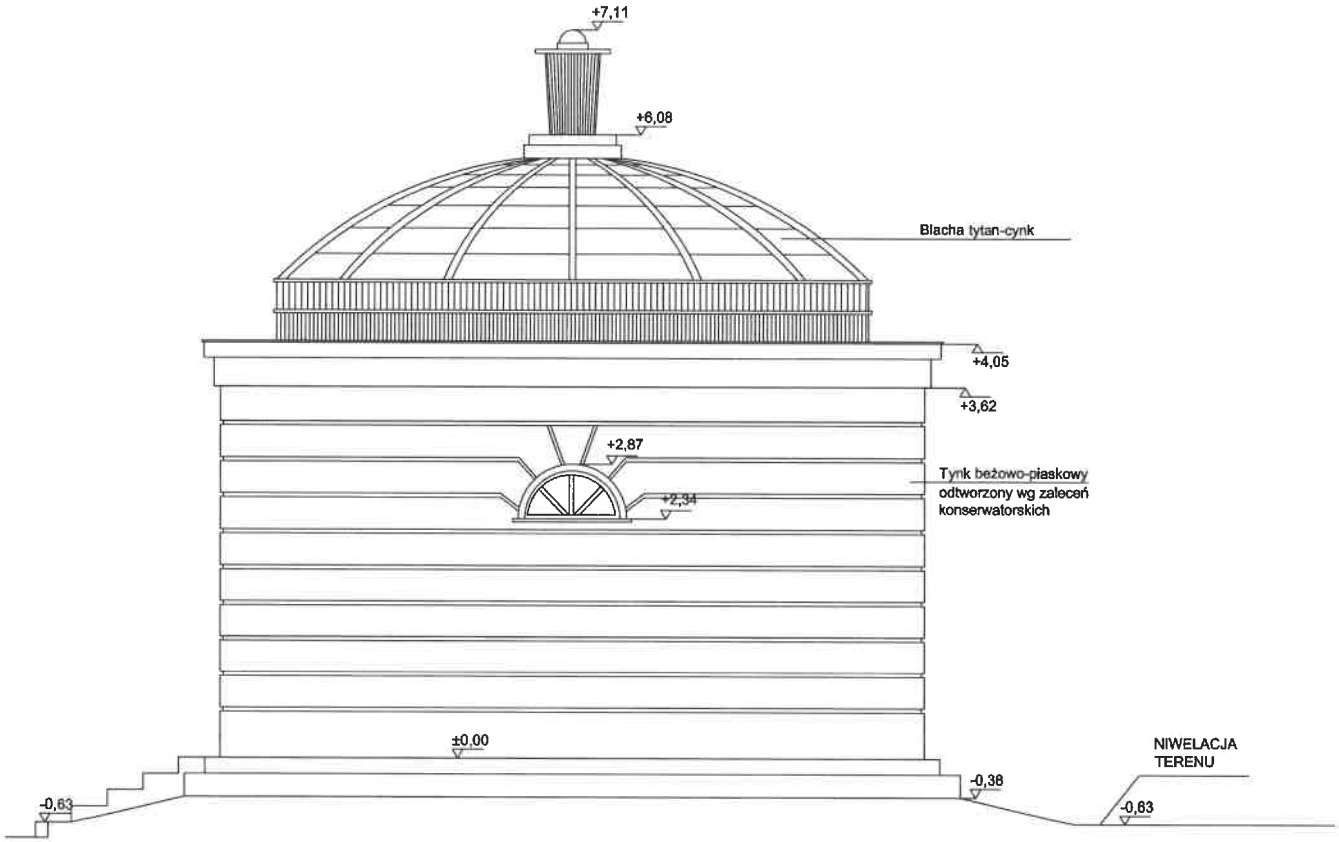

WSZELKIE PRAWA AUTORSKIE DO NINIEJSZEGO OPRACOWANIA SĄ ZASTRZEŻONE.
KOPIOWANIE, ROZPOWSZECHNIANIE I UDOSTĘPNIANIE OSOBOM TRZECIM PROJEKTU LUB JEGO CZĘŚCI BEZ ZGODY AUTORÓW JEST ZABRONIONE.

Nie należy odmierzać wymiarów z rysunku, ani używać go jako szablonu. Przed przystąpieniem do prac budowlanych wszystkie wymiary należy sprawdzić w naturze. W przypadku stwierdzenia niezgodności, także przy rozpatrywaniu z projektami branżowymi, należy zwrócić się do projektanta.

Jednostka projektowa: NERIUM
PEOPLE BUILDINGS PLACES
ul. Polna 24/6,00-630 Warszawa
tel.: +48 603 206 786
tel.: +48 782 349 561

Inwestor: Centralny Szpital Kliniczny MSWiA
ul. Wołoska 137
02-507 Warszawa

Temat: Zmiana sposobu użytkowania i przebudowa budynku dawnej hydroforni na cele usługowe z wiodącą funkcją muzealno-wystawienniczą oraz punkt informacyjny przy ul. Wołoskiej 137 w Warszawie

Adres inwestycji: ul. Wołoska 137, 02-507 Warszawa
część działki nr ew. 8/7, obręb 1-01-16, dzielnica Mokotów w Warszawie

Projektant: mgr inż. arch. Aleksandra Machowska
nr upr. MA/015/06 do projektowania bez ograniczeń w spec. architektonicznej

Zespół projektowy: DipArch, ARB Agata Podgajna

Sprawdzający: mgr inż. arch. Zygmunt Borawski
nr upr. W/08/2017 do projektowania bez ograniczeń w spec. architektonicznej

Tytuł rysunku: ELEWACJA POŁUDNIOWA

Branża: ARCHITEKTURA
Faza projektu: PROJEKT BUDOWLANY
Skala: 1:50
Data: 12 września 2022 r.

Nr rysunku: HYD - 1 - B - A - 013 - 00
PROJEKT | FAZA | BRANŻA | NR RYS. | REW.

WIDOK C

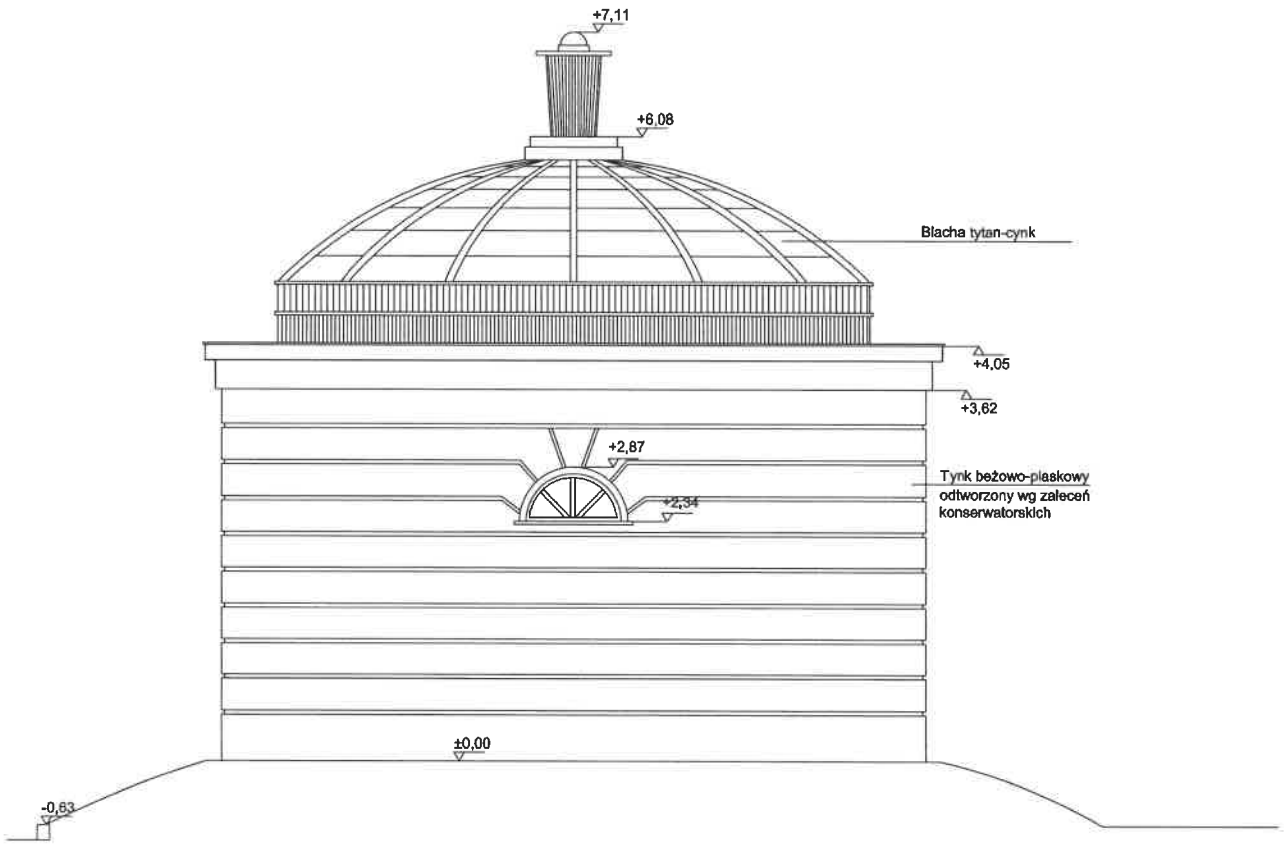

WSZELKIE PRAWA AUTORSKIE DO NINIEJSZEGO OPRACOWANIA SĄ ZASTRZEŻONE.
KOPIOWANIE, ROZPOWSZECHNIANIE I UDOSTĘPNIANIE OSOBOM TRZECIM PROJEKTU LUB JEGO CZĘŚCI BEZ ZGODY AUTORÓW JEST ZABRONIONE.

Nie należy odmierzać wymiarów z rysunku, ani używać go jako szablonu. Przed przystąpieniem do prac budowlanych wszystkie wymiary należy sprawdzić w naturze. W przypadku stwierdzenia niezgodności, także przy rozpatrywaniu z projektami branżowymi, należy zwrócić się do projektanta.

Jednostka projektowa:	NERIUM PEOPLE BUILDING8 PLACE6 ul. Polna 24/6,00-650 Warszawa tel.: +48 603 206 766 tel.: +48 782 349 561
Inwestor:	Centralny Szpital Kliniczny MSWiA ul. Wołoska 137 02-507 Warszawa
Temat:	Zmiana sposobu użytkowania i przebudowa budynku dawnej hydroforni na cele usługowe z wiodącą funkcją muzealno-wystawienniczą oraz punkt informacyjny przy ul. Wołoskiej 137 w Warszawie
Adres inwestycji:	ul. Wołoska 137, 02-507 Warszawa część działki nr ew. 8/7, obręb 1-01-16, dzielnica Mokotów w Warszawie
Projektant:	mgr inż. arch. Aleksandra Machowska nr upr. MA/015/06 do projektowania bez ograniczeń w spec. architektonicznej
Zespół projektowy:	DipArch, ARB Agata Podgajna
Sprawdzający:	mgr inż. arch. Zygmunt Borawski nr upr. W/08/2017 do projektowania bez ograniczeń w spec. architektonicznej
Tytuł rysunku:	ELEWACJA WSCHODNIA
Branża:	ARCHITEKTURA
Faza projektu:	PROJEKT BUDOWLANY
Skala:	1:50
Data:	12 września 2022 r.
Nr rysunku:	HYD - 1 - B - A - 014 - 00 PROJEKT | FAZA | BRANŻA | NR RYS. | REW.

WIDOK D

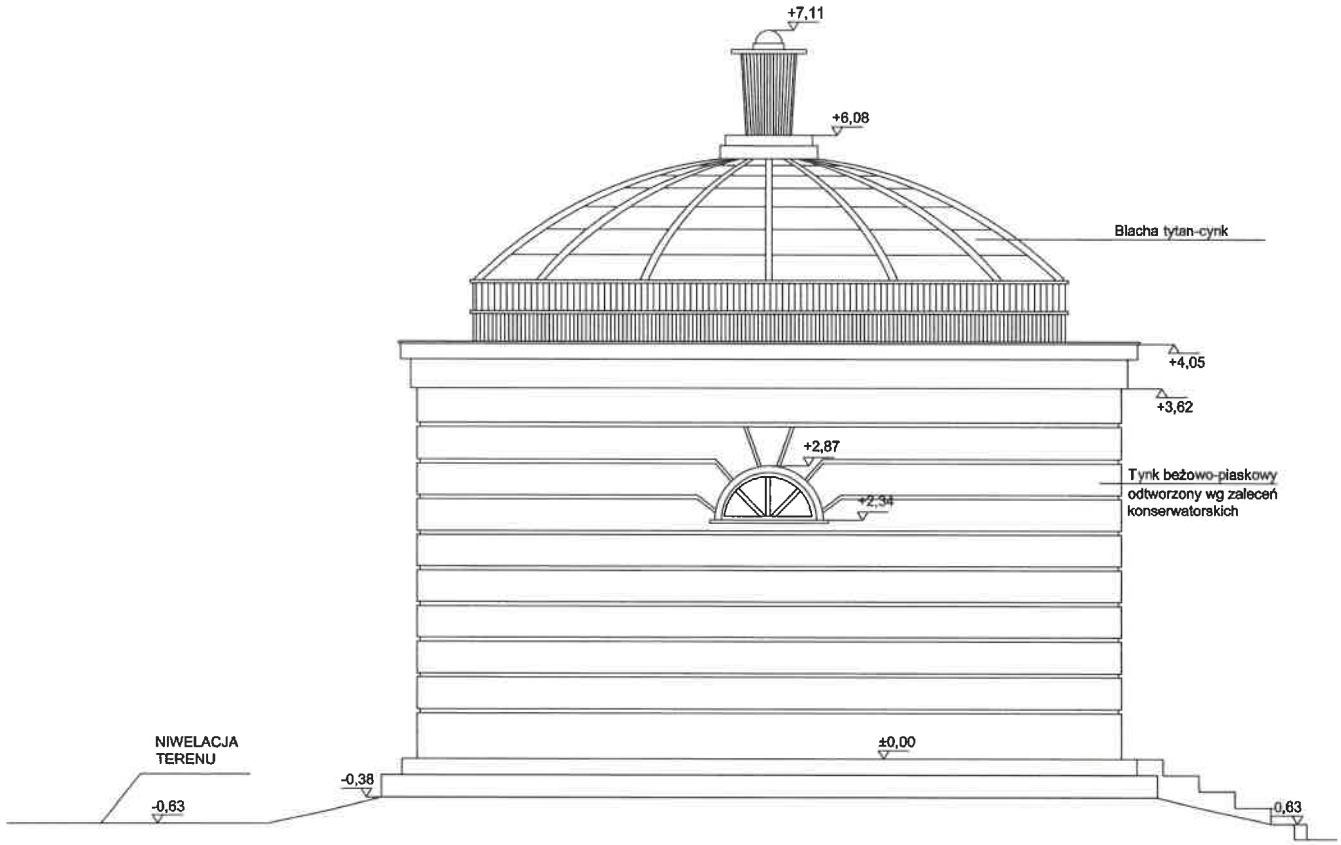

WSZELKIE PRAWA AUTORSKIE DO NINIEJSZEGO OPRACOWANIA SĄ ZASTRZEŻONE.
KOPIOWANIE, ROZPOWSZECHNIANIE I UDOSTĘPNIANIE OSOBOM TRZECIM PROJEKTU LUB JEGO CZĘŚCI BEZ ZGODY AUTORÓW JEST ZABRONIONE.

Nie należy odmierzać wymiarów z rysunku, ani używać go jako szablonu. Przed przystąpieniem do prac budowlanych wszystkie wymiary należy sprawdzić w naturze. W przypadku stwierdzenia niezgodności, także przy rozpatrywaniu z projektami branżowymi, należy zwrócić się do projektanta.

Jednostka projektowa:	NERIUM PEOPLE BUILDINGS PLACES ul. Polna 34/8,00-630 Warszawa tel.: +48 603 206 766 tel.: +48 782 349 561
Inwestor:	Centralny Szpital Kliniczny MSWiA ul. Wołoska 137 02-507 Warszawa
Temat:	Zmiana sposobu użytkowania i przebudowa budynku dawnej hydroforni na cele usługowe z wiodącą funkcją muzealno-wystawienniczą oraz punkt informacyjny przy ul. Wołoskiej 137 w Warszawie
Adres inwestycji:	ul. Wołoska 137, 02-507 Warszawa część działki nr ew. 8/7, obręb 1-01-16, dzielnica Mokotów w Warszawie
Projektant:	mgr inż. arch. Aleksandra Machowska nr upr. MA/015/06 do projektowania bez ograniczeń w spec. architektonicznej
Zespół projektowy:	DipArch, ARB Agata Podgajna
Sprawdzający:	mgr inż. arch. Zygmunt Borowski nr upr. W/08/2017 do projektowania bez ograniczeń w spec. architektonicznej
Tytuł rysunku:	ELEWACJA PÓŁNOCNA
Branża:	ARCHITEKTURA
Faza projektu:	PROJEKT BUDOWLANY
Skala:	1:50
Data:	12 września 2022 r.
Nr rysunku:	HYD - 1 - B - A - 015 - 00 PROJEKT | FAZA | BRANŻA | NR RYS. | REW.

PRZEKRÓJ A-A

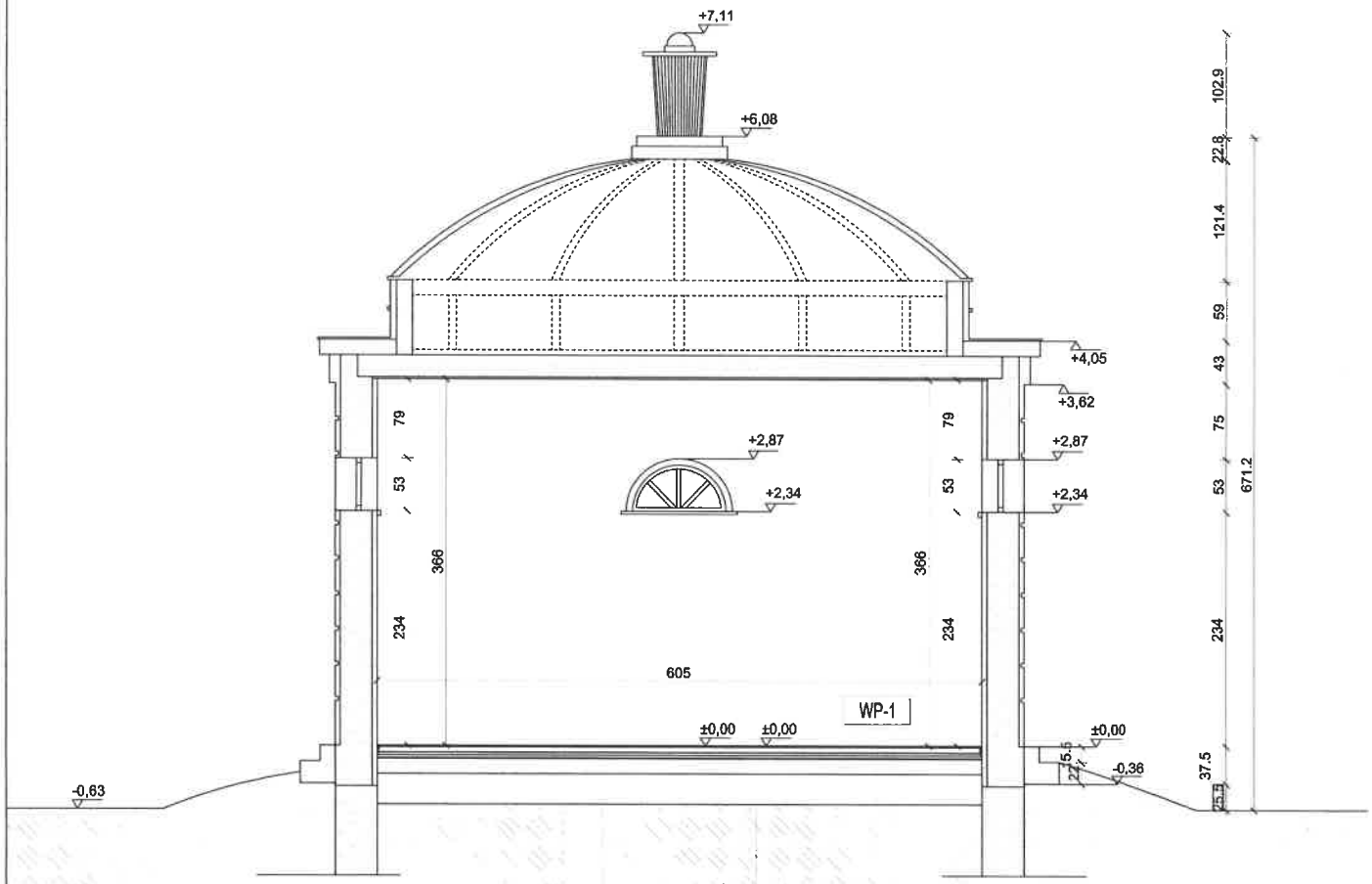

WSZELKIE PRAWA AUTORSKIE DO NINIEJSZEGO OPRACOWANIA SĄ ZASTRZEŻONE.
KOPIOWANIE, ROZPOWSZECHNIANIE I UDOSTĘPNIANIE OSOBOM TRZECIM PROJEKTU LUB JEGO CZĘŚCI BEZ ZGODY AUTORÓW JEST ZABRONIONE.

Nie należy odmierzać wymiarów z rysunku, ani używać go jako szablonu. Przed przystąpieniem do prac budowlanych wszystkie wymiary należy sprawdzić w naturze. W przypadku stwierdzenia niezgodności, także przy rozpatrywaniu z projektami branżowymi, należy zwrócić się do projektanta.

WARSTWY PROJEKTOWANE

WP-1

2,0	PŁYTKA BETONOWA NA ZAPRAWIE WODOSZCZELNEJ
5,0	SZLICHTA M12 ZBROJ.SIATKA STAL.
0,5	FOLIA PE
5,0	STYROPIAN FS-20
1,0	PAPA TERMOZGRZEWALNA
15,0	CHUDY BETON
30,0	PIASEK STABILIZOWANY CEMENTEM

Jednostka projektowa: NERIUM
PEOPLE BUILDINGS PLACES
ul. Polna 34/8,00-630 Warszawa
tel.: +48 603 206 766
tel.: +48 782 349 561

Inwestor: Centralny Szpital Kliniczny MSWiA
ul. Wołoska 137
02-507 Warszawa

Temat: Zmiana sposobu użytkowania i przebudowa budynku dawnej hydroforni na cele usługowe z wiodącą funkcją muzealno-wystawienniczą oraz punkt informacyjny przy ul. Wołoskiej 137 w Warszawie

Adres inwestycji: ul. Wołoska 137, 02-507 Warszawa
część działki nr ew. 8/7, obręb 1-01-16, dzielnica Mokotów w Warszawie

Projektant: mgr inż. arch. Aleksandra Machowska
nr upr. MA/015/06 do projektowania bez ograniczeń w spec. architektonicznej

Zespół projektowy: DipArch, ARB Agata Podgajna

Sprawdzający: mgr inż. arch. Zygmunt Borawski
nr upr. W/08/2017 do projektowania bez ograniczeń w spec. architektonicznej

Tytuł rysunku: PRZEKRÓJ AA'

Branża: ARCHITEKTURA
Faza projektu: PROJEKT BUDOWLANY
Skala: 1:50
Data: 12 września 2022 r.

Nr rysunku: HYD - 1 - B - A - 016 - 00
PROJEKT | FAZA | BRANŻA | NR RYS. | REW.

PRZEKRÓJ B-B

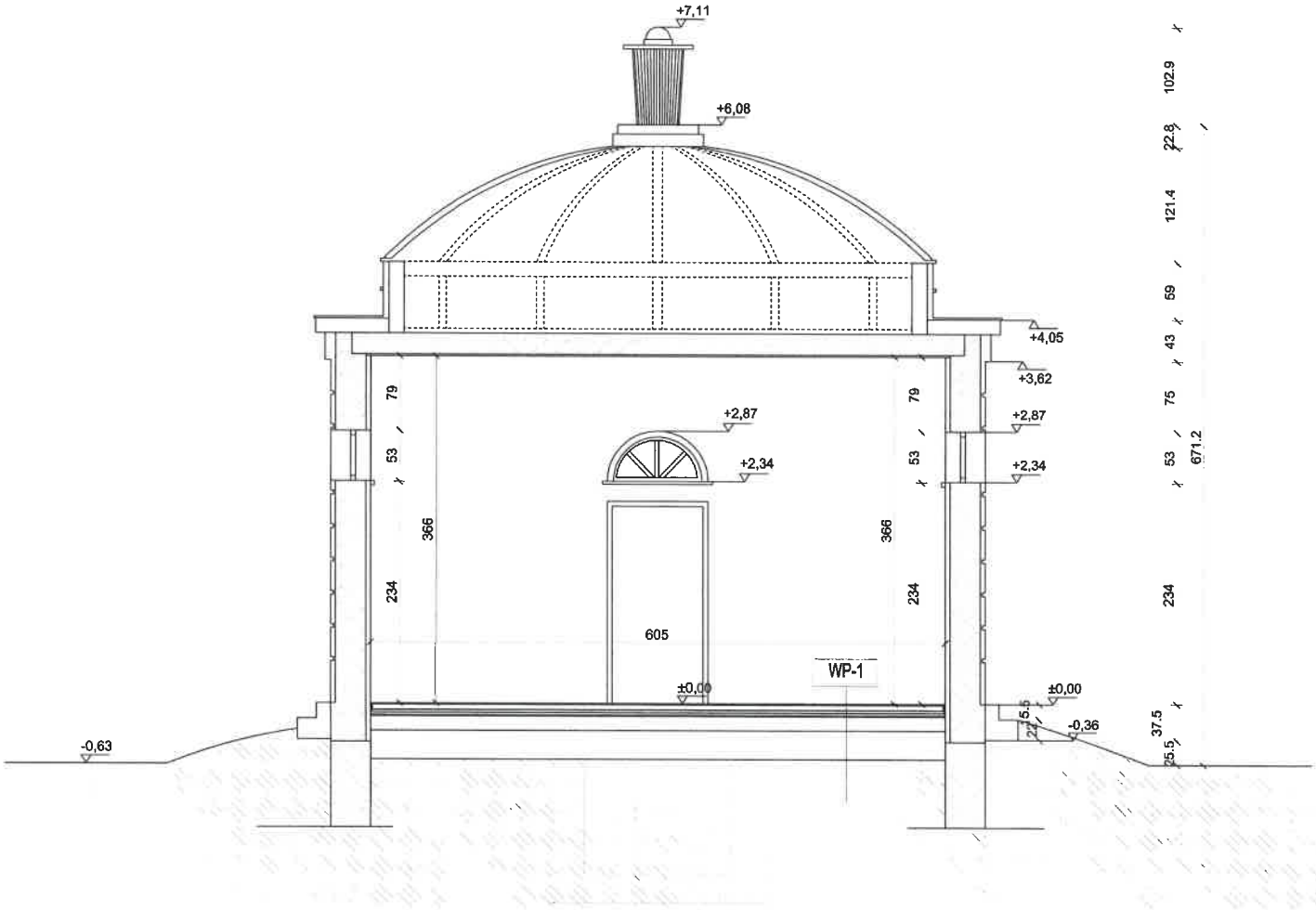

WSZELKIE PRAWA AUTORSKIE DO NINIEJSZEGO OPRACOWANIA SĄ ZASTRZEŻONE.
KOPIOWANIE, ROZPOWSZECHNIANIE I UDOSTĘPNIANIE OSOBOM TRZECIM PROJEKTU LUB JEGO CZĘŚCI BEZ ZGODY AUTORÓW JEST ZABRONIONE.

Nie należy odmierzać wymiarów z rysunku, ani używać go jako szablonu. Przed przystąpieniem do prac budowlanych wszystkie wymiary należy sprawdzić w naturze. W przypadku stwierdzenia niezgodności, także przy rozpatrywaniu z projektami branżowymi, należy zwrócić się do projektanta.

WARSTWY PROJEKTOWANE

WP-1

1,5	PŁYTKI BETONOWE NA ZAPRAWIE WODOSZCZELNEJ
5,0	SZLICHTA M12 ZBROJ.SIATKA STAL.
0.5	FOLIA PE
5,0	STYROPIAN FS-20
1,0	PAPA TERMOZGRZEWALNA
15,0	CHUDY BETON
30,0	PIASEK STABILIZOWANY CEMENTEM

Jednostka projektowa: NERIUM
PEOPLE BUILDINGS PLACES
ul. Polna 24/8,00-630 Warszawa
tel.: +48 603 206 766
tel.: +48 782 349 561

Inwestor: Centralny Szpital Kliniczny MSWiA
ul. Wołoska 137
02-507 Warszawa

Temat: Zmiana sposobu użytkowania i przebudowa budynku dawnej hydroforni na cele usługowe z wiodącą funkcją muzealno-wystawienniczą oraz punkt informacyjny przy ul. Wołoskiej 137 w Warszawie

Adres inwestycji: ul. Wołoska 137, 02-507 Warszawa
część działki nr ew. 8/7, obręb 1-01-16, dzielnica Mokotów w Warszawie

Projektant: mgr inż. arch. Aleksandra Machowska
nr upr. MA/015/06 do projektowania bez ograniczeń w spec. architektonicznej

Zespół projektowy: DipArch, ARB Agata Podgajna

Sprawdzający: mgr inż. arch. Zygmunt Borowski
nr upr. W/08/2017 do projektowania bez ograniczeń w spec. architektonicznej

Tytuł rysunku: PRZEKRÓJ BB'

Branża: ARCHITEKTURA
Faza projektu: PROJEKT BUDOWLANY
Skala: 1:50
Data: 12 września 2022 r.

Nr rysunku: HYD- 1 - B - A - 017 - 00
PROJEKT | FAZA | BRANŻA | NR RYS. | REW.

UWAGA: Rysunek pogladowy

Wszystkie elementy pokrycia dachowego wykonane z blachy tytanowo-cynkowej odtworzyć w trakcie trwania prac remontowych.

Prace może wykonywać jedynie blacharz z udokumentowanym doświadczeniem z obiektami zabytkowymi.

Nie dopuszcza sie zastosowania innej blachy niż tytanowo-cynkowa.

1 Rynna ukryta z blachy tytanowo-cynkowej
2 Ozdobna, plisowana (plisa ok 3cm) obróbka blacharska z blachy tytanowo-cynkowej
3 Ozdobna, plisowana (plisa ok 2 cm) obróbka blacharska z blachy tytanowo-cynkowej
4 Pozioma obróbka blacharska z blachy tytanowo-cynkowej
5 Kosz zlewowy Ø 100 cm z blachy tytanowo-cynkowej
6 Rura spustowa Ø 100 cm z blachy tytanowo-cynkowej
7 Pełne deskowanie - do odtworzenia
8 Pionowy element więźby dachowej - istniejący
9 Pokrycie dachowe z blachy tytanowo-cynkowej do odtworzenia

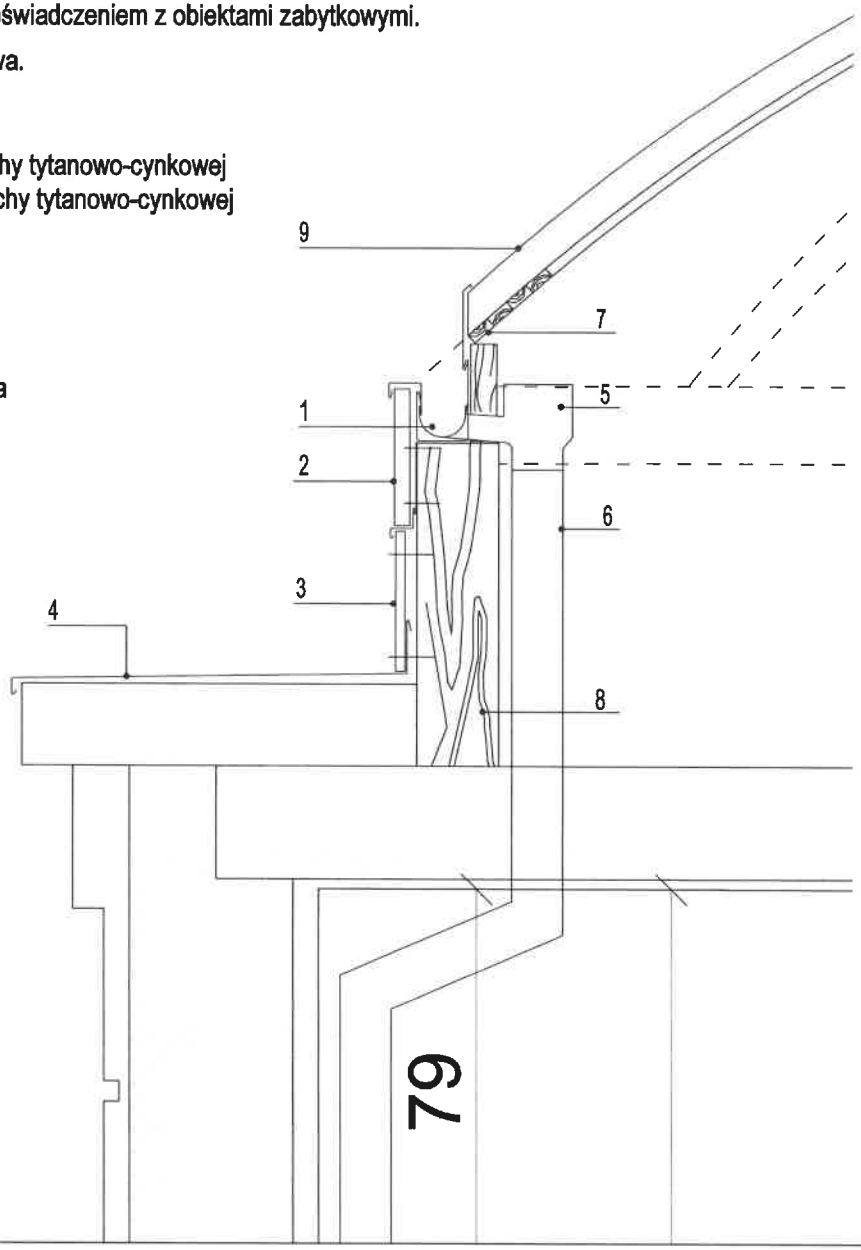

WSZELKIE PRAWA AUTORSKIE DO NINIEJSZEGO OPRACOWANIA SĄ ZASTRZEŻONE.
KOPIOWANIE, ROZPOWSZECHNIANIE I UDOSTĘPNIANIE OSOBOM TRZECIM PROJEKTU LUB JEGO CZĘŚCI BEZ ZGODY AUTORÓW JEST ZABRONIONE.

Nie należy odmierzać wymiarów z rysunku, ani używać go jako szablonu. Przed przystąpieniem do prac budowlanych wszystkie wymiary należy sprawdzić w naturze. W przypadku stwierdzenia niezgodności, także przy rozpatrywaniu z projektami branżowymi, należy zwrócić się do projektanta.

Jednostka projektowa:	NERIUM PEOPLE BUILDINGS PLACES ul. Polna 34/6,00-630 Warszawa tel.: +48 603 206 766 tel.: +48 782 349 561
Inwestor:	Centralny Szpital Kliniczny MSWiA ul. Wołoska 137 02-507 Warszawa
Temat:	Zmiana sposobu użytkowania i przebudowa budynku dawnej hydroforni na cele usługowe z wiodącą funkcją muzealno-wystawienniczą oraz punkt informacyjny przy ul. Wołoskiej 137 w Warszawie
Adres inwestycji:	ul. Wołoska 137, 02-507 Warszawa część działki nr ew. 8/7, obręb 1-01-16, dzielnica Mokotów w Warszawie
Projektant:	mgr inż. arch. Aleksandra Machowska nr upr. MA/015/06 do projektowania bez ograniczeń w spec. architektonicznej
Zespół projektowy:	DipArch, ARB Agata Podgajna
Sprawdzający:	mgr inż. arch. Zygmunt Borawski nr upr. W/08/2017 do projektowania bez ograniczeń w spec. architektonicznej
Tytuł rysunku:	DETAL
Branża:	ARCHITEKTURA
Faza projektu:	PROJEKT BUDOWLANY
Skala:	1:10
Data:	12 września 2022 r.
Nr rysunku:	HYD - 1 - B - A - 018 - 00 PROJEKT | FAZA | BRANŻA | NR RYS. | REW.

ZESTAWIENIE OKIEN I DRZWI

SYMBOL			O1	D1
SCHEMAT			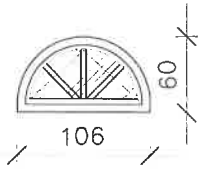	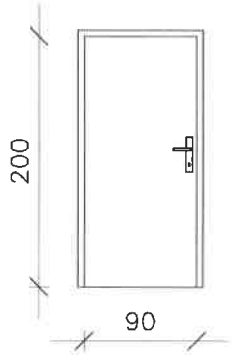
TYP			ZEWNĘTRZNE	ZEWNĘTRZNE PRAWE
WYMIARY (cm)	W ŚWIETLE MURU	So	115	100
		Ho	65	210
ILOŚĆ			4	1
KOLOR OSCIEŻNICY/ RAMIAKA			JASNO - SZARY	JASNO - SZARY
UWAGI			ROZWIERNO – UCHYLNE (OTWIERANIE W DÓŁ) DREWNIANE SOSNOWE, WSPÓŁCZYNNIK U = 0,9 PRZED ZAMÓWIENIEM OKIEN SPRAWDZIĆ WYMIARY NA BUDOWIE !	DREWNIANE , WSPÓŁCZYNNIK U = 1,3 ANTYWŁAMANIOWE PRZED ZAMÓWIENIEM DRZWI SPRAWDZIĆ WYMIARY NA BUDOWIE !

WSZELKIE PRAWA AUTORSKIE DO NINIEJSZEGO OPRACOWANIA SĄ ZASTRZEŻONE.
KOPIOWANIE, ROZPOWSZECHNIANIE I UDOSTĘPNIANIE OSOBOM TRZECIM PROJEKTU LUB JEGO CZĘŚCI BEZ ZGODY AUTORÓW JEST ZABRONIONE.

Nie należy odmierzać wymiarów z rysunku, ani używać go jako szablonu. Przed przystąpieniem do prac budowlanych wszystkie wymiary należy sprawdzić w naturze. W przypadku stwierdzenia niezgodności, także przy rozpatrywaniu z projektami branżowymi, należy zwrócić się do projektanta.

Jednostka projektowa: NERIUM
PEOPLE BUILDINGS PLACES
ul. Polna 34/6,00-630 Warszawa
tel.: +48 603 206 766
tel.: +48 782 349 561

Inwestor: Centralny Szpital Kliniczny MSWiA
ul. Wołoska 137
02-507 Warszawa

Temat: Zmiana sposobu użytkowania i przebudowa budynku dawnej hydroformi na cele usługowe z wiodącą funkcją muzealno-wystawienniczą oraz punkt informacyjny przy ul. Wołoskiej 137 w Warszawie

Adres inwestycji: ul. Wołoska 137, 02-507 Warszawa
część działki nr ew. 8/7, obręb 1-01-16, dzielnica Mokotów w Warszawie

Projektant: mgr inż. arch. Aleksandra Machowska
nr upr. MA/015/06 do projektowania bez ograniczeń w spec. architektonicznej

Zespół projektowy: DipArch, ARB Agata Podgajna

Sprawdzający: mgr inż. arch. Zygmunt Borawski
nr upr. W/08/2017 do projektowania bez ograniczeń w spec. architektonicznej

Tytuł rysunku: ZESTAWIENIE STOLARKI

Branża: ARCHITEKTURA
Faza projektu: PROJEKT BUDOWLANY
Skala:
Data: 12 września 2022 r.

Nr rysunku: HYD - 1 - B - A - 019 - 00
PROJEKT | FAZA | BRANŻA | NR RYS. | REW.