Skarb Państwa Państwowe Gospodarstwo Leśne Lasy Państwowe
Nadleśnictwo Biała Podlaska

Specyfikacja warunków zamówienia

Nr postępowania: SA.270.34.2026

Tryb postępowania: przetarg nieograniczony

Podstawa prawna – art. 129 ust. 1 pkt 1) w zw. z art. 129 ust. 2 oraz art. 132 - 139 ustawy z dnia 11 września 2019 r. Prawo zamówień publicznych (tekst jedn.: Dz. U. z 2026 r. poz. 793).

PRZEDMIOT ZAMÓWIENIA:

„Wykonywanie usług z zakresu gospodarki leśnej na terenie

Nadleśnictwa Biała Podlaska w roku 2027”

Zamówienie realizowane ze środków własnych

Opracował:

Marcin Telaczyński

Zatwierdzam:

Nadleśniczy
Jarosław Ligaj

Elektronicznie podpisany przez Jarosław Leszek Ligaj
Data: 2026.10.22 07:20:32 +02'00'

SPECYFIKACJA WARUNKÓW ZAMÓWIENIA

1. NAZWA ORAZ ADRES ZAMAWIAJĄCEGO, NUMER TELEFONU, ADRES POCZTY ELEKTRONICZNEJ, STRONA INTERNETOWA PROWADZONEGO POSTĘPOWANIA ORAZ ADRES STRONY INTERNETOWEJ, NA KTÓREJ UDOSTĘPNIANE BĘDĄ ZMIANY I WYJAŚNIENIA TREŚCI SPECYFIKACJI WARUNKÓW ZAMÓWIENIA ORAZ INNE DOKUMENTY ZAMÓWIENIA BEZPOŚREDNIO ZWIĄZANE Z POSTĘPOWANIEM O UDZIELENIE ZAMÓWIENIA

Skarb Państwa - Państwowe Gospodarstwo Leśne Lasy Państwowe

Nadleśnictwo Biała Podlaska („Zamawiający")

reprezentowane przez Jarosława Ligaja – Nadleśniczego

siedziba Nadleśnictwa:

ul. Warszawska 37

21 - 500 Biała Podlaska

tel. 83 343 23 79, fax 83 343 22 60

e-mail: bialapodlaska@lublin.lasy.gov.pl

strona internetowa prowadzonego postępowania (link prowadzący bezpośrednio do widoku postępowania na Platformie e-Zamówienia): https://ezamowienia.gov.pl/mp-client/tenders/ocds-148610-4ed6e9df-fe76-4dbd-8111-367aea171713

adres strony internetowej, na której udostępniane będą zmiany i wyjaśnienia treści niniejszej specyfikacji warunków zamówienia („SWZ") oraz inne dokumenty zamówienia bezpośrednio związane z postępowaniem o udzielenie zamówienia: (link prowadzący bezpośrednio do widoku postępowania na Platformie e-Zamówienia): https://ezamowienia.gov.pl/mp-client/tenders/ocds-148610-4ed6e9df-fe76-4dbd-8111-367aea171713

identyfikator (ID) postępowania na Platformie e-Zamówienia: ocds-148610-4ed6e9df-fe76-4dbd-8111-367aea171713

zaprasza do udziału w postępowaniu o udzielenie zamówienia publicznego prowadzonym w trybie przetargu nieograniczonego zgodnie z wymaganiami określonymi w SWZ.

Postępowanie można wyszukać również ze strony głównej Platformy e-Zamówienia (przycisk „Przeglądaj postępowanie/konkursy").

2. TRYB UDZIELANIA ZAMÓWIENIA

2.1. Postępowanie prowadzone jest w trybie przetargu nieograniczonego na podstawie art. 129 ust. 1 pkt 1) w zw. z art. 129 ust. 2 oraz art. 132-139 ustawy z dnia 11 września

2019 r. Prawo zamówień publicznych (tekst jedn.: Dz. U. z 2026 r. poz. 793 - „PZP") oraz aktów wykonawczych do PZP.

2.2. Postępowanie jest prowadzone zgodnie z zasadami przewidzianymi dla zamówień klasycznych o wartości równej lub przekraczającej progi unijne.

2.3. Postępowanie jest prowadzone zgodnie z zasadami przewidzianymi dla tzw. „procedury odwróconej", o której mowa w art. 139 ust. 1, 3 - 4 PZP. Stosownie do przywołanych przepisów Zamawiający najpierw dokona badania i oceny ofert, a następnie dokona kwalifikacji podmiotowej Wykonawcy, którego oferta została najwyżej oceniona, w zakresie braku podstaw wykluczenia oraz spełniania warunków udziału w postępowaniu.

3. OPIS PRZEDMIOTU ZAMÓWIENIA

3.1. Zakres rzeczowy przedmiotu zamówienia

1) Przedmiotem zamówienia są usługi z zakresu gospodarki leśnej zgodnie z określeniem w art. 6 ust. 1 pkt. 1 ustawy z dnia 28 września 1991 r. o lasach (tekst jedn.: Dz. U. z 2026 r. poz. 663 – „Ustawa o lasach") obejmujące prace z zakresu hodowli i ochrony lasu, ochrony przeciwpożarowej, pozyskania i zrywki drewna, do wykonania na terenie Nadleśnictwa Biała Podlaska w roku 2027.

2) Zakres rzeczowy przedmiotu zamówienia obejmuje sumaryczne ilości prac z zakresu hodowli i ochrony lasu, ochrony przeciwpożarowej, pozyskania i zrywki drewna wynikające z Załącznika nr 2 do SWZ, na który składają się:

Załącznik nr 2.1. – planowany rozmiar prac;

Załącznik nr 2.2.1. - szczegółowy rozmiar prac według grup czynności, czynności i lokalizacji;

Załącznik nr 2.2.2. - wycena wartości zamówienia dla poszczególnych prac;

Załącznik nr 2.3.1. – charakterystyka leśnictwa w zakresie pozyskania drewna;

Załącznik nr 2.3.2. – układ sortymentowy pozyskania drewna w leśnictwie;

Załącznik nr 2.3.3. – zestawienie odległości i warunków zrywki drewna;

Załącznik nr 2.3.4. – zestawienie pozycji z dodatkowymi utrudnieniami w zakresie pozyskania i zrywki;

Załącznik nr 2.3.5. – zestawienie pozycji nieudostępnionych dla pozyskania maszynowego;

Załącznik nr 2.3.6. – informacja o optymalnej technologii pozyskania drewna (potencjał);

Załącznik nr 2.3.7. - informacja o optymalnym wariancie pozyskania drewna;

Załącznik nr 2.4.1. - potencjalne lokalizacje dla pielęgnacji upraw leśnych;

Załącznik nr 2.4.2. - zestawienie pozycji nieudostępnionych do odnowień wykonywanych przy pomocy sadzarki.

3) Zakresy rzeczowe zestawione w załącznikach wchodzących w skład Załącznika nr 2 mają charakter szacunkowy.

4) Standardy jakościowe odnoszące się do wszystkich istotnych cech przedmiotu zamówienia określa Załącznik nr 3 do SWZ, na który składają się:

Załącznik nr 3.1.	„Opis standardu technologii wykonawstwa prac leśnych"
Załącznik nr 3.2.	Tabele Parametrów dot. czynności wskazanych w „Opisie standardu technologii wykonawstwa prac leśnych"
Załącznik nr 3.3.	Opis standardu technologii wykonawstwa prac ochrony przeciwpożarowej;
Załącznik nr 3.4.	Tabele Parametrów dot. czynności wskazanych w „Opisie standardu technologii wykonawstwa prac ochrony przeciwpożarowej”

Określony w Załączniku nr. 3.1. do SWZ szczegółowy opis standardu technologii wykonywania poszczególnych prac leśnych (czynności) stanowią podstawy określenia wymagań jakościowych odnoszących się do elementów składających się na przedmiot zamówienia (Załącznik nr 2 do SWZ). Jeżeli czynność opisana w ww. załącznikach nie została przewidziana w opisie przedmiotu zamówienia (Załącznik nr 2 do SWZ), to w tym zakresie postanowień Załącznika nr. 3.1. do SWZ bądź Załącznika nr. 3.3. do SWZ nie stosuje się.

Tabele Parametrów zawierają informacje szczegółowe dotyczące sposobu realizacji niektórych czynności opisanych w Załączniku nr. 3.1. do SWZ Opis standardu technologii wykonawstwa prac leśnych w szczególnych warunkach dotyczących danego Pakietu wchodzącego w skład przedmiotu zamówienia.

5) Opisy kodów czynności opisujących poszczególne prace leśne (czynności) wchodzące w skład przedmiotu zamówienia zostały opisane w Załączniku nr 3 do SWZ.

6) Opis zasad procedury dokonywania odbiorów prac leśnych został zawarty w Załączniku nr 3 do SWZ.

7) Przedmiot zamówienia został podzielony na części („Pakiet”)

Pakiet 1	– leśnictwo Leśna Podlaska,
Pakiet 2	– leśnictwo Grabarka,
Pakiet 3	– leśnictwo Rudka,
Pakiet 4	– leśnictwo Szadek.
Pakiet 5	– leśnictwo Zaścianek,
Pakiet 6	– leśnictwo Konstantynów,
Pakiet 7	– leśnictwo Cieleśnica,
Pakiet 8	– leśnictwo Serwin,
Pakiet 9	– leśnictwo Kniejówka,

Wykonawca może złożyć ofertę na jeden lub większą ilość Pakietów. Oferta złożona na dany Pakiet musi jednakże obejmować cały zakres prac przewidzianych w SWZ dla tego Pakietu.

8) Miejscem realizacji przedmiotu zamówienia będzie obszar administracyjny Nadleśnictwa Biała Podlaska.

9) Realizacja prac wchodzących w skład przedmiotu zamówienia dla poszczególnych Pakietów będzie się odbywała na obszarze leśnictw – właściwych dla danego Pakietu („Obszar Realizacji Pakietu"). Wskazana w załącznikach wchodzących w skład Załącznika nr 2 lokalizacja (adres leśny) poszczególnych prac leśnych wchodzących w zakres Przedmiotu Umowy ma charakter wstępny. Lokalizacja (adres leśny) poszczególnych prac wchodzących w zakres Przedmiotu Umowy zostanie określona w Zleceniu, o którym mowa w pkt 3.3. ppkt 1), z zastrzeżeniem, iż zawsze będzie to Obszar Realizacji Pakietu.

10) Postanowienia pkt 7 - 9 nie uchybiają uprawnieniom Zamawiającego wynikającym z wzoru umowy w sprawie zamówienia publicznego (Załącznik nr 12 do SWZ).

11) Z uwagi na faktyczną sytuację przyrodniczo-pogodową, która może zaistnieć w trakcie realizacji przedmiotu zamówienia, a także nieprzewidzianą w tej chwili sytuację gospodarczo-ekonomiczną, Zamawiający zastrzega sobie, w uzasadnionych przypadkach, prawo do dokonania korekt zmniejszających, korekt zwiększających, ustaleń nowych lokalizacji, jak również wstrzymania dokonania czynności wskazanych w poszczególnych wierszach tabel opisujących przedmiot zamówienia. Korekty zwiększające nie oznaczają wprowadzenia nowych prac, nieobjętych zakresem zamówienia, a korekty zmniejszające nie oznaczają całkowitej rezygnacji z części prac. Należy je rozumieć jako zwiększenie ilości prac w jednej lokalizacji (adresie leśnym) na Obszarze Realizacji Pakietu (w tym również w lokalizacjach na Obszarze Realizacji Pakietu niewskazanych wstępnie w SWZ), przy jednoczesnym zmniejszeniu ilości prac w innej lokalizacji (adresie leśnym) na Obszarze Realizacji Pakietu, w ramach sumarycznych ilości poszczególnych prac wchodzących w zakres Przedmiotu Umowy określonych w SWZ, przypadających do wykonania na całym Obszarze Realizacji Pakietu. Konieczność zwiększenia rozmiaru niektórych elementów realizowanego zamówienia w toku wykonywania przedmiotu zamówienia może wystąpić również po to, aby zrealizować pełny zakres prac opisany w przedmiocie zamówienia. Ustalenie nowej lokalizacji odbywa się w ramach przedmiotu zamówienia, przy czym zawsze wyłącznie na Obszarze Realizacji Pakietu.

12) W przypadku obligatoryjnego wyłączenia pozycji z pozyskania w systemie maszynowym (pozyskanie drewna na pozycjach cięć na których niedopuszczalne jest wykorzystanie maszyn wielooperacyjnych) w szczególnie uzasadnionych przypadkach, np. zmiany warunków, dla których powyższe czynności zostały ustalone, Zamawiający dopuszcza zmianę technologii pozyskania drewna. Uzasadnienie każdorazowo należy przedstawić Wykonawcy.

13) Nazwy i kody dotyczące przedmiotu zamówienia określone zgodnie ze Wspólnym Słownikiem Zamówień (CPV):

77200000-2 Usługi leśnictwa

77210000-5 Usługi pozyskania drewna

77211000-2 Usługi uboczne związane z pozyskiwaniem drewna

77211100-3 Usługi cięcia drewna

77211200-4 Transport dłużyc na terenie lasów

77211300-5 Usługi selekcji drzew

77211400-6 Usługi wycinania drzew

77211500-7 Usługi pielęgnacji drzew

77211600-8 Sadzenie drzew

77230000-1 Usługi doraźne dotyczące leśnictwa

77231000-8 Usługi gospodarki leśnej

77231200-0 Usługi zwalczania szkodników leśnych

77231600-4 Usługi zalesiania

3.2. Unormowania, których zobowiązany będzie w szczególności przestrzegać Wykonawca przy realizacji przedmiotu zamówienia

1) Podstawowe akty prawne:

- ustawa z dnia 28 września 1991 r. o lasach (tekst jedn.: Dz. U. z 2026 r. poz. 663),
- ustawa z dnia 16 kwietnia 2004 r. o ochronie przyrody (tekst jedn.: Dz. U. z 2026 r. poz. 13 z późn. zm.),
- ustawa z dnia 13 lutego 2020 r. o ochronie roślin przed agrofagami (tekst jedn.: Dz. U.: z 2023 r. poz. 301),
- ustawa z dnia 25 lutego 2011 r. o substancjach chemicznych i ich mieszaninach (tekst jedn.: Dz. U. z 2022 r. poz. 1816),
- ustawa z dnia 21 grudnia 2000 r. o dozorze technicznym (tekst jedn.: Dz. U. z 2024 r. poz. 1194),
- ustawa z dnia 8 marca 2013 r. o środkach ochrony roślin (tekst jedn.: Dz.U. z 2026 r. poz. 624),
- rozporządzenie Ministra Rolnictwa i Rozwoju Wsi z dnia 24 czerwca 2002 r. w sprawie bezpieczeństwa i higieny pracy przy stosowaniu i magazynowaniu środków ochrony roślin oraz nawozów mineralnych organiczno-mineralnych (Dz. U. z 2002 r. Nr 99, poz. 896 z późn. zm.),
- rozporządzenie Ministra Przedsiębiorczości i Technologii z dnia 30 października 2018 r. w sprawie warunków technicznych dozoru technicznego w zakresie eksploatacji, napraw i modernizacji urządzeń transportu bliskiego (Dz. U. z 2018 r. poz. 2176),
- rozporządzenie Ministra Gospodarki z dnia 30 października 2002 r. w sprawie minimalnych wymagań dotyczących bezpieczeństwa i higieny pracy w zakresie użytkowania maszyn przez pracowników podczas pracy (Dz. U. z 2002 r. Nr 191 poz. 1596 z późn. zm.),
- rozporządzenie Ministra Pracy i Polityki Socjalnej z dnia 26 września 1997 r. w sprawie ogólnych przepisów bezpieczeństwa i higieny pracy (tekst jedn.: Dz. U. z 2003 r. Nr 169, poz. 1650 z późn. zm.),
- rozporządzenie Ministra Ochrony Środowiska, Zasobów Naturalnych i Leśnictwa z dnia 6 stycznia 1998 r. w sprawie określenia wzoru znaku zakazu wstępu do lasu oraz zasad jego umieszczania (Dz. U. z 1998 r. Nr 11, poz. 39),
- rozporządzenie Ministra Rolnictwa i Rozwoju Wsi z dnia 8 maja 2013 r. w sprawie szkoleń w zakresie środków ochrony roślin (tekst jedn.: Dz. U. z 2022 r. poz. 824),

- rozporządzenie Ministra Rolnictwa i Rozwoju Wsi z dnia 22 maja 2013 r. w sprawie sposobu postępowania przy stosowaniu i przechowywaniu środków ochrony roślin (Dz. U. z 2013 r. poz. 625),
- rozporządzenie Ministra Środowiska z dnia 24 sierpnia 2006 r. w sprawie bezpieczeństwa i higieny pracy przy wykonywaniu niektórych prac z zakresu gospodarki leśnej (Dz. U. z 2006 r. Nr 161, poz. 1141),
- rozporządzenie Ministra Środowiska z dnia 22 marca 2006 r. w sprawie szczegółowych zasad zabezpieczenia przeciwpożarowego lasów (tekst jedn.: Dz. U. z 2022 r. poz. 1065),
- rozporządzenie Ministra Spraw Wewnętrznych i Administracji z dnia 7 czerwca 2010 r. w sprawie ochrony przeciwpożarowej budynków, innych obiektów budowlanych i terenów (tekst jedn.: Dz. U. z 2023 r. poz. 822 z późn. zm.),
- rozporządzenie Ministra Rolnictwa i Rozwoju Wsi z dnia 18 grudnia 2013 r. w sprawie wymagań dotyczących sprawności technicznej sprzętu przeznaczonego do stosowania środków ochrony roślin (tekst jedn.: Dz.U. z 2016 r. poz. 760),
- rozporządzenie Ministra Rolnictwa i Rozwoju Wsi z dnia 13 grudnia 2013 r. w sprawie potwierdzania sprawności technicznej sprzętu przeznaczonego do stosowania środków ochrony roślin (tekst jedn.: Dz. U. z 2021 r. poz. 775),
- rozporządzenie Rady Ministrów z dnia 1 lipca 2009 r. w sprawie ustalania okoliczności i przyczyn wypadków przy pracy (Dz. U. z 2009 r. Nr 105, poz. 870),

2) W trakcie realizacji przedmiotu zamówienia, oprócz przepisów prawa obowiązujących na terenie Rzeczypospolitej Polskiej, Wykonawca będzie obowiązany do stosowania i przestrzegania obowiązków i zasad wynikających z niżej wymienionych dokumentów:
   - „Zasady hodowli lasu" – wprowadzone zarządzeniem nr 108 Dyrektora Generalnego Lasów Państwowych z dnia 5 grudnia 2023 r.,
   - „Instrukcja ochrony lasu" – wprowadzona zarządzeniem nr 109 Dyrektora Generalnego Lasów Państwowych z dnia 5 grudnia 2023 r.,
   - „Instrukcja bezpieczeństwa i higieny pracy przy wykonywaniu podstawowych prac z zakresu gospodarki leśnej" – wprowadzona zarządzeniem nr 36 Dyrektora Generalnego Lasów Państwowych z dnia 20 kwietnia 2012 r.,
   - „Instrukcja ochrony przeciwpożarowej lasu" - wprowadzona zarządzeniem nr 81 Dyrektora Generalnego Lasów Państwowych z dnia 23 grudnia 2019 r.,
   - zarządzenie nr 40 Dyrektora Generalnego Lasów Państwowych z dnia 6 października 2011 r. w sprawie wprowadzenia ramowego wykazu prac wykonywanych przez co najmniej dwie osoby (zn. spr. GB-021-2/2011),
   - zarządzenie nr 66 Dyrektora Generalnego Lasów Państwowych z dnia 7 listopada 2019 r. w sprawie wprowadzenia wytycznych pod nazwą „Zasady Użytkowania Lasu" w jednostkach organizacyjnych Lasów Państwowych (znak: ZM.7603.13.2019),

- Zasady, kryteria i standardy zrównoważonej gospodarki leśnej FSC (Forest Stewardship Council) oraz PEFC Council (Programme for the Endorsement of Forest Certification Schemes).

3) Wykonawca obowiązany będzie przestrzegać przy realizacji przedmiotu zamówienia warunki techniczne na surowiec drzewny zgodnie z zarządzeniem nr 51 Dyrektora Generalnego Lasów Państwowych z dnia 30 września 2019 r. w sprawie wprowadzenia warunków technicznych stosowanych w obrocie surowcem drzewnym w Państwowym Gospodarstwie Leśnym Lasy Państwowe (znak: ZM.800.8.2019) z uwzględnieniem zmian wynikających z Zarządzenie nr 69 Dyrektora Generalnego Lasów Państwowych z dnia 30 lipca 2025 r. w sprawie zmiany zarządzenia nr 51 Dyrektora Generalnego Lasów Państwowych z dnia 30 września 2019r. w sprawie wprowadzenia warunków technicznych stosowanych w obrocie surowcem drzewnym w PGLLP.

Dokumenty wskazane w pkt 2 – 3 powyżej są dostępne na stronie internetowej pod adresami:

https://www.lasy.gov.pl/pl/pro/publikacje/copy_of_gospodarka-lesna

https://pefc.pl/jak-uzyskac-certyfikat-pefc/certyfikacja-lesnictwa/norma-gospodarki-lesnej

https://pl.fsc.org/pl-pl/standardy-i-inne-dokumenty

https://isap.sejm.gov.pl/

http://drewno.zilp.lasy.gov.pl/drewno/Normy/

3.3. Zasady ogólne realizacji przedmiotu zamówienia.

1) Wykonawca będzie wykonywał przedmiot zamówienia na podstawie pisemnych zleceń przekazywanych przez Przedstawicieli Zamawiającego („Zlecenie"). Treść Zlecenia określa umowa w sprawie zamówienia publicznego (Załącznik nr 12 do SWZ).

2) Wykonawca będzie zobowiązany do uprzątnięcia pozostałości po pracach pozyskaniowych z dróg, linii podziału powierzchniowego, rowów, itp. obiektów oraz pozostałych odpadów po działalności własnej (śmieci, pustych opakowań, zużytych elementów maszyn, itp.).

3) Wykonawca będzie zobowiązany do stosowania oleju biodegradowalnego do smarowania układów tnących w eksploatowanych piłach łańcuchowych i głowicach tnących oraz zestawów do pochłaniania oleju w urządzeniach eksploatowanych na terenie lasów.

4) Do smarowania układów tnących w eksploatowanych piłach łańcuchowych i głowicach tnących Wykonawca będzie zobowiązany stosować olej biodegradowalny o parametrze biodegradacji nie gorszym niż 60%. Wymagane jest określenie biodegradowalności zgodnie z metodyką badań opisaną w Rozporządzeniu Komisji (WE) NR 440/2008 z dnia 30 maja 2008 r. w metodzie: OECD 301B lub OECD 301C lub OECD 301F, ustalająca metody badań zgodnie z rozporządzeniem (WE) nr 1907/2006 Parlamentu Europejskiego i Rady w sprawie rejestracji, oceny, udzielania zezwoleń i stosowanych ograniczeń w zakresie chemikaliów (REACH).

5) Wyznacznikiem szacunkowej ilości objętościowych lub wagowych zużywanego oleju biodegradowalnego do smarowania układów tnących w eksploatowanych piłach łańcuchowych i głowicach tnących będzie masa pozyskania w m^3 wynikająca z Protokołów Odbioru Robót, przy uwzględnieniu poniższych norm:

- przy użyciu pilarki wynosi 0,05 litra na 1 m^3 pozyskiwanego drewna,
- przy użyciu harwestera wynosi 0,02 litra na 1 m^3 pozyskiwanego drewna.

6) Na każde żądanie Zamawiającego Wykonawca zobowiązany będzie przedstawić faktury zakupowe oleju wraz z „Kartą charakterystyki preparatu niebezpiecznego" potwierdzającego stopień biodegradowalności kupionego oleju, adekwatnie do ilości m^3 pozyskanego drewna. Zamawiającemu służyć będzie prawo do weryfikacji olei używanych do smarowania układów tnących, a Wykonawca zobowiązany będzie udostępnić Zamawiającemu możliwość pobrania próbek oleju w ilości niezbędnej do przeprowadzenia badań jego parametrów. Koszty badań laboratoryjnych pokryją:

- Zamawiający, jeżeli parametr biodegradowalności jest nie niższy niż 60% według metodyki badań jak wskazano powyżej,
- Wykonawca, jeżeli parametr jest niższy niż 60% według metodyki badań jak wskazano powyżej.

7) Wykonawca zobowiązany jest do wyposażenia wszystkich maszyn, ciągników i urządzeń pracujących na powierzchniach leśnych w zestawy (sorbenty lub maty sorpcyjne itp.) o chłonności umożliwiającej pochłonięcie rozlanego paliwa lub oleju oraz innych płynów technologicznych używanych w maszynach, ciągnikach, pilarkach i innych urządzeniach pracujących w lesie oraz użycia tych środków w sytuacjach wymagających zastosowania (awarie, naprawy, tankowania itp.) – w celu zapobieżenia skażeniu środowiska. Dopuszcza się posiadanie i używanie przez pilarzy kanistrów z bezpiecznymi końcówkami (dozownikami), uniemożliwiającymi rozlanie (przelanie) oleju i mieszanki paliwowej podczas tankowania pilarki (zastępczo za maty pochłaniające olej i paliwo).

8) Wykonawca obowiązany jest w trakcie realizacji przedmiotu zamówienia dokonać oznakowania pozycji zakazem wstępu zgodnie z art. 26 Ustawy o lasach. W szczególności Wykonawca jest zobowiązany do właściwego oznaczenia tablicami ostrzegawczymi powierzchni, na których wykonywane będą prace obejmujące pozyskanie, zrywkę drewna i rozdrabnianie pozostałości pozrębowych oraz innych prac przewidzianych instrukcją wskazaną w pkt 3.2 ppkt 2).

   Drogi leśne, drogi publiczne, szlaki turystyczne (w szczególności rowerowe, piesze, konne i wodne) i inne obiekty komunikacyjne przebiegające przez powierzchnię roboczą należy na okres od chwili rozpoczęcia prac na pozycji do jej zwrotu zamknąć dla osób trzecich, w tym w szczególności dla ruchu publicznego. Znaki zakazujące wstępu do lasu należy ustawić przy drogach, szlakach i obiektach komunikacyjnych, nie bliżej niż 100 m od granicy pozycji, na której wykonywany jest przedmiot zamówienia. Znaki zakazu muszą być widoczne. Zakup tablic leży po stronie Zamawiającego. Lokalizacja tablic przed rozpoczęciem prac wymaga uzgodnienia z upoważnionym Przedstawicielem Zamawiającego.

3.4. Zamawiający nie zastrzega, że o udzielenie zamówienia mogą ubiegać się wyłącznie wykonawcy, o których mowa w art. 94 ust. 1 PZP.

3.5. Zamawiający zgodnie z art. 95 PZP wymaga zatrudnienia przez Wykonawcę lub podwykonawcę na podstawie stosunku pracy osób wykonujących czynności w zakresie realizacji zamówienia polegające na pozyskaniu i zrywce surowca drzewnego, jeżeli

wykonanie tych czynności polega na wykonywaniu pracy w sposób określony w art. 22 § 1 ustawy z dnia 26 czerwca 1974 r. - Kodeks pracy (tekst jedn.: Dz. U. z 2025 r. poz. 277 z późn. zm.).

3.6. W stosunku do każdego Pakietu Zamawiający jest uprawniony zlecić Wykonawcy dodatkowy zakres rzeczowy w stosunku do każdej z pozycji Kosztorysu Ofertowego stanowiącego część Oferty („Opcja"). Przedmiotem Opcji będą takie same (analogiczne) prace, jak opisane w SWZ i wycenione przez Wykonawcę w którejkolwiek z pozycji Kosztorysu Ofertowego stanowiącego część Oferty. W ramach Opcji, wedle wyboru Zamawiającego, mogą zostać zlecone wszystkie, niektóre lub tylko jedna z prac wskazanych w SWZ i wycenionych przez Wykonawcę w Kosztorysie Ofertowym stanowiącym część Oferty.

Prace będące przedmiotem Opcji mogą zostać zlecone w ilości, której łączna wartość nie będzie przekraczała 30 % Wynagrodzenia z dnia zawarcia Umowy, zgodnie z §11 ust 1 wzoru umowy stanowiącego Załącznik nr 12 do SWZ. Podstawą określenia wartości prac zleconych w ramach Opcji (w celu określenia jej zakresu) będą ceny jednostkowe poszczególnych prac zawarte w Kosztorysie Ofertowym stanowiącym część Oferty.

Zamawiający nie jest zobowiązany do zlecenia prac objętych przedmiotem Opcji, a Wykonawcy nie służy roszczenie o ich zlecenie.

Zamawiający przewiduje możliwość skorzystania z Opcji w przypadku: (1) wystąpienia konieczności zwiększenia zakresu rzeczowego usług stanowiących przedmiot zamówienia w następstwie przyczyn przyrodniczych, klimatycznych, atmosferycznych bądź związanych z prawidłowym prowadzeniem gospodarki leśnej, (2) zmian na rynku sprzedaży drewna lub powierzenia Zamawiającemu nowych zadań gospodarczych lub publicznych, (3) powierzania Wykonawcy prac stanowiących wykonawstwo zastępcze w stosunku do prac realizowanych przez innego wykonawcę (na Obszarze Realizacji Pakietu).

3.7. Zamawiający przewiduje możliwość udzielenia zamówień, o których mowa w art. 214 ust. 1 pkt 7) PZP, w okresie 3 lat od dnia udzielenia zamówienia podstawowego.

3.8. Zamówienia, o których mowa w pkt 3.7 będą polegały na powtórzeniu usług zgodnych z usługami stanowiącymi przedmiot niniejszego zamówienia oraz usług podobnych do nich w aspekcie technologicznym ich wykonawstwa. Zakresem rzeczowym usług stanowiących przedmiot zamówień, o których mowa w pkt 3.7. objęte będą prace z zakresu hodowli i ochrony lasu, ochrony przeciwpożarowej, pozyskania i zrywki drewna obejmujące czynności wskazane rodzajowo w Załączniku nr 2 do SWZ, które wynikają z planów urządzenia lasu obowiązujących na obszarze administracyjnym Nadleśnictwa Biała Podlaska bądź które w związku z zagwarantowaniem prawidłowej gospodarki leśnej stały się konieczne do wykonania w następstwie lub w związku ze zdarzeniami przyrodniczymi, klimatycznymi lub atmosferycznymi.

3.9. Szczegółowy opis standardu technologii wykonawstwa prac wchodzących w skład zamówień, o których mowa w pkt 3.7 zawarty został w Załączniku nr 3 do SWZ.

3.10. Zakres rzeczowy usług stanowiących przedmiot zamówień, o których mowa w pkt 3.7. nie przekroczy wartości 50 % wartości niniejszego zamówienia.

3.11. Zamówienia, o których mowa w pkt 3.7. będą udzielane po przeprowadzeniu odrębnego postępowania o udzielenie zamówienia publicznego w trybie zamówienia z wolnej ręki.

3.12. Zamówienia, o których mowa w pkt 3.7. będą udzielane w przypadku wystąpienia potrzeby zwiększenia zakresu rzeczowego usług stanowiących przedmiot zamówienia na skutek warunków przyrodniczych bądź atmosferycznych, zmian na rynku sprzedaży drewna lub powierzenia Zamawiającemu nowych zadań gospodarczych lub

publicznych, jak również w sytuacji braku możliwości wyłonienia z przyczyn obiektywnych wykonawców usług leśnych w ramach podstawowych trybów udzielania zamówień, celem zabezpieczenia niezbędnego wykonawstwa prac oraz w przypadku powierzania wykonawcy prac stanowiących wykonawstwo zastępcze w stosunku do prac realizowanych przez innego wykonawcę.

3.13. Miejscem realizacji zamówień, o których mowa w pkt 3.7. będzie obszar administracyjny Nadleśnictwa Biała Podlaska.

3.14. Zamawiający informuje, że celem zwiększenia transparentności postępowania w Załączniku nr 2.2. - Szczegółowy rozmiar prac według grup czynności, czynności i lokalizacji, informacyjnie (niewiążąco) w stosunku do części czynności wchodzących w skład opisu przedmiotu zamówienia została zamieszczona kolumna „ilość r-b" obejmująca przyjętą przez Zamawiającego do oszacowania wartości zamówienia ilość normogodzin przypadających na daną czynność, ustaloną zgodnie z Katalogiem Norm Czasu Pracy stosowanym przez Zamawiającego w procesie planowania prac i szacowania wartości zamówienia. Kolumna „ilość r-b" oraz Katalog Norm Czasu Pracy nie stanowią opisu przedmiotu zamówienia.

Katalog Norm Czasu Pracy dostępny jest na stronie internetowej https://uslugilesne.lasy.gov.pl

Kalkulując w ofercie ceny jednostkowe dla poszczególnych czynności wchodzących w skład opisu przedmiotu zamówienia Wykonawca powinien dokonać ich wyceny z uwzględnieniem:

1) wszystkich okoliczności wynikających z Załącznika nr 2 do SWZ;
2) standardów jakościowych odnoszących się do wszystkich istotnych cech przedmiotu zamówienia oraz Tabeli Parametrów;
3) zasad rozliczeń oraz ryzyk określonych we wzorze umowy stanowiącym Załącznik nr 12 do SWZ.

Tak skalkulowane ceny jednostkowe poszczególnych czynności wchodzących w skład opisu przedmiotu zamówienia powinny być podane w Kosztorysie Ofertowym zawartym w pkt 2 Formularza Oferty (Załącznik nr 1 do SWZ) i podane dla jednostek miary tam wskazanych.

3.15. Zamawiający nie zastrzega obowiązku osobistego wykonania przez Wykonawcę kluczowych zadań dotyczących przedmiotu zamówienia. Wykonawca może powierzyć realizację elementów (części) przedmiotu zamówienia podwykonawcom. W przypadku zamiaru wykonywania przedmiotu zamówienia z udziałem podwykonawców Wykonawca zobowiązany jest do wskazania w swojej ofercie części zamówienia (zakresów rzeczowych), których wykonanie zamierza powierzyć podwykonawcom, oraz podania nazw ewentualnych podwykonawców, jeżeli są już znani. Wskazanie takie należy umieścić na Ofercie. W przypadku braku wskazania w Ofercie podwykonawstwa Wykonawca będzie mógł wprowadzić podwykonawcę wyłącznie na warunkach określonych w umowie.

4. OKRES REALIZACJI ZAMÓWIENIA.

4.1. Okres realizacji zamówienia, w którym będą przekazywane przez Zamawiającego Zlecenia: od dnia zawarcia umowy do dnia 31 grudnia 2027 r., z zastrzeżeniem pkt 4.2. Powyższe nie uchybia możliwości wykonywania uprawnień wynikających z umowy (w tym w szczególności zgłaszania gotowości do odbioru i naliczania kar umownych) po terminie końcowym, o którym mowa w zdaniu poprzednim, jak również możliwości przedłużenia okresu realizacji zamówienia w drodze zmiany umowy.

4.2. Jeżeli zawarcie umowy nastąpi wcześniej, niż przed dniem 2 stycznia 2027 r., rozpoczęcie realizacji zamówienia nastąpi od dnia 2 stycznia 2027 r.

4.3. Terminy realizacji poszczególnych prac (w każdym z Pakietów) będą określane w Zleceniach sporządzanych przez Przedstawiciela Zamawiającego.

4.4. Wskazany w Zleceniach termin wykonania prac w żadnym przypadku nie będzie późniejszy niż 15 stycznia 2028 r.

5. INFORMACJA O PRZEWIDYWANYCH ZAMÓWIENIACH, O KTÓRYCH MOWA W ART. 214 ust. 1 PKT 7 PZP, JEŻELI ZAMAWIAJĄCY PRZEWIDUJE UDZIELENIE TAKICH ZAMÓWIEŃ.

5.1. Zamawiający przewiduje możliwość udzielenia zamówień, o których mowa w art. 214 ust. 1 pkt 7 PZP, w okresie 3 lat od dnia udzielenia zamówienia podstawowego. Zamówienia te polegać będą na powtórzeniu usług podobnych do usług stanowiących przedmiot niniejszego zamówienia.

5.2. Opis zamówień, o których mowa w art. 214 ust. 1 pkt 7 PZP został zawarty w rozdziale 3 SWZ (Opis przedmiotu zamówienia).

6. PODSTAWY WYKLUCZENIA Z POSTĘPOWANIA

6.1. W postępowaniu mogą brać udział Wykonawcy, którzy nie podlegają wykluczeniu z postępowania o udzielenie zamówienia w okolicznościach, o których mowa w art. 108 ust. 1 PZP. Na podstawie:

1) art. 108 ust. 1 pkt 1) PZP Zamawiający wykluczy Wykonawcę będącego osobą fizyczną, którego prawomocnie skazano za przestępstwo:

   a) udziału w zorganizowanej grupie przestępczej albo związku mającym na celu popełnienie przestępstwa lub przestępstwa skarbowego, o którym mowa w art. 258 ustawy z dnia 6 czerwca 1997 r. Kodeks karny (tekst jedn.: Dz. U. z 2025 r. poz. 383 - „KK"),

   b) handlu ludźmi, o którym mowa w art. 189a KK,

   c) o którym mowa w art. 228-230a, art. 250a KK, w art. 46 - 48 ustawy z dnia 25 czerwca 2010 r. o sporcie (tekst jedn.: Dz. U. z 2024 r. poz. 1488 z późn. zm.) lub w art. 54 ust. 1-4 ustawy z dnia 12 maja 2011 r. o refundacji leków, środków spożywczych specjalnego przeznaczenia żywieniowego oraz wyrobów medycznych (tekst jedn.: Dz. U. z 2024 r. poz. 930 z późn. zm.),

d) finansowania przestępstwa o charakterze terrorystycznym, o którym mowa w art. 165a KK, lub przestępstwo udaremniania lub utrudniania stwierdzenia przestępnego pochodzenia pieniędzy lub ukrywania ich pochodzenia, o którym mowa w art. 299 KK,

e) o charakterze terrorystycznym, o którym mowa w art. 115 § 20 KK, lub mające na celu popełnienie tego przestępstwa,

f) powierzenia wykonywania pracy małoletniemu cudzoziemcowi, o którym mowa w art. 9 ust. 2 ustawy z dnia 15 czerwca 2012 r. o skutkach powierzania wykonywania pracy cudzoziemcom przebywającym wbrew przepisom na terytorium Rzeczypospolitej Polskiej (tekst jedn.: Dz. U. z 2021 r. poz. 1745 z późn. zm.),

g) przeciwko obrotowi gospodarczemu, o których mowa w art. 296-307 KK, przestępstwo oszustwa, o którym mowa w art. 286 KK, przestępstwo przeciwko wiarygodności dokumentów, o których mowa w art. 270-277d KK, lub przestępstwo skarbowe,

h) o którym mowa w art. 9 ust. 1 i 3 lub art. 10 ustawy z dnia 15 czerwca 2012 r. o skutkach powierzania wykonywania pracy cudzoziemcom przebywającym wbrew przepisom na terytorium Rzeczypospolitej Polskiej (tekst jedn.: Dz. U. z 2021 r. poz. 1745 z późn. zm.)

- lub za odpowiedni czyn zabroniony określony w przepisach prawa obcego;

2) art. 108 ust. 1 pkt 2) PZP Zamawiający wykluczy Wykonawcę, jeżeli urzędującego członka jego organu zarządzającego lub nadzorczego, wspólnika spółki w spółce jawnej lub partnerskiej albo komplementariusza w spółce komandytowej lub komandytowo-akcyjnej lub prokurenta prawomocnie skazano za przestępstwo, o którym mowa w art. 108 ust. 1 pkt 1) PZP;

3) art. 108 ust. 1 pkt 3) PZP Zamawiający wykluczy Wykonawcę, wobec którego wydano prawomocny wyrok sądu lub ostateczną decyzję administracyjną o zaleganiu z uiszczeniem podatków, opłat lub składek na ubezpieczenie społeczne lub zdrowotne, chyba że Wykonawca odpowiednio przed upływem terminu do składania wniosków o dopuszczenie do udziału w postępowaniu albo przed upływem terminu składania ofert dokonał płatności należnych podatków, opłat lub składek na ubezpieczenie społeczne lub zdrowotne wraz z odsetkami lub grzywnami lub zawarł wiążące porozumienie w sprawie spłaty tych należności;

4) art. 108 ust. 1 pkt 4) PZP Zamawiający wykluczy Wykonawcę, wobec którego prawomocnie orzeczono zakaz ubiegania się o zamówienia publiczne;

5) art. 108 ust. 1 pkt 5) PZP Zamawiający wykluczy Wykonawcę, jeżeli Zamawiający może stwierdzić, na podstawie wiarygodnych przesłanek, że Wykonawca zawarł z innymi wykonawcami porozumienie mające na celu zakłócenie konkurencji, w szczególności jeżeli należąc do tej samej grupy kapitałowej w rozumieniu ustawy z dnia 16 lutego 2007 r. o ochronie konkurencji i konsumentów (tekst jedn.: Dz. U z 2024 r. poz. 1616 z późn. zm.), złożyli odrębne oferty, oferty częściowe lub wnioski o dopuszczenie do udziału w postępowaniu, chyba że wykażą, że przygotowali te oferty lub wnioski niezależnie od siebie;

6) art. 108 ust. 1 pkt 6 PZP Zamawiający wykluczy Wykonawcę, jeżeli, w przypadkach, o których mowa w art. 85 ust. 1 PZP, doszło do zakłócenia konkurencji wynikającego z wcześniejszego zaangażowania tego Wykonawcy

lub podmiotu, który należy z Wykonawcą do tej samej grupy kapitałowej w rozumieniu ustawy z dnia 16 lutego 2007 r. o ochronie konkurencji i konsumentów (tekst jedn.: Dz. U z 2024 r. poz. 1616 z późn. zm.), chyba że spowodowane tym zakłócenie konkurencji może być wyeliminowane w inny sposób niż przez wykluczenie Wykonawcy z udziału w postępowaniu o udzielenie zamówienia.

6.2. W postępowaniu mogą brać udział Wykonawcy, którzy nie podlegają wykluczeniu z postępowania o udzielenie zamówienia w okolicznościach, o których mowa w art. 109 ust. 1 pkt 1-5 i 7- 10 PZP. Na podstawie:

1) art. 109 ust. 1 pkt 1) PZP Zamawiający wykluczy Wykonawcę, który naruszył obowiązki dotyczące płatności podatków, opłat lub składek na ubezpieczenia społeczne lub zdrowotne, z wyjątkiem przypadku, o którym mowa w art. 108 ust. 1 pkt 3 PZP, chyba że Wykonawca odpowiednio przed upływem terminu do składania wniosków o dopuszczenie do udziału w postępowaniu albo przed upływem terminu składania ofert dokonał płatności należnych podatków, opłat lub składek na ubezpieczenia społeczne lub zdrowotne wraz z odsetkami lub grzywnami lub zawarł wiążące porozumienie w sprawie spłaty tych należności;

2) art. 109 ust. 1 pkt 2) PZP Zamawiający wykluczy Wykonawcę, który naruszył obowiązki w dziedzinie ochrony środowiska, prawa socjalnego lub prawa pracy:

   a) będącego osobą fizyczną skazanego prawomocnie za przestępstwo przeciwko środowisku, o którym mowa w rozdziale XXII KK lub za przestępstwo przeciwko prawom osób wykonujących pracę zarobkową, o którym mowa w rozdziale XXVIII KK, lub za odpowiedni czyn zabroniony określony w przepisach prawa obcego,

   b) będącego osobą fizyczną prawomocnie ukaranego za wykroczenie przeciwko prawom pracownika lub wykroczenie przeciwko środowisku, jeżeli za jego popełnienie wymierzono karę aresztu, ograniczenia wolności lub karę grzywny,

   c) wobec którego wydano ostateczną decyzję administracyjną o naruszeniu obowiązków wynikających z prawa ochrony środowiska, prawa pracy lub przepisów o zabezpieczeniu społecznym, jeżeli wymierzono tą decyzją karę pieniężną;

3) art. 109 ust. 1 pkt 3) PZP Zamawiający wykluczy Wykonawcę, jeżeli urzędującego członka jego organu zarządzającego lub nadzorczego, wspólnika spółki w spółce jawnej lub partnerskiej albo komplementariusza w spółce komandytowej lub komandytowo-akcyjnej lub prokurenta prawomocnie skazano za przestępstwo lub ukarano za wykroczenie, o którym mowa w art. 109 ust. 1 pkt 2 lit. a) lub b) PZP;

4) art. 109 ust. 1 pkt 4) PZP Zamawiający wykluczy Wykonawcę, w stosunku do którego otwarto likwidację, ogłoszono upadłość, którego aktywami zarządza likwidator lub sąd, zawarł układ z wierzycielami, którego działalność gospodarcza jest zawieszona albo znajduje się on w innej tego rodzaju sytuacji wynikającej z podobnej procedury przewidzianej w przepisach miejsca wszczęcia tej procedury;

5) art. 109 ust. 1 pkt 5) PZP Zamawiający wykluczy Wykonawcę, który w sposób zawiniony poważnie naruszył obowiązki zawodowe, co podważa jego uczciwość, w szczególności, gdy Wykonawca w wyniku zamierzonego działania lub rażącego niedbalstwa nie wykonał lub nienależycie wykonał zamówienie, co zamawiający jest w stanie wykazać za pomocą stosownych dowodów;

6) art. 109 ust. 1 pkt 7) PZP Zamawiający wykluczy Wykonawcę, który, z przyczyn leżących po jego stronie, w znacznym stopniu lub zakresie nie wykonał lub nienależycie wykonał albo długotrwale nienależycie wykonywał istotne zobowiązanie wynikające z wcześniejszej umowy w sprawie zamówienia publicznego lub umowy koncesji, co doprowadziło do wypowiedzenia lub odstąpienia od umowy, odszkodowania, wykonania zastępczego lub realizacji uprawnień z tytułu rękojmi za wady;

7) art. 109 ust. 1 pkt 8) PZP Zamawiający wykluczy Wykonawcę, który w wyniku zamierzonego działania lub rażącego niedbalstwa wprowadził Zamawiającego w błąd przy przedstawianiu informacji, że nie podlega wykluczeniu, spełnia warunki udziału w postępowaniu lub kryteria selekcji, co mogło mieć istotny wpływ na decyzje podejmowane przez Zamawiającego w postępowaniu o udzielenie zamówienia, lub który zataił te informacje lub nie jest w stanie przedstawić wymaganych podmiotowych środków dowodowych;

8) art. 109 ust. 1 pkt 9) PZP Zamawiający wykluczy Wykonawcę, który bezprawnie wpływał lub próbował wpływać na czynności Zamawiającego lub próbował pozyskać lub pozyskał informacje poufne, mogące dać mu przewagę w postępowaniu o udzielenie zamówienia;

9) art. 109 ust. 1 pkt 10) PZP Zamawiający wykluczy Wykonawcę, który w wyniku lekkomyślności lub niedbalstwa przedstawił informacje wprowadzające w błąd, co mogło mieć istotny wpływ na decyzje podejmowane przez Zamawiającego w postępowaniu o udzielenie zamówienia.

6.3. W postępowaniu mogą brać udział Wykonawcy, którzy nie podlegają wykluczeniu z postępowania na podstawie art. 7 ust. 1 pkt 1-3 ustawy z dnia 13 kwietnia 2022 r. o szczególnych rozwiązaniach w zakresie przeciwdziałania wspieraniu agresji na Ukrainę oraz służących ochronie bezpieczeństwa narodowego (tekst jedn.: Dz. U. z 2025 r. poz. 514 – „Specustawa"). Na podstawie:

1) art. 7 ust. 1 pkt 1 Specustawy Zamawiający wykluczy Wykonawcę wymienionego w wykazach określonych w rozporządzeniu 765/2006 i rozporządzeniu 269/2014 albo wpisanego na listę na podstawie decyzji w sprawie wpisu na listę rozstrzygającej o zastosowaniu środka, o którym mowa w art. 1 pkt 3 Specustawy,

2) art. 7 ust. 1 pkt 2 Specustawy Zamawiający wykluczy Wykonawcę, którego beneficjentem rzeczywistym w rozumieniu ustawy z dnia 1 marca 2018 r. o przeciwdziałaniu praniu pieniędzy oraz finansowaniu terroryzmu (tekst jedn. Dz. U. z 2025 r. poz. 644) jest osoba wymieniona w wykazach określonych w rozporządzeniu 765/2006 i rozporządzeniu 269/2014 albo wpisana na listę lub będąca takim beneficjentem rzeczywistym od dnia 24 lutego 2022 r., o ile została wpisana na listę na podstawie decyzji w sprawie wpisu na listę rozstrzygającej o zastosowaniu środka, o którym mowa w art. 1 pkt 3 Specustawy,

3) art. 7 ust. 1 pkt 3 Specustawy Zamawiający wykluczy Wykonawcę, którego jednostką dominującą w rozumieniu art. 3 ust. 1 pkt 37 ustawy z dnia 29 września 1994 r. o rachunkowości (tekst jedn. Dz. U. z 2023 r. poz. 120 z późn. zm.) jest podmiot wymieniony w wykazach określonych w rozporządzeniu 765/2006 i rozporządzeniu 269/2014 albo wpisany na listę lub będący taką jednostką dominującą od dnia 24 lutego 2022 r., o ile został wpisany na listę na podstawie decyzji w sprawie wpisu na listę rozstrzygającej o zastosowaniu środka, o którym mowa w art. 1 pkt 3 Specustawy.

6.4. W postępowaniu mogą brać udział Wykonawcy, którzy nie podlegają wykluczeniu z postępowania na podstawie art. 5k rozporządzenia Rady (UE) Nr 833/2014 z dnia 31 lipca 2014 r. dotyczącego środków ograniczających w związku z działaniami Rosji destabilizującymi sytuację na Ukrainie (Dz. Urz. UE nr L 229 z 31.7.2014, str. 1 z późn. zm.).

Na podstawie art. 5k ust. 1 w/w rozporządzenia Rady (UE) zakazuje się udzielania lub dalszego wykonywania wszelkich zamówień publicznych lub koncesji objętych zakresem dyrektyw w sprawie zamówień publicznych, a także zakresem art. 10 ust. 1 i 3, art. 10 ust. 6 lit. a)-e), art. 10 ust. 8, 9 i 10, art. 11, 12, 13 i 14 dyrektywy 2014/23/UE, art. 7 lit. a)-d), art. 8, art. 10 lit. b)-f) i lit. h)-j) dyrektywy 2014/24/UE, art. 18, art. 21 lit. b)-e) i lit. g)-i), art. 29 i 30 dyrektywy 2014/25/UE oraz art. 13 lit. a)-d), lit f)-h) i lit. j) dyrektywy 2009/81/WE na rzecz lub z udziałem:

a) obywateli rosyjskich, osób fizycznych zamieszkałych w Rosji lub osób prawnych, podmiotów lub organów z siedzibą w Rosji;

b) osób prawnych, podmiotów lub organów, do których prawa własności bezpośrednio lub pośrednio w ponad 50 % należą do osoby fizycznej lub prawnej, podmiotu lub organu, o których mowa w lit. a) niniejszego ustępu; lub

c) osób fizycznych lub prawnych, podmiotów lub organów działających w imieniu lub pod kierunkiem osoby fizycznej lub prawnej, podmiotu lub organu, o których mowa w lit. a) lub b) niniejszego ustępu,

w tym podwykonawców, dostawców lub podmiotów, na których zdolności polega się w rozumieniu dyrektyw w sprawie zamówień publicznych, w przypadku, gdy przypada na nich ponad 10% wartości zamówienia.

6.5. W związku z tym, iż wartość zamówienia nie przekracza wyrażonej w złotych równowartości kwoty dla usług 10 000 000 euro przesłanka wykluczenia, o której mowa w art. 108 ust. 2 PZP w niniejszym postępowaniu nie występuje.

6.6. Wykonawca może zostać wykluczony przez Zamawiającego na każdym etapie postępowania o udzielenie zamówienia.

6.7. Wykonawca nie podlega wykluczeniu w okolicznościach określonych w art. 108 ust. 1 pkt 1, 2 i 5 PZP lub art. 109 ust. 1 pkt 2-5 i 7-10 PZP, jeżeli udowodni Zamawiającemu, że spełnił łącznie przesłanki wymienione w art. 110 ust. 2 pkt 1)-3) PZP. Zamawiający ocenia, czy podjęte przez Wykonawcę czynności, o których mowa w zdaniu poprzednim, są wystarczające do wykazania jego rzetelności, uwzględniając wagę i szczególne okoliczności czynu Wykonawcy. Jeżeli podjęte przez Wykonawcę czynności, o których mowa wyżej, nie są wystarczające do wykazania jego rzetelności, Zamawiający wyklucza Wykonawcę.

7. WARUNKI UDZIAŁU W POSTĘPOWANIU O UDZIELENIE ZAMÓWIENIA

7.1. W postępowaniu mogą brać udział Wykonawcy, którzy spełniają warunki udziału w postępowaniu dotyczące:

1) zdolności do występowania w obrocie gospodarczym:

Zamawiający nie stawia szczególnych wymagań w zakresie opisu spełniania tego warunku udziału w postępowaniu.

2) uprawnień do prowadzenia określonej działalności gospodarczej lub zawodowej:

Zamawiający nie stawia szczególnych wymagań w zakresie opisu spełniania tego warunku udziału w postępowaniu.

3) sytuacji ekonomicznej lub finansowej:

Zamawiający nie stawia szczególnych wymagań w zakresie opisu spełniania warunku udziału w postępowaniu w odniesieniu do warunku dot. sytuacji ekonomicznej.

Warunek w odniesieniu do sytuacji finansowej, zostanie spełniony, jeśli Wykonawca wykaże, że posiada środki finansowe lub zdolność kredytową nie mniejszą niż:

I) dla Pakietu 1 41 000 zł

II) dla Pakietu 2 41 000 zł

III) dla Pakietu 3 36 000 zł

IV) dla Pakietu 4 61 000 zł

V) dla Pakietu 5 43 000 zł

VI) dla Pakietu 6 58 000 zł

VII) dla Pakietu 7 48 000 zł

VIII) dla Pakietu 8 41 000 zł

IX) dla Pakietu 9 52 000 zł

4) zdolności technicznej lub zawodowej:

a) Warunek ten, w zakresie doświadczenia, zostanie uznany za spełniony, jeśli Wykonawca wykaże, że w okresie ostatnich 3 lat liczonych wstecz od dnia, w którym upływa termin składania ofert (a jeżeli okres prowadzenia działalności jest krótszy – w tym okresie):

I) dla Pakietu 1

zrealizował lub realizuje (przy czym w tym przypadku będzie uwzględniana wartość zrealizowanej części przedmiotu umowy), na podstawie jednej lub większej ilości umów, usługi z zakresu gospodarki leśnej o łącznej wartości nie mniejszej niż 442 000 zł brutto polegające na wykonywaniu prac obejmujących prace z zakresu zagospodarowania lasu, zrywki i pozyskania drewna, przy czym: (a) w przypadku Wykonawców wspólnie ubiegających się o udzielenie zamówienia, co najmniej jeden z takich Wykonawców powinien wykazać usługi z zakresu gospodarki leśnej o wartości stanowiącej co najmniej 50% łącznej wartości usług wymaganej w treści niniejszego warunku, (b) w przypadku polegania na doświadczeniu podmiotów udostępniających zasoby, co najmniej jeden z takich podmiotów lub Wykonawca (a w przypadku Wykonawców wspólnie ubiegających się o udzielenie zamówienia - co najmniej jeden z takich Wykonawców) powinien wykazać usługi z zakresu gospodarki leśnej o wartości stanowiącej co najmniej 50% łącznej wartości usług wymaganej w treści niniejszego warunku;

II) dla Pakietu 2

zrealizował lub realizuje (przy czym w tym przypadku będzie uwzględniana wartość zrealizowanej części przedmiotu umowy), na podstawie jednej lub większej ilości umów, usługi z zakresu gospodarki leśnej o łącznej wartości nie mniejszej niż 438 000 zł brutto polegające na wykonywaniu prac obejmujących prace z zakresu zagospodarowania lasu, zrywki i pozyskania drewna, przy czym: (a) w przypadku Wykonawców wspólnie ubiegających się o udzielenie zamówienia, co najmniej jeden z takich Wykonawców powinien wykazać usługi z zakresu gospodarki leśnej o wartości stanowiącej co najmniej 50% łącznej wartości usług wymaganej w treści niniejszego warunku; (b) w przypadku polegania na doświadczeniu podmiotów udostępniających zasoby, co najmniej jeden z takich podmiotów lub Wykonawca (a w przypadku Wykonawców wspólnie ubiegających się o udzielenie zamówienia - co najmniej jeden z takich Wykonawców) powinien wykazać usługi z zakresu gospodarki leśnej o wartości stanowiącej co najmniej 50% łącznej wartości usług wymaganej w treści niniejszego warunku;

III) dla Pakietu 3

zrealizował lub realizuje (przy czym w tym przypadku będzie uwzględniana wartość zrealizowanej części przedmiotu umowy), na podstawie jednej lub większej ilości umów, usługi z zakresu gospodarki leśnej o łącznej wartości nie mniejszej niż 383 000 zł brutto polegające na wykonywaniu prac obejmujących prace z zakresu zagospodarowania lasu, zrywki i pozyskania drewna, przy czym: (a) w przypadku Wykonawców wspólnie ubiegających się o udzielenie zamówienia, co najmniej jeden z takich Wykonawców powinien wykazać usługi z zakresu gospodarki leśnej o wartości stanowiącej co najmniej 50% łącznej wartości usług wymaganej w treści niniejszego warunku; (b) w przypadku polegania na doświadczeniu podmiotów udostępniających zasoby, co najmniej jeden z takich podmiotów lub Wykonawca (a w przypadku Wykonawców wspólnie ubiegających się o udzielenie zamówienia - co najmniej jeden z takich Wykonawców) powinien wykazać usługi z zakresu gospodarki leśnej o wartości stanowiącej co najmniej 50% łącznej wartości usług wymaganej w treści niniejszego warunku;

IV) dla Pakietu 4

zrealizował lub realizuje (przy czym w tym przypadku będzie uwzględniana wartość zrealizowanej części przedmiotu umowy), na podstawie jednej lub większej ilości umów, usługi z zakresu gospodarki leśnej o łącznej wartości nie mniejszej niż 652 000 zł brutto polegające na wykonywaniu prac obejmujących prace z zakresu zagospodarowania lasu, zrywki i pozyskania drewna, przy czym: (a) w przypadku Wykonawców wspólnie ubiegających się o udzielenie zamówienia, co najmniej jeden z takich Wykonawców powinien wykazać usługi z zakresu gospodarki leśnej o

wartości stanowiącej co najmniej 50% łącznej wartości usług wymaganej w treści niniejszego warunku; (b) w przypadku polegania na doświadczeniu podmiotów udostępniających zasoby, co najmniej jeden z takich podmiotów lub Wykonawca (a w przypadku Wykonawców wspólnie ubiegających się o udzielenie zamówienia - co najmniej jeden z takich Wykonawców) powinien wykazać usługi z zakresu gospodarki leśnej o wartości stanowiącej co najmniej 50% łącznej wartości usług wymaganej w treści niniejszego warunku;

V) dla Pakietu 5

zrealizował lub realizuje (przy czym w tym przypadku będzie uwzględniana wartość zrealizowanej części przedmiotu umowy), na podstawie jednej lub większej ilości umów, usługi z zakresu gospodarki leśnej o łącznej wartości nie mniejszej niż 460 000 zł brutto polegające na wykonywaniu prac obejmujących prace z zakresu zagospodarowania lasu, zrywki i pozyskania drewna, przy czym: (a) w przypadku Wykonawców wspólnie ubiegających się o udzielenie zamówienia, co najmniej jeden z takich Wykonawców powinien wykazać usługi z zakresu gospodarki leśnej o wartości stanowiącej co najmniej 50% łącznej wartości usług wymaganej w treści niniejszego warunku; (b) w przypadku polegania na doświadczeniu podmiotów udostępniających zasoby, co najmniej jeden z takich podmiotów lub Wykonawca (a w przypadku Wykonawców wspólnie ubiegających się o udzielenie zamówienia - co najmniej jeden z takich Wykonawców) powinien wykazać usługi z zakresu gospodarki leśnej o wartości stanowiącej co najmniej 50% łącznej wartości usług wymaganej w treści niniejszego warunku;

VI) dla Pakietu 6

zrealizował lub realizuje (przy czym w tym przypadku będzie uwzględniana wartość zrealizowanej części przedmiotu umowy), na podstawie jednej lub większej ilości umów, usługi z zakresu gospodarki leśnej o łącznej wartości nie mniejszej niż 631 000 zł brutto polegające na wykonywaniu prac obejmujących prace z zakresu zagospodarowania lasu, zrywki i pozyskania drewna, przy czym: (a) w przypadku Wykonawców wspólnie ubiegających się o udzielenie zamówienia, co najmniej jeden z takich Wykonawców powinien wykazać usługi z zakresu gospodarki leśnej o wartości stanowiącej co najmniej 50% łącznej wartości usług wymaganej w treści niniejszego warunku; (b) w przypadku polegania na doświadczeniu podmiotów udostępniających zasoby, co najmniej jeden z takich podmiotów lub Wykonawca (a w przypadku Wykonawców wspólnie ubiegających się o udzielenie zamówienia - co najmniej jeden z takich Wykonawców) powinien wykazać usługi z zakresu gospodarki leśnej o wartości stanowiącej co najmniej 50% łącznej wartości usług wymaganej w treści niniejszego warunku;

VII) dla Pakietu 7

zrealizował lub realizuje (przy czym w tym przypadku będzie uwzględniana wartość zrealizowanej części przedmiotu umowy), na podstawie jednej lub większej ilości umów, usługi z zakresu gospodarki leśnej o łącznej wartości nie mniejszej niż 503 000 zł brutto polegające na wykonywaniu prac obejmujących prace z zakresu zagospodarowania lasu, zrywki i pozyskania drewna, przy czym: (a) w przypadku Wykonawców wspólnie ubiegających się o udzielenie zamówienia, co najmniej jeden z takich Wykonawców powinien wykazać usługi z zakresu gospodarki leśnej o wartości stanowiącej co najmniej 50% łącznej wartości usług wymaganej w treści niniejszego warunku; (b) w przypadku polegania na doświadczeniu podmiotów udostępniających zasoby, co najmniej jeden z takich podmiotów lub Wykonawca (a w przypadku Wykonawców wspólnie ubiegających się o udzielenie zamówienia - co najmniej jeden z takich Wykonawców) powinien wykazać usługi z zakresu gospodarki leśnej o wartości stanowiącej co najmniej 50% łącznej wartości usług wymaganej w treści niniejszego warunku;

VIII) dla Pakietu 8

zrealizował lub realizuje (przy czym w tym przypadku będzie uwzględniana wartość zrealizowanej części przedmiotu umowy), na podstawie jednej lub większej ilości umów, usługi z zakresu gospodarki leśnej o łącznej wartości nie mniejszej niż 447 000 zł brutto polegające na wykonywaniu prac obejmujących prace z zakresu zagospodarowania lasu, zrywki i pozyskania drewna, przy czym: (a) w przypadku Wykonawców wspólnie ubiegających się o udzielenie zamówienia, co najmniej jeden z takich Wykonawców powinien wykazać usługi z zakresu gospodarki leśnej o wartości stanowiącej co najmniej 50% łącznej wartości usług wymaganej w treści niniejszego warunku; (b) w przypadku polegania na doświadczeniu podmiotów udostępniających zasoby, co najmniej jeden z takich podmiotów lub Wykonawca (a w przypadku Wykonawców wspólnie ubiegających się o udzielenie zamówienia - co najmniej jeden z takich Wykonawców) powinien wykazać usługi z zakresu gospodarki leśnej o wartości stanowiącej co najmniej 50% łącznej wartości usług wymaganej w treści niniejszego warunku;

IX) dla Pakietu 9

zrealizował lub realizuje (przy czym w tym przypadku będzie uwzględniana wartość zrealizowanej części przedmiotu umowy), na podstawie jednej lub większej ilości umów, usługi z zakresu gospodarki leśnej o łącznej wartości nie mniejszej niż 557 000 zł brutto polegające na wykonywaniu prac obejmujących prace z zakresu zagospodarowania lasu, zrywki i pozyskania drewna, przy czym: (a) w przypadku Wykonawców wspólnie ubiegających się o udzielenie zamówienia, co najmniej jeden z takich Wykonawców powinien wykazać usługi z zakresu gospodarki leśnej o wartości stanowiącej co najmniej 50% łącznej wartości usług

wymaganej w treści niniejszego warunku; (b) w przypadku polegania na doświadczeniu podmiotów udostępniających zasoby, co najmniej jeden z takich podmiotów lub Wykonawca (a w przypadku Wykonawców wspólnie ubiegających się o udzielenie zamówienia - co najmniej jeden z takich Wykonawców) powinien wykazać usługi z zakresu gospodarki leśnej o wartości stanowiącej co najmniej 50% łącznej wartości usług wymaganej w treści niniejszego warunku;

b) Warunek ten, w zakresie potencjału technicznego, zostanie uznany za spełniony, jeśli Wykonawca wykaże, że dysponuje lub będzie dysponować:

I) dla Pakietu 1

a) co najmniej 1 sztuką ciągnika zrywkowego lub ciągnika przystosowanego do zrywki drewna,

b) co najmniej 1 sztuką przyczepy do zrywki nasiębiernej z mechanicznym załadunkiem i rozładunkiem drewna.

II) dla Pakietu 2

a) co najmniej 1 sztuką ciągnika zrywkowego lub ciągnika przystosowanego do zrywki drewna,

b) co najmniej 1 sztuką przyczepy do zrywki nasiębiernej z mechanicznym załadunkiem i rozładunkiem drewna.

III) dla Pakietu 3

a) co najmniej 1 sztuką ciągnika zrywkowego lub ciągnika przystosowanego do zrywki drewna,

b) co najmniej 1 sztuką przyczepy do zrywki nasiębiernej z mechanicznym załadunkiem i rozładunkiem drewna.

IV) dla Pakietu 4

a) co najmniej 1 sztuką ciągnika zrywkowego lub ciągnika przystosowanego do zrywki drewna,

b) co najmniej 1 sztuką przyczepy do zrywki nasiębiernej z mechanicznym załadunkiem i rozładunkiem drewna.

V) dla Pakietu 5

a) co najmniej 1 sztuką ciągnika zrywkowego lub ciągnika przystosowanego do zrywki drewna,

b) co najmniej 1 sztuką przyczepy do zrywki nasiębiernej z mechanicznym załadunkiem i rozładunkiem drewna.

VI) dla Pakietu 6

a) co najmniej 1 sztuką ciągnika zrywkowego lub ciągnika przystosowanego do zrywki drewna,

b) co najmniej 1 sztuką przyczepy do zrywki nasiębiernej z mechanicznym załadunkiem i rozładunkiem drewna.

VII) dla Pakietu 7

a) co najmniej 1 sztuką ciągnika zrywkowego lub ciągnika przystosowanego do zrywki drewna,

b) co najmniej 1 sztuką przyczepy do zrywki nasiębiernej z mechanicznym załadunkiem i rozładunkiem drewna.

VIII) dla Pakietu 8

a) co najmniej 1 sztuką ciągnika zrywkowego lub ciągnika przystosowanego do zrywki drewna,

b) co najmniej 1 sztuką przyczepy do zrywki nasiębiernej z mechanicznym załadunkiem i rozładunkiem drewna.

IX) dla Pakietu 9

a) co najmniej 1 sztuką ciągnika zrywkowego lub ciągnika przystosowanego do zrywki drewna,

b) co najmniej 1 sztuką przyczepy do zrywki nasiębiernej z mechanicznym załadunkiem i rozładunkiem drewna.

c) Warunek ten, w zakresie osób skierowanych przez Wykonawcę do realizacji zamówienia, zostanie uznany za spełniony, jeśli Wykonawca wykaże, że dysponuje lub będzie dysponować:

I) dla Pakietu 1

a) co najmniej 3 osobami, które ukończyły z wynikiem pozytywnym szkolenie dopuszczające do pracy z pilarką zgodnie z § 21 rozporządzenia Ministra Środowiska z dnia 24 sierpnia 2006 r. w sprawie bezpieczeństwa i higieny pracy przy wykonywaniu niektórych prac z zakresu gospodarki leśnej (Dz. U. z 2006 r. Nr 161, poz. 1141) lub posiadające odpowiadające im uprawnienia wydane na podstawie poprzednio obowiązujących przepisów albo odpowiadające im uprawnienia wydane w innych Państwach Członkowskich Unii Europejskiej:

lub **w przypadku, gdy Wykonawca zadeklaruje posiadanie 1 maszyny leśnej wielooperacyjnej typu harwester** (informację o posiadaniu należy umieścić w Części IV lit. C (pkt. 9) JEDZ, powyższy warunek zostanie uznany za spełniony, przy dysponowaniu:

- co najmniej 2 **osobami, które ukończyły z wynikiem pozytywnym szkolenie** dopuszczające do pracy z pilarką zgodnie z § 21 rozporządzenia Ministra Środowiska z dnia 24 sierpnia 2006 r. w sprawie bezpieczeństwa i higieny pracy przy wykonywaniu niektórych prac z zakresu gospodarki leśnej (Dz. U.Nr 161, poz. 1141) lub posiadające odpowiadające im uprawnienia wydane na podstawie poprzednio obowiązujących przepisów albo odpowiadające im uprawnienia wydane w innych Państwach Członkowskich Unii Europejskiej;

- co najmniej **1 osobą na stanowisko operatora maszyny leśnej typu harwester** posiadającą zaświadczenie kwalifikacyjne na podstawie art. 22 ust. 3 ustawy z dnia 21 grudnia 2000 r. o dozorze technicznym (tekst jedn. Dz.U. 2021 r. poz. 272 z późn zm.) lub posiadającą odpowiadające im uprawnienia wydane na podstawie poprzednio obowiązujących przepisów albo odpowiadające im uprawnienia wydane w innych Państwach Członkowskich Unii Europejskiej;

b) co najmniej 1 osobą nadzoru z wykształceniem leśnym wyższym, leśnym średnim lub posiadającymi dyplom ukończenia studium zawodowego świadczenia usług na rzecz leśnictwa bądź leśnych studiów podyplomowych;

c) co najmniej **2** osobami, które ukończyły szkolenie w zakresie pracy ze środkami chemicznymi zgodnie z rozporządzeniem Ministra Rolnictwa i Rozwoju Wsi z dnia 8 maja 2013 roku w sprawie szkoleń w zakresie środków ochrony roślin (tekst jedn. Dz. U. z 2022 r. poz. 824) lub posiadające odpowiadające im uprawnienia wydane na podstawie poprzednio obowiązujących przepisów, które uprawniają do pracy w kontakcie ze środkami ochrony roślin albo odpowiadające im uprawnienia wydane w innych Państwach Członkowskich Unii Europejskiej.

II) dla Pakietu 2

a) co najmniej 3 osobami, które ukończyły z wynikiem pozytywnym szkolenie dopuszczające do pracy z pilarką zgodnie z § 21 rozporządzenia Ministra Środowiska z dnia 24 sierpnia 2006 r. w sprawie bezpieczeństwa i higieny pracy przy wykonywaniu niektórych prac z zakresu gospodarki leśnej (Dz. U. z 2006 r. Nr 161, poz. 1141) lub posiadające odpowiadające im uprawnienia wydane na podstawie poprzednio obowiązujących przepisów albo odpowiadające im uprawnienia wydane w innych Państwach Członkowskich Unii Europejskiej;

lub **w przypadku, gdy Wykonawca zadeklaruje posiadanie 1 maszyny leśnej wielooperacyjnej typu harwester** (informację o posiadaniu należy umieścić w Części IV lit. C (pkt. 9) JEDZ, powyższy warunek zostanie uznany za spełniony, przy dysponowaniu:

- co najmniej 2 **osobami, które ukończyły z wynikiem pozytywnym szkolenie** dopuszczające do pracy z pilarką zgodnie z § 21 rozporządzenia Ministra Środowiska z dnia 24 sierpnia 2006 r. w sprawie bezpieczeństwa i higieny pracy przy wykonywaniu niektórych prac z zakresu gospodarki leśnej (Dz. U.Nr 161, poz. 1141) lub posiadające odpowiadające im uprawnienia wydane na podstawie poprzednio

obowiązujących przepisów albo odpowiadające im uprawnienia wydane w innych Państwach Członkowskich Unii Europejskiej;

- co najmniej **1 osobą na stanowisko operatora maszyny leśnej typu harwester** posiadającą zaświadczenie kwalifikacyjne na podstawie art. 22 ust. 3 ustawy z dnia 21 grudnia 2000 r. o dozorze technicznym (tekst jedn. Dz.U. 2021 r. poz. 272 z późn zm.) lub posiadającą odpowiadające im uprawnienia wydane na podstawie poprzednio obowiązujących przepisów albo odpowiadające im uprawnienia wydane w innych Państwach Członkowskich Unii Europejskiej;

b) co najmniej 1 osobą nadzoru z wykształceniem leśnym wyższym, leśnym średnim lub posiadającymi dyplom ukończenia studium zawodowego świadczenia usług na rzecz leśnictwa bądź leśnych studiów podyplomowych;

c) co najmniej **2** osobami, które ukończyły szkolenie w zakresie pracy ze środkami chemicznymi zgodnie z rozporządzeniem Ministra Rolnictwa i Rozwoju Wsi z dnia 8 maja 2013 roku w sprawie szkoleń w zakresie środków ochrony roślin (tekst jedn. Dz. U. z 2022 r. poz. 824) lub posiadające odpowiadające im uprawnienia wydane na podstawie poprzednio obowiązujących przepisów, które uprawniają do pracy w kontakcie ze środkami ochrony roślin albo odpowiadające im uprawnienia wydane w innych Państwach Członkowskich Unii Europejskiej.

III) dla Pakietu 3

a) co najmniej 3 osobami, które ukończyły z wynikiem pozytywnym szkolenie dopuszczające do pracy z pilarką zgodnie z § 21 rozporządzenia Ministra Środowiska z dnia 24 sierpnia 2006 r. w sprawie bezpieczeństwa i higieny pracy przy wykonywaniu niektórych prac z zakresu gospodarki leśnej (Dz. U. z 2006 r. Nr 161, poz. 1141) lub posiadające odpowiadające im uprawnienia wydane na podstawie poprzednio obowiązujących przepisów albo odpowiadające im uprawnienia wydane w innych Państwach Członkowskich Unii Europejskiej;

lub **w przypadku, gdy Wykonawca zadeklaruje posiadanie 1 maszyny leśnej wielooperacyjnej typu harwester** (informację o posiadaniu należy umieścić w Części IV lit. C (pkt. 9) JEDZ, powyższy warunek zostanie uznany za spełniony, przy dysponowaniu:

- co najmniej 2 **osobami, które ukończyły z wynikiem pozytywnym szkolenie** dopuszczające do pracy z pilarką zgodnie z § 21 rozporządzenia Ministra Środowiska z dnia 24 sierpnia 2006 r. w sprawie bezpieczeństwa i higieny pracy przy wykonywaniu

niektórych prac z zakresu gospodarki leśnej (Dz. U.Nr 161, poz. 1141) lub posiadające odpowiadające im uprawnienia wydane na podstawie poprzednio obowiązujących przepisów albo odpowiadające im uprawnienia wydane w innych Państwach Członkowskich Unii Europejskiej;

- co najmniej **1 osobą na stanowisko operatora maszyny leśnej typu harwester** posiadającą zaświadczenie kwalifikacyjne na podstawie art. 22 ust. 3 ustawy z dnia 21 grudnia 2000 r. o dozorze technicznym (tekst jedn. Dz.U. 2021 r. poz. 272 z późn zm.) lub posiadającą odpowiadające im uprawnienia wydane na podstawie poprzednio obowiązujących przepisów albo odpowiadające im uprawnienia wydane w innych Państwach Członkowskich Unii Europejskiej;

b) co najmniej 1 osobą nadzoru z wykształceniem leśnym wyższym, leśnym średnim lub posiadającymi dyplom ukończenia studium zawodowego świadczenia usług na rzecz leśnictwa bądź leśnych studiów podyplomowych;

c) co najmniej **2** osobami, które ukończyły szkolenie w zakresie pracy ze środkami chemicznymi zgodnie z rozporządzeniem Ministra Rolnictwa i Rozwoju Wsi z dnia 8 maja 2013 roku w sprawie szkoleń w zakresie środków ochrony roślin (tekst jedn. Dz. U. z 2022 r. poz. 824) lub posiadające odpowiadające im uprawnienia wydane na podstawie poprzednio obowiązujących przepisów, które uprawniają do pracy w kontakcie ze środkami ochrony roślin albo odpowiadające im uprawnienia wydane w innych Państwach Członkowskich Unii Europejskiej.

IV) dla Pakietu 4

a) co najmniej 4 osobami, które ukończyły z wynikiem pozytywnym szkolenie dopuszczające do pracy z pilarką zgodnie z § 21 rozporządzenia Ministra Środowiska z dnia 24 sierpnia 2006 r. w sprawie bezpieczeństwa i higieny pracy przy wykonywaniu niektórych prac z zakresu gospodarki leśnej (Dz. U. z 2006 r. Nr 161, poz. 1141) lub posiadające odpowiadające im uprawnienia wydane na podstawie poprzednio obowiązujących przepisów albo odpowiadające im uprawnienia wydane w innych Państwach Członkowskich Unii Europejskiej;

lub **w przypadku, gdy Wykonawca zadeklaruje posiadanie 1 maszyny leśnej wielooperacyjnej typu harwester** (informację o posiadaniu należy umieścić w Części IV lit. C (pkt. 9) JEDZ, powyższy warunek zostanie uznany za spełniony, przy dysponowaniu:

- co najmniej 2 **osobami, które ukończyły z wynikiem pozytywnym szkolenie** dopuszczające do pracy z

pilarką zgodnie z § 21 rozporządzenia Ministra Środowiska z dnia 24 sierpnia 2006 r. w sprawie bezpieczeństwa i higieny pracy przy wykonywaniu niektórych prac z zakresu gospodarki leśnej (Dz. U.Nr 161, poz. 1141) lub posiadające odpowiadające im uprawnienia wydane na podstawie poprzednio obowiązujących przepisów albo odpowiadające im uprawnienia wydane w innych Państwach Członkowskich Unii Europejskiej;

- co najmniej **1 osobą na stanowisko operatora maszyny leśnej typu harwester** posiadającą zaświadczenie kwalifikacyjne na podstawie art. 22 ust. 3 ustawy z dnia 21 grudnia 2000 r. o dozorze technicznym (tekst jedn. Dz.U. 2021 r. poz. 272 z późn zm.) lub posiadającą odpowiadające im uprawnienia wydane na podstawie poprzednio obowiązujących przepisów albo odpowiadające im uprawnienia wydane w innych Państwach Członkowskich Unii Europejskiej;

b) co najmniej 1 osobą nadzoru z wykształceniem leśnym wyższym, leśnym średnim lub posiadającymi dyplom ukończenia studium zawodowego świadczenia usług na rzecz leśnictwa bądź leśnych studiów podyplomowych;

c) co najmniej **2** osobami, które ukończyły szkolenie w zakresie pracy ze środkami chemicznymi zgodnie z rozporządzeniem Ministra Rolnictwa i Rozwoju Wsi z dnia 8 maja 2013 roku w sprawie szkoleń w zakresie środków ochrony roślin (tekst jedn. Dz. U. z 2022 r. poz. 824) lub posiadające odpowiadające im uprawnienia wydane na podstawie poprzednio obowiązujących przepisów, które uprawniają do pracy w kontakcie ze środkami ochrony roślin albo odpowiadające im uprawnienia wydane w innych Państwach Członkowskich Unii Europejskiej.

V) dla Pakietu 5

a) co najmniej 4 osobami, które ukończyły z wynikiem pozytywnym szkolenie dopuszczające do pracy z pilarką zgodnie z § 21 rozporządzenia Ministra Środowiska z dnia 24 sierpnia 2006 r. w sprawie bezpieczeństwa i higieny pracy przy wykonywaniu niektórych prac z zakresu gospodarki leśnej (Dz. U. z 2006 r. Nr 161, poz. 1141) lub posiadające odpowiadające im uprawnienia wydane na podstawie poprzednio obowiązujących przepisów albo odpowiadające im uprawnienia wydane w innych Państwach Członkowskich Unii Europejskiej;

lub **w przypadku, gdy Wykonawca zadeklaruje posiadanie 1 maszyny leśnej wielooperacyjnej typu harwester** (informację o posiadaniu należy umieścić w

Części IV lit. C (pkt. 9) JEDZ, powyższy warunek zostanie uznany za spełniony, przy dysponowaniu:

- co najmniej 2 **osobami, które ukończyły z wynikiem pozytywnym szkolenie** dopuszczające do pracy z pilarką zgodnie z § 21 rozporządzenia Ministra Środowiska z dnia 24 sierpnia 2006 r. w sprawie bezpieczeństwa i higieny pracy przy wykonywaniu niektórych prac z zakresu gospodarki leśnej (Dz. U.Nr 161, poz. 1141) lub posiadające odpowiadające im uprawnienia wydane na podstawie poprzednio obowiązujących przepisów albo odpowiadające im uprawnienia wydane w innych Państwach Członkowskich Unii Europejskiej;
- co najmniej **1 osobą na stanowisko operatora maszyny leśnej typu harwester** posiadającą zaświadczenie kwalifikacyjne na podstawie art. 22 ust. 3 ustawy z dnia 21 grudnia 2000 r. o dozorze technicznym (tekst jedn. Dz.U. 2021 r. poz. 272 z późn zm.) lub posiadającą odpowiadające im uprawnienia wydane na podstawie poprzednio obowiązujących przepisów albo odpowiadające im uprawnienia wydane w innych Państwach Członkowskich Unii Europejskiej;

b) co najmniej 1 osobą nadzoru z wykształceniem leśnym wyższym, leśnym średnim lub posiadającymi dyplom ukończenia studium zawodowego świadczenia usług na rzecz leśnictwa bądź leśnych studiów podyplomowych;

c) co najmniej **2** osobami, które ukończyły szkolenie w zakresie pracy ze środkami chemicznymi zgodnie z rozporządzeniem Ministra Rolnictwa i Rozwoju Wsi z dnia 8 maja 2013 roku w sprawie szkoleń w zakresie środków ochrony roślin (tekst jedn. Dz. U. z 2022 r. poz. 824) lub posiadające odpowiadające im uprawnienia wydane na podstawie poprzednio obowiązujących przepisów, które uprawniają do pracy w kontakcie ze środkami ochrony roślin albo odpowiadające im uprawnienia wydane w innych Państwach Członkowskich Unii Europejskiej.

VI) dla Pakietu 6

a) co najmniej 4 osobami, które ukończyły z wynikiem pozytywnym szkolenie dopuszczające do pracy z pilarką zgodnie z § 21 rozporządzenia Ministra Środowiska z dnia 24 sierpnia 2006 r. w sprawie bezpieczeństwa i higieny pracy przy wykonywaniu niektórych prac z zakresu gospodarki leśnej (Dz. U. z 2006 r. Nr 161, poz. 1141) lub posiadające odpowiadające im uprawnienia wydane na podstawie poprzednio obowiązujących przepisów albo odpowiadające im uprawnienia wydane w innych Państwach Członkowskich Unii Europejskiej;

lub **w przypadku, gdy Wykonawca zadeklaruje posiadanie 1 maszyny leśnej wielooperacyjnej typu harwester** (informację o posiadaniu należy umieścić w Części IV lit. C (pkt. 9) JEDZ, powyższy warunek zostanie uznany za spełniony, przy dysponowaniu:

- co najmniej 2 **osobami, które ukończyły z wynikiem pozytywnym szkolenie** dopuszczające do pracy z pilarką zgodnie z § 21 rozporządzenia Ministra Środowiska z dnia 24 sierpnia 2006 r. w sprawie bezpieczeństwa i higieny pracy przy wykonywaniu niektórych prac z zakresu gospodarki leśnej (Dz. U.Nr 161, poz. 1141) lub posiadające odpowiadające im uprawnienia wydane na podstawie poprzednio obowiązujących przepisów albo odpowiadające im uprawnienia wydane w innych Państwach Członkowskich Unii Europejskiej;
- co najmniej **1 osobą na stanowisko operatora maszyny leśnej typu harwester** posiadającą zaświadczenie kwalifikacyjne na podstawie art. 22 ust. 3 ustawy z dnia 21 grudnia 2000 r. o dozorze technicznym (tekst jedn. Dz.U. 2021 r. poz. 272 z późn zm.) lub posiadającą odpowiadające im uprawnienia wydane na podstawie poprzednio obowiązujących przepisów albo odpowiadające im uprawnienia wydane w innych Państwach Członkowskich Unii Europejskiej;

b) co najmniej 1 osobą nadzoru z wykształceniem leśnym wyższym, leśnym średnim lub posiadającymi dyplom ukończenia studium zawodowego świadczenia usług na rzecz leśnictwa bądź leśnych studiów podyplomowych;

c) co najmniej **2** osobami, które ukończyły szkolenie w zakresie pracy ze środkami chemicznymi zgodnie z rozporządzeniem Ministra Rolnictwa i Rozwoju Wsi z dnia 8 maja 2013 roku w sprawie szkoleń w zakresie środków ochrony roślin (tekst jedn. Dz. U. z 2022 r. poz. 824) lub posiadające odpowiadające im uprawnienia wydane na podstawie poprzednio obowiązujących przepisów, które uprawniają do pracy w kontakcie ze środkami ochrony roślin albo odpowiadające im uprawnienia wydane w innych Państwach Członkowskich Unii Europejskiej.

VII) dla Pakietu 7

a) co najmniej 3 osobami, które ukończyły z wynikiem pozytywnym szkolenie dopuszczające do pracy z pilarką zgodnie z § 21 rozporządzenia Ministra Środowiska z dnia 24 sierpnia 2006 r. w sprawie bezpieczeństwa i higieny pracy przy wykonywaniu niektórych prac z zakresu gospodarki leśnej (Dz. U. z 2006 r. Nr 161, poz. 1141) lub posiadające odpowiadające im uprawnienia wydane na podstawie

poprzednio obowiązujących przepisów albo odpowiadające im uprawnienia wydane w innych Państwach Członkowskich Unii Europejskiej;

lub **w przypadku, gdy Wykonawca zadeklaruje posiadanie 1 maszyny leśnej wielooperacyjnej typu harwester** (informację o posiadaniu należy umieścić w Części IV lit. C (pkt. 9) JEDZ, powyższy warunek zostanie uznany za spełniony, przy dysponowaniu:

- co najmniej 2 **osobami, które ukończyły z wynikiem pozytywnym szkolenie** dopuszczające do pracy z pilarką zgodnie z § 21 rozporządzenia Ministra Środowiska z dnia 24 sierpnia 2006 r. w sprawie bezpieczeństwa i higieny pracy przy wykonywaniu niektórych prac z zakresu gospodarki leśnej (Dz. U.Nr 161, poz. 1141) lub posiadające odpowiadające im uprawnienia wydane na podstawie poprzednio obowiązujących przepisów albo odpowiadające im uprawnienia wydane w innych Państwach Członkowskich Unii Europejskiej;
- co najmniej **1 osobą na stanowisko operatora maszyny leśnej typu harwester** posiadającą zaświadczenie kwalifikacyjne na podstawie art. 22 ust. 3 ustawy z dnia 21 grudnia 2000 r. o dozorze technicznym (tekst jedn. Dz.U. 2021 r. poz. 272 z późn zm.) lub posiadającą odpowiadające im uprawnienia wydane na podstawie poprzednio obowiązujących przepisów albo odpowiadające im uprawnienia wydane w innych Państwach Członkowskich Unii Europejskiej;

b) co najmniej 1 osobą nadzoru z wykształceniem leśnym wyższym, leśnym średnim lub posiadającymi dyplom ukończenia studium zawodowego świadczenia usług na rzecz leśnictwa bądź leśnych studiów podyplomowych;

c) co najmniej **2** osobami, które ukończyły szkolenie w zakresie pracy ze środkami chemicznymi zgodnie z rozporządzeniem Ministra Rolnictwa i Rozwoju Wsi z dnia 8 maja 2013 roku w sprawie szkoleń w zakresie środków ochrony roślin (tekst jedn. Dz. U. z 2022 r. poz. 824) lub posiadające odpowiadające im uprawnienia wydane na podstawie poprzednio obowiązujących przepisów, które uprawniają do pracy w kontakcie ze środkami ochrony roślin albo odpowiadające im uprawnienia wydane w innych Państwach Członkowskich Unii Europejskiej.

VIII) dla Pakietu 8

a) co najmniej 3 osobami, które ukończyły z wynikiem pozytywnym szkolenie dopuszczające do pracy z pilarką zgodnie z § 21 rozporządzenia Ministra Środowiska z dnia 24 sierpnia 2006 r. w sprawie bezpieczeństwa i higieny pracy przy wykonywaniu

niektórych prac z zakresu gospodarki leśnej (Dz. U. z 2006 r. Nr 161, poz. 1141) lub posiadające odpowiadające im uprawnienia wydane na podstawie poprzednio obowiązujących przepisów albo odpowiadające im uprawnienia wydane w innych Państwach Członkowskich Unii Europejskiej;

lub **w przypadku, gdy Wykonawca zadeklaruje posiadanie 1 maszyny leśnej wielooperacyjnej typu harwester** (informację o posiadaniu należy umieścić w Części IV lit. C (pkt. 9) JEDZ, powyższy warunek zostanie uznany za spełniony, przy dysponowaniu:

- co najmniej 2 **osobami, które ukończyły z wynikiem pozytywnym szkolenie** dopuszczające do pracy z pilarką zgodnie z § 21 rozporządzenia Ministra Środowiska z dnia 24 sierpnia 2006 r. w sprawie bezpieczeństwa i higieny pracy przy wykonywaniu niektórych prac z zakresu gospodarki leśnej (Dz. U.Nr 161, poz. 1141) lub posiadające odpowiadające im uprawnienia wydane na podstawie poprzednio obowiązujących przepisów albo odpowiadające im uprawnienia wydane w innych Państwach Członkowskich Unii Europejskiej;
- co najmniej **1 osobą na stanowisko operatora maszyny leśnej typu harwester** posiadającą zaświadczenie kwalifikacyjne na podstawie art. 22 ust. 3 ustawy z dnia 21 grudnia 2000 r. o dozorze technicznym (tekst jedn. Dz.U. 2021 r. poz. 272 z późn zm.) lub posiadającą odpowiadające im uprawnienia wydane na podstawie poprzednio obowiązujących przepisów albo odpowiadające im uprawnienia wydane w innych Państwach Członkowskich Unii Europejskiej;

b) co najmniej 1 osobą nadzoru z wykształceniem leśnym wyższym, leśnym średnim lub posiadającymi dyplom ukończenia studium zawodowego świadczenia usług na rzecz leśnictwa bądź leśnych studiów podyplomowych;

c) co najmniej **2** osobami, które ukończyły szkolenie w zakresie pracy ze środkami chemicznymi zgodnie z rozporządzeniem Ministra Rolnictwa i Rozwoju Wsi z dnia 8 maja 2013 roku w sprawie szkoleń w zakresie środków ochrony roślin (tekst jedn. Dz. U. z 2022 r. poz. 824) lub posiadające odpowiadające im uprawnienia wydane na podstawie poprzednio obowiązujących przepisów, które uprawniają do pracy w kontakcie ze środkami ochrony roślin albo odpowiadające im uprawnienia wydane w innych Państwach Członkowskich Unii Europejskiej.

IX) dla Pakietu 9

a) co najmniej 4 osobami, które ukończyły z wynikiem pozytywnym szkolenie dopuszczające do pracy z

pilarką zgodnie z § 21 rozporządzenia Ministra Środowiska z dnia 24 sierpnia 2006 r. w sprawie bezpieczeństwa i higieny pracy przy wykonywaniu niektórych prac z zakresu gospodarki leśnej (Dz. U. z 2006 r. Nr 161, poz. 1141) lub posiadające odpowiadające im uprawnienia wydane na podstawie poprzednio obowiązujących przepisów albo odpowiadające im uprawnienia wydane w innych Państwach Członkowskich Unii Europejskiej;

lub **w przypadku, gdy Wykonawca zadeklaruje posiadanie 1 maszyny leśnej wielooperacyjnej typu harwester** (informację o posiadaniu należy umieścić w Części IV lit. C (pkt. 9) JEDZ, powyższy warunek zostanie uznany za spełniony, przy dysponowaniu:

- co najmniej 2 **osobami, które ukończyły z wynikiem pozytywnym szkolenie** dopuszczające do pracy z pilarką zgodnie z § 21 rozporządzenia Ministra Środowiska z dnia 24 sierpnia 2006 r. w sprawie bezpieczeństwa i higieny pracy przy wykonywaniu niektórych prac z zakresu gospodarki leśnej (Dz. U.Nr 161, poz. 1141) lub posiadające odpowiadające im uprawnienia wydane na podstawie poprzednio obowiązujących przepisów albo odpowiadające im uprawnienia wydane w innych Państwach Członkowskich Unii Europejskiej;
- co najmniej **1 osobą na stanowisko operatora maszyny leśnej typu harwester** posiadającą zaświadczenie kwalifikacyjne na podstawie art. 22 ust. 3 ustawy z dnia 21 grudnia 2000 r. o dozorze technicznym (tekst jedn. Dz.U. 2021 r. poz. 272 z późn zm.) lub posiadającą odpowiadające im uprawnienia wydane na podstawie poprzednio obowiązujących przepisów albo odpowiadające im uprawnienia wydane w innych Państwach Członkowskich Unii Europejskiej;

b) co najmniej 1 osobą nadzoru z wykształceniem leśnym wyższym, leśnym średnim lub posiadającymi dyplom ukończenia studium zawodowego świadczenia usług na rzecz leśnictwa bądź leśnych studiów podyplomowych;

c) co najmniej **2** osobami, które ukończyły szkolenie w zakresie pracy ze środkami chemicznymi zgodnie z rozporządzeniem Ministra Rolnictwa i Rozwoju Wsi z dnia 8 maja 2013 roku w sprawie szkoleń w zakresie środków ochrony roślin (tekst jedn. Dz. U. z 2022 r. poz. 824) lub posiadające odpowiadające im uprawnienia wydane na podstawie poprzednio obowiązujących przepisów, które uprawniają do pracy w kontakcie ze środkami ochrony roślin albo odpowiadające im uprawnienia wydane w innych Państwach Członkowskich Unii Europejskiej.

7.2. Ocena spełniania warunków udziału w postępowaniu dokonana zostanie zgodnie z formułą „spełnia”/„nie spełnia”, w oparciu o informacje zawarte w dokumentach i oświadczeniach, o których mowa w rozdziale 9.

7.3. Jeżeli Wykonawca ubiega się o udzielenie zamówienia na kilka Pakietów, nie może celem wykazania spełnienia warunków udziału w postępowaniu wskazywać w więcej niż jednym Pakiecie:

1) wartości tego samego doświadczenia,

2) tych samych osób przewidzianych do realizacji zamówienia do pełnienia takich samych funkcji, przy czym Zamawiający dopuszcza, aby osoba nadzoru oraz osoba, która ukończyła szkolenie w zakresie pracy ze środkami chemicznymi zgodnie z rozporządzeniem Ministra Rolnictwa i Rozwoju Wsi z dnia 8 maja 2013 roku w sprawie szkoleń w zakresie środków ochrony roślin (tekst jedn. Dz. U. z 2022 r. poz. 824) lub posiadające odpowiadające im uprawnienia wydane na podstawie poprzednio obowiązujących przepisów które uprawniają do pracy w kontakcie ze środkami ochrony roślin albo odpowiadające im uprawnienia wydane w innych Państwach Członkowskich Unii Europejskiej, była wskazywana w więcej niż w jednym Pakiecie;

3) tego samego potencjału finansowego.

7.4. Wykonawcy mogą wspólnie ubiegać się o udzielenie zamówienia. Żaden z Wykonawców wspólnie ubiegających się o udzielenie zamówienia nie może podlegać wykluczeniu z postępowania. W przypadku Wykonawców wspólnie ubiegających się o udzielenie zamówienia warunki udziału w postępowaniu określone w pkt 7.1. powinni spełniać łącznie wszyscy Wykonawcy, z zastrzeżeniem, warunku opisanego w pkt 7.1. ppkt 4) lit. a). Działając na podstawie art. 117 ust. 1 PZP, w odniesieniu do warunku udziału w postępowaniu opisanego w pkt 7.1. ppkt 4) lit. a), Zamawiający wymaga, aby w przypadku Wykonawców wspólnie ubiegających się o udzielenie zamówienia, co najmniej jeden z takich Wykonawców wykazał usługi z zakresu gospodarki leśnej o wartości stanowiącej co najmniej 50% łącznej wartości usług wymaganej w treści tego warunku.

W odniesieniu do warunków dotyczących wykształcenia, kwalifikacji zawodowych lub doświadczenia Wykonawcy wspólnie ubiegający się o udzielenie zamówienia mogą polegać na zdolnościach tych z Wykonawców, którzy wykonają usługi, do realizacji których te zdolności są wymagane. **W przypadku, o którym mowa w pkt 7.1. ppkt 4) lit a) SWZ, Wykonawcy wspólnie ubiegający się o udzielenie zamówienia dołączają do oferty oświadczenie, z którego wynika, które usługi wykonają poszczególni Wykonawcy.**

7.5. Wykonawca może w celu potwierdzenia spełniania warunków udziału w postępowaniu, polegać na zdolnościach technicznych lub zawodowych lub sytuacji finansowej podmiotów udostępniających zasoby, niezależnie od charakteru prawnego łączących go z nimi stosunków prawnych, z zastrzeżeniem, że w przypadku powoływania się na zasoby podmiotu udostępniającego zasoby celem wykazania spełniania warunku udziału w postępowaniu w zakresie doświadczenia, warunek określony w 7.1. ppkt 4) lit a) SWZ co najmniej jeden z takich podmiotów lub Wykonawca (a w przypadku Wykonawców wspólnie ubiegających się o udzielenie zamówienia - co najmniej jeden z takich Wykonawców) powinien wykazać usługi z zakresu gospodarki leśnej o wartości stanowiącej co najmniej 50% łącznej wartości usług wymaganej w treści warunku. W odniesieniu do warunków dotyczących wykształcenia, kwalifikacji zawodowych lub doświadczenia Wykonawcy mogą polegać na zdolnościach podmiotów udostępniających zasoby, jeśli podmioty te wykonają usługi, do realizacji, których te zdolności są wymagane.

Zamawiający ocenia, czy udostępniane Wykonawcy przez podmioty udostępniające zasoby zdolności techniczne lub zawodowe lub ich sytuacja finansowa, pozwalają na wykazanie przez Wykonawcę spełniania warunków udziału w postępowaniu, o których mowa w pkt 7.1. ppkt 3) i 4) SWZ, a także bada, czy nie zachodzą wobec tego podmiotu podstawy wykluczenia, które zostały przewidziane w pkt 6.1.-6.4. SWZ względem Wykonawcy.

Podmiot, który zobowiązał się do udostępnienia zasobów, odpowiada solidarnie z Wykonawcą, który polega na jego sytuacji finansowej, za szkodę poniesioną przez Zamawiającego powstałą wskutek nieudostępnienia tych zasobów, chyba że za nieudostępnienie zasobów podmiot ten nie ponosi winy.

Jeżeli zdolności techniczne lub zawodowe, sytuacja finansowa podmiotu udostępniającego zasoby nie potwierdzają spełniania przez Wykonawcę warunków udziału w postępowaniu lub zachodzą wobec tego podmiotu podstawy wykluczenia, Zamawiający żąda, aby Wykonawca w terminie określonym przez Zamawiającego zastąpił ten podmiot innym podmiotem lub podmiotami albo wykazał, że samodzielnie spełnia warunki udziału w postępowaniu.

Wykonawca nie może, po upływie terminu składania ofert, powoływać się na zdolności lub sytuację podmiotów udostępniających zasoby, jeżeli na etapie składania ofert nie polegał on w danym zakresie na zdolnościach lub sytuacji podmiotów udostępniających zasoby.

7.6. Oceniając zdolność techniczną lub zawodową Wykonawcy, Zamawiający działając na podstawie art. 116 ust. 2 PZP może, na każdym etapie postępowania, uznać, że Wykonawca nie posiada wymaganych zdolności, jeżeli posiadanie przez Wykonawcę sprzecznych interesów, w szczególności zaangażowanie zasobów technicznych lub zawodowych Wykonawcy w inne przedsięwzięcia gospodarcze Wykonawcy może mieć negatywny wpływ na realizację zamówienia.

8. INFORMACJA O PRZEDMIOTOWYCH ŚRODKACH DOWODOWYCH

Zamawiający nie wymaga od wykonawców przedłożenia przedmiotowych środków dowodowych.

9. WYKAZ OŚWIADCZEŃ ORAZ PODMIOTOWYCH ŚRODKÓW DOWODOWYCH W CELU WYKAZANIA BRAKU PODSTAW DO WYKLUCZENIA Z POSTĘPOWANIA ORAZ SPEŁNIENIA WARUNKÓW UDZIAŁU W POSTĘPOWANIU

9.1. W celu potwierdzenia braku podstaw do wykluczenia z postępowania, o których mowa w pkt 6.1.-6.4. oraz w celu potwierdzenia spełniania warunków udziału w postępowaniu, o których mowa w pkt 7.1. **Wykonawca zobowiązany jest złożyć wraz z ofertą:**

a) oświadczenie Wykonawcy o niepodleganiu wykluczeniu i spełnieniu warunków udziału w postępowaniu, złożone na formularzu jednolitego europejskiego dokumentu zamówienia („JEDZ"), sporządzonego zgodnie ze wzorem

standardowego formularza określonego w rozporządzeniu wykonawczym Komisji (UE) 2016/7 z dnia 5 stycznia 2016 r. ustanawiającym standardowy formularz jednolitego europejskiego dokumentu zamówienia (Dz. Urz. UE seria L 2016 r. Nr 3, s. 16). JEDZ stanowi dowód potwierdzający brak podstaw wykluczenia i spełnienie warunków udziału w postępowania, na dzień składania ofert, tymczasowo zastępujący wymagane przez Zamawiającego podmiotowe środki dowodowe.

Treść JEDZ określona została w Załączniku nr 4 do SWZ. JEDZ Wykonawca sporządza, pod rygorem nieważności, w formie elektronicznej (tj. w postaci elektronicznej opatrzonej kwalifikowanym podpisem elektronicznym).

W JEDZ należy podać następujące informacje:

- na potwierdzenie braku podstaw do wykluczenia wskazanych w art. 108 ust. 1 pkt 1) -2) PZP informacje wymagane w Części III lit. A JEDZ (w zakresie przestępstw o których mowa w art. 115 § 20 KK, art. 165a KK, art. 189a KK, art. 228-230a KK, art. 250a KK, art. 258 KK, art. 286 KK, art. 299 KK, przestępstwa skarbowe, art. 46 i art. 48 ustawy z dnia 25 czerwca 2010 r. o sporcie, w art. 54 ust. 1 - 4 ustawy z dnia 12 maja 2011 r. o refundacji leków, środków spożywczych specjalnego przeznaczenia żywieniowego oraz wyrobów medycznych, art. 9 ust. 2 ustawy z dnia 15 czerwca 2012 r. o skutkach powierzenia wykonywania pracy cudzoziemcom przebywającym wbrew przepisom na terytorium Rzeczypospolitej Polskiej), informacje wymagane w Części III lit. C wiersz pierwszy JEDZ (w zakresie przestępstw, o których mowa w art. 9 ust. 1 i 3 lub 10 ustawy z dnia 15 czerwca 2012 r. o skutkach powierzania wykonywania pracy cudzoziemcom przebywającym wbrew przepisom na terytorium Rzeczypospolitej Polskiej) oraz informacje wymagane w Części III lit. D JEDZ (w zakresie przestępstw, o których mowa w art. 47 ustawy z dnia 12 maja 2011 r. o sporcie, art. 270 - 277d KK, art. 296 - 307 KK, z wyjątkiem art. 299 KK);
- na potwierdzenie braku podstaw do wykluczenia wskazanych w art. 108 ust. 1 pkt 3) PZP – informacje wymagane w Części III lit. B JEDZ;
- na potwierdzenie braku podstaw do wykluczenia wskazanych w art. 108 ust. 1 pkt 4) PZP – informacje wymagane w Części III lit. D JEDZ;
- na potwierdzenie braku podstaw do wykluczenia wskazanych w art. 108 ust. 1 pkt 5) PZP – informacje wymagane w informacje wymagane w Części III lit. C wiersz czwarty JEDZ;
- na potwierdzenie braku podstaw do wykluczenia wskazanych w art. 108 ust. 1 pkt 6 PZP – informacje wymagane w Części III lit. C wiersz szósty JEDZ;
- na potwierdzenie braku podstaw do wykluczenia wskazanych w art. 109 ust. 1 pkt 1) PZP – informacje wymagane w Części III lit. B JEDZ;
- na potwierdzenie braku podstaw do wykluczenia wskazanych w art. 109 ust. 1 pkt 2) - informacje wymagane w Części III lit C wiersz pierwszy JEDZ;
- na potwierdzenie braku podstaw do wykluczenia wskazanych w art. 109 ust. 1 pkt 3) - informacje wymagane w Części III lit C wiersz pierwszy JEDZ;

- na potwierdzenie braku podstaw do wykluczenia wskazanych w art. 109 ust. 1 pkt 4) PZP – informacje wymagane w Części III lit. C wiersz drugi JEDZ;
- na potwierdzenie braku podstaw do wykluczenia wskazanych w art. 109 ust. 1 pkt 5) PZP – informacje wymagane w Części III lit. C wiersz trzeci JEDZ;
- na potwierdzenie braku podstaw do wykluczenia wskazanych w art. 109 ust. 1 pkt 7) PZP – informacje wymagane w Części III lit. C wiersz siódmy JEDZ;
- na potwierdzenie braku podstaw do wykluczenia wskazanych w art. 109 ust. 1 pkt 8) – informacje wymagane w Części III lit. C wiersz ósmy JEDZ;
- na potwierdzenie braku podstaw do wykluczenia wskazanych w art. 109 ust. 1 pkt 9) PZP –– informacje wymagane w Części III lit. C wiersz ósmy JEDZ;
- na potwierdzenie braku podstaw do wykluczenia wskazanych w art. 109 ust. 1 pkt 10) PZP – informacje wymagane w Części III lit. C wiersz ósmy JEDZ;
- na potwierdzenie braku podstaw do wykluczenia wskazanych w art. 7 ust. 1 pkt 1-3 ustawy z dnia 13 kwietnia 2022 r. o szczególnych rozwiązaniach w zakresie przeciwdziałania wspieraniu agresji na Ukrainę oraz służących ochronie bezpieczeństwa narodowego (tekst jedn. Dz. U. z 2025 r. poz. 514) – informacje wymagane w Części III lit D JEDZ;
- na potwierdzenie spełnienia warunku udziału w postępowaniu dot. sytuacji finansowej – informacje nt. wysokości posiadanych środków finansowych lub zdolności kredytowej Wykonawcy, które należy podać w Części IV lit. B (pkt 6) JEDZ;
- na potwierdzenie spełnienia warunku udziału w postępowaniu dot. zdolności technicznej lub zawodowej w zakresie doświadczenia – informacje nt. usług zrealizowanych lub realizowanych (przy czym w tym przypadku będzie uwzględniana wartość zrealizowanej części przedmiotu umowy) w okresie ostatnich 3 lat liczonych wstecz od dnia, w którym upływa termin składania ofert (a jeżeli okres prowadzenia działalności jest krótszy – w tym okresie) z zakresu gospodarki leśnej o łącznej wartości nie mniejszą niż:

dla Pakietu 1 442 000 zł brutto,

dla Pakietu 2 438 000 zł brutto,

dla Pakietu 3 383 000 zł brutto,

dla Pakietu 4 652 000 zł brutto,

dla Pakietu 5 460 000 zł brutto,

dla Pakietu 6 631 000 zł brutto,

dla Pakietu 7 503 000 zł brutto,

dla Pakietu 8 447 000 zł brutto,

dla Pakietu 9 557 000 zł brutto,

polegających na wykonywaniu prac obejmujących zagospodarowanie lasu, zrywkę i pozyskanie drewna oraz ochronę przeciwpożarową, które należy podać w Części IV lit. C (pkt 1b) JEDZ;

We wskazanej części JEDZ należy podać informacje nt. podmiotu, na rzecz którego były wykonywane usługi (ze wskazaniem nazwy i jego siedziby), terminu wykonywania usługi (dat dziennych rozpoczęcia i zakończenia realizacji usługi), rodzaju wykonanych usług oraz wartości (brutto) wykonanych usług.

Jeżeli Wykonawca powołuje się na doświadczenie w realizacji usług, wykonywanych wspólnie z innymi Wykonawcami informacje, o których mowa wyżej dotyczą usług, w których wykonaniu Wykonawca ten bezpośrednio uczestniczył, a w przypadku świadczeń powtarzających się lub ciągłych, w których wykonywaniu bezpośrednio uczestniczył lub uczestniczy.

- na potwierdzenie spełnienia warunku udziału w postępowaniu dot. zdolności technicznej lub zawodowej w zakresie potencjału technicznego – informacje nt. ilości (1) maszyn leśnych typu harwester oraz (2) ciągników zrywkowych lub ciągników przystosowanych do zrywki drewna, którymi dysponuje lub będzie dysponować Wykonawca, które należy podać w Części IV lit. C (pkt 9) JEDZ;

  We wskazanej części JEDZ należy podać informacje nt. rodzaju urządzeń zgodnie z pkt. 7.1. ppkt 4) lit b) SWZ, tj. maszyna leśna typu harwester, ciągnik zrywkowy lub ciągnik przystosowany do zrywki drewna, ich opis tj. marka, model, podstawy dysponowania oraz numer seryjny, numer rejestracyjny lub inne oznaczenie pozwalające na indywidualizację.

  - na potwierdzenie spełnienia warunku udziału w postępowaniu dot. zdolności technicznej lub zawodowej w zakresie osób skierowanych przez Wykonawcę do realizacji zamówienia – informacje nt. ilości (1) osób które ukończyły z wynikiem pozytywnym szkolenie dopuszczające do pracy z pilarką zgodnie z § 21 rozporządzenia Ministra Środowiska z dnia 24 sierpnia 2006 r. w sprawie bezpieczeństwa i higieny pracy przy wykonywaniu niektórych prac z zakresu gospodarki leśnej (Dz. U. z 2006 r. Nr 161, poz. 1141) lub posiadających odpowiadające im uprawnienia wydane na podstawie poprzednio obowiązujących przepisów albo odpowiadające im uprawnienia wydane w innych Państwach Członkowskich Unii Europejskiej, (2) osób nadzoru z wykształceniem leśnym wyższym, leśnym średnim lub posiadających dyplom ukończenia studium zawodowego świadczenia usług na rzecz leśnictwa bądź leśnych studiów podyplomowych oraz (3) osób, które ukończyły szkolenie w zakresie pracy ze środkami chemicznymi zgodnie z rozporządzeniem Ministra Rolnictwa i Rozwoju Wsi z dnia 8 maja 2013 roku w sprawie szkoleń w zakresie środków ochrony roślin (tekst jedn. Dz. U. z 2022 r. poz. 824) lub posiadające odpowiadające im uprawnienia wydane na podstawie poprzednio obowiązujących przepisów, które uprawniają do pracy w kontakcie ze środkami ochrony roślin albo odpowiadające im uprawnienia wydane w innych Państwach Członkowskich Unii Europejskiej, które należy podać w Części IV lit. C (pkt 2) JEDZ. We wskazanej części JEDZ należy podać informacje nt. danych personalnych (imię i nazwisko) osób skierowanych przez Wykonawcę do realizacji zamówienia, zakresu wykonywanych przez

nich czynności, posiadanych kwalifikacji zawodowych, uprawnień (jeżeli są wymagane) oraz podstawy dysponowania, a w stosunku do osób nadzoru należy podać również ich wykształcenie.

- Wykonawca w JEDZ wskazuje, czy w toku postępowania o udzielenie zamówienia publicznego będzie posługiwał się certyfikatem („Certyfikat") potwierdzającym udzielenie certyfikacji wykonawców zamówień publicznych odpowiednio w zakresie, o którym mowa w art. 3 ust. 2 pkt 1 lub 2 ustawy z dnia 5 sierpnia 2025 r. o certyfikacji wykonawców zamówień publicznych (Dz. U. z 2025 r., poz. 1235 – „Ustawa o certyfikacji wykonawców").

  W przypadku posługiwania się w postępowaniu o udzielenie zamówienia Certyfikatem, Wykonawca podaje informacje wymagane w Część II (Informacje dotyczące Wykonawcy) lit. A (informacje na temat Wykonawcy) – część Informacja ogólne wiersz trzeci i czwarty JEDZ.

Zgodnie z postanowieniami Załącznika I do Rozporządzenia Wykonawczego Komisji (UE) 2016/7 z dnia 5 stycznia 2016 r. ustanawiającego standardowy formularz jednolitego europejskiego dokumentu zamówienia (Dz. Urz. UE seria L 2016 r. Nr 3, s. 16) w przypadku, gdy zamówienia dzielą się na części (Pakiety) oraz warunki udziału w postępowaniu (nazywane w JEDZ kryteriami kwalifikacji) dla poszczególnych części są różne, należy wypełnić JEDZ dla każdej części (Pakietu).

b) oświadczenie Wykonawcy o braku podstaw wykluczenia w zakresie, o którym mowa w art. 5k rozporządzenia Rady (UE) Nr 833/2014 z dnia 31 lipca 2014 r. dotyczącego środków ograniczających w związku z działaniami Rosji destabilizującymi sytuację na Ukrainie (Dz. Urz. UE nr L 229 z 31.7.2014, str. 1 z późn. zm.) – (wzór oświadczenia Wykonawcy dotyczącego przesłanek wykluczenia z art. 5k rozporządzenia 833/2014 stanowi załącznik nr 5 do SWZ), Oświadczenie to powinno zostać sporządzone pod rygorem nieważności, w formie elektronicznej (tj. w postaci elektronicznej opatrzonej kwalifikowanym podpisem elektronicznym).

9.2. W celu potwierdzenia spełniania warunków udziału w postępowaniu, o których mowa w pkt 7.1. SWZ, Zamawiający przed wyborem najkorzystniejszej oferty, działając na podstawie art. 126 ust. 1 PZP wezwie Wykonawcę, którego oferta została najwyżej oceniona, do złożenia w wyznaczonym terminie, nie krótszym niż 10 dni, aktualnych na dzień złożenia następujących podmiotowych środków dowodowych:

a) wykazu usług wykonanych, a w przypadku świadczeń powtarzających się lub ciągłych również wykonywanych, w okresie ostatnich 3 lat (wstecz od dnia w którym upływa termin składania ofert), a jeżeli okres prowadzenia działalności jest krótszy– w tym okresie, wraz z podaniem ich wartości brutto, przedmiotu (rodzaju wykonanych usług), dat wykonania (dat dziennych rozpoczęcia i zakończenia realizacji usług) i podmiotów, na rzecz których usługi zostały wykonane lub są wykonywane należycie (wzór wykazu wykonanych usług stanowi Załącznik nr 9 do SWZ).

   Jeżeli Wykonawca powołuje się na doświadczenie w realizacji usług, wykonywanych wspólnie z innymi Wykonawcami wykaz, o którym mowa wyżej dotyczy usług, w których wykonaniu Wykonawca ten bezpośrednio uczestniczył, a w przypadku świadczeń powtarzających się lub ciągłych, w których wykonywaniu bezpośrednio uczestniczył lub uczestniczy.

b) dowodów określających, czy wskazane przez Wykonawcę w wykazie usługi na potwierdzenie spełnienia warunku udziału w postępowaniu dot. zdolności technicznej lub zawodowej w zakresie doświadczenia zostały wykonane lub są wykonywane należycie,

Dowodami, o których mowa powyżej są referencje bądź inne dokumenty sporządzone przez podmiot, na rzecz którego usługi zostały wykonane, a w przypadku świadczeń powtarzających się lub ciągłych są wykonywane, a jeżeli Wykonawca z przyczyn niezależnych od niego nie jest w stanie uzyskać tych dokumentów – oświadczenie Wykonawcy; w przypadku świadczeń powtarzających się lub ciągłych nadal wykonywanych referencje bądź inne dokumenty potwierdzające ich należyte wykonywanie powinny być wystawione w okresie ostatnich 3 miesięcy (wstecz od dnia, w którym upływa termin składania ofert).

c) informacji banku lub spółdzielczej kasy oszczędnościowo-kredytowej potwierdzającej wysokość posiadanych środków finansowych lub zdolność kredytową Wykonawcy, w okresie nie wcześniejszym niż 3 miesiące przed jej złożeniem,

Jeżeli z uzasadnionej przyczyny Wykonawca nie może złożyć wymaganych przez Zamawiającego podmiotowych środków dowodowych, o których mowa wyżej w pkt 9.2. lit c) SWZ, Wykonawca składa inne podmiotowe środki dowodowe, które w wystarczający sposób potwierdzają spełnienie opisanego przez Zamawiającego warunku udziału w postępowaniu dotyczącego sytuacji finansowej.

d) wykaz osób, skierowanych przez Wykonawcę do realizacji zamówienia publicznego, w szczególności odpowiedzialnych za świadczenie usług, wraz z informacjami na temat ich kwalifikacji zawodowych, posiadanych uprawnień (jeżeli są wymagane), wykształcenia (w stosunku do osób nadzoru) niezbędnych do wykonania zamówienia publicznego, a także zakresu wykonywanych przez nie czynności oraz informacją o podstawie do dysponowania tymi osobami (wzór wykazu osób skierowanych przez Wykonawcę do realizacji zamówienia stanowi Załącznik nr 10 do SWZ),

e) wykaz urządzeń technicznych dostępnych Wykonawcy w celu wykonania zamówienia publicznego wraz z informacją o podstawie do dysponowania tymi zasobami - (wzór wykazu urządzeń technicznych dostępnych Wykonawcy w celu wykonania zamówienia stanowi Załącznik nr 11 do SWZ).

9.3. W celu potwierdzenia braku podstaw do wykluczenia, Zamawiający przed wyborem najkorzystniejszej oferty, działając na podstawie art. 126 ust. 1 PZP wezwie Wykonawcę, którego oferta została najwyżej oceniona, do złożenia w wyznaczonym terminie, nie krótszym niż 10 dni, aktualnych na dzień złożenia następujących podmiotowych środków dowodowych:

a) informacji z Krajowego Rejestru Karnego w zakresie:

(a) art. 108 ust. 1 pkt 1 i 2 PZP,

(b) art. 108 ust. 1 pkt 4 PZP, dotyczącej orzeczenia zakazu ubiegania się o zamówienie publiczne tytułem środka karnego,

(c) art. 109 ust. 1 pkt 2 lit a) PZP,

(d) art. 109 ust. 1 pkt 2 lit b) PZP, dotyczącej ukarania za wykroczenie, za które wymierzono karę aresztu,

(e) art. 109 ust. 1 pkt 3 PZP, dotyczącej skazania za przestępstwo lub ukarania za wykroczenie, za które wymierzono karę aresztu

- sporządzonej nie wcześniej niż 6 miesięcy przed jej złożeniem,

b) oświadczenia Wykonawcy, w zakresie art. 108 ust. 1 pkt 5 PZP, o braku przynależności do tej samej grupy kapitałowej, w rozumieniu ustawy z dnia 16 lutego 2007 r. o ochronie konkurencji i konsumentów (tekst jedn.: Dz. U z 2024 r. poz. 1616 z późn. zm.), z innym Wykonawcą, który złożył odrębną ofertę lub ofertę częściową, albo oświadczenia o przynależności do tej samej grupy kapitałowej wraz z dokumentami lub informacjami potwierdzającymi przygotowanie oferty lub oferty częściowej niezależnie od innego Wykonawcy należącego do tej samej grupy kapitałowej - (wzór oświadczenia Wykonawcy w zakresie art. 108 ust. 1 pkt 5 PZP o przynależności lub braku przynależności do tej samej grupy kapitałowej stanowi Załącznik nr 7 do SWZ),

c) zaświadczenia właściwego naczelnika urzędu skarbowego potwierdzającego, że Wykonawca nie zalega z opłacaniem podatków i opłat, w zakresie art. 109 ust. 1 pkt 1) PZP, wystawionego nie wcześniej niż 3 miesiące przed jego złożeniem, a w przypadku zalegania z opłaceniem podatków lub opłat wraz z zaświadczeniem Zamawiający żąda złożenia dokumentów potwierdzających, że przed upływem terminu składania ofert Wykonawca dokonał płatności należnych podatków lub opłat wraz z odsetkami lub grzywnami lub zawarł wiążące porozumienie w sprawie spłat tych należności,

d) zaświadczenia albo innego dokumentu właściwej terenowej jednostki organizacyjnej Zakładu Ubezpieczeń Społecznych lub właściwego oddziału regionalnego lub właściwej placówki terenowej Kasy Rolniczego Ubezpieczenia Społecznego potwierdzającego, że Wykonawca nie zalega z opłacaniem składek na ubezpieczenia społeczne i zdrowotne, w zakresie art. 109 ust. 1 pkt 1) PZP, wystawionego nie wcześniej niż 3 miesiące przed jego złożeniem, a w przypadku zalegania z opłaceniem składek na ubezpieczenie społeczne lub zdrowotne wraz z zaświadczeniem albo innym dokumentem Zamawiający żąda złożenia dokumentów potwierdzających, że przed upływem terminu składania ofert Wykonawca dokonał płatności należnych składek na ubezpieczenia społeczne lub zdrowotne wraz z odsetkami lub grzywnami lub zawarł wiążące porozumienie w sprawie spłat tych należności,

e) odpisu lub informacje z Krajowego Rejestru Sądowego lub z Centralnej Ewidencji i Informacji o Działalności Gospodarczej, w zakresie art. 109 ust. 1 pkt 4) PZP, sporządzonych nie wcześniej niż 3 miesiące przed jej złożeniem, jeżeli odrębne przepisy wymagają wpisu do rejestru lub ewidencji,

f) oświadczenia Wykonawcy o aktualności informacji zawartych w oświadczeniu, o którym mowa w art. 125 ust. 1 PZP, w zakresie podstaw wykluczenia z postępowania wskazanych przez Zamawiającego, o których mowa w:

(a) art. 108 ust. 1 pkt 3 PZP,

(b) art. 108 ust. 1 pkt 4 PZP, dotyczących orzeczenia zakazu ubiegania się o zamówienie publiczne tytułem środka zapobiegawczego,

(c) art. 108 ust. 1 pkt 5 PZP, dotyczących zawarcia z innymi wykonawcami porozumienia mającego na celu zakłócenie konkurencji,

(d) art. 108 ust. 1 pkt 6 PZP,

(e) art. 109 ust. 1 pkt 1 PZP, odnośnie do naruszenia obowiązków dotyczących płatności podatków i opłat lokalnych, o których mowa w

ustawie z dnia 12 stycznia 1991 r. o podatkach i opłatach lokalnych (tekst jedn.: Dz. U. z 2025 r. poz. 707),

(f) art. 109 ust. 1 pkt 2 lit b) PZP, dotyczących ukarania za wykroczenie, za które wymierzono karę ograniczenia wolności lub karę grzywny,

(g) art. 109 ust. 1 pkt 2 lit c PZP,

(h) art. 109 ust. 1 pkt 3 PZP, dotyczących ukarania za wykroczenie, za które wymierzono karę ograniczenia wolności lub karę grzywny,

(i) art. 109 ust. 1 pkt 5, 7-10 PZP.

- (wzór oświadczenie o aktualności informacji zawartych w oświadczeniu, o którym mowa w art. 125 ust. 1 PZP w zakresie podstaw wykluczenia z postępowania stanowi Załącznik nr 8 do SWZ).

9.4. Wykonawca może w celu potwierdzenia spełnienia warunków udziału w postępowaniu polegać na zdolnościach technicznych lub zawodowych (warunki wskazane w pkt 7.1. ppkt 4) SWZ) lub sytuacji finansowej (warunki wskazane w pkt 7.1. ppkt 3) SWZ) innych podmiotów, niezależnie od charakteru prawnego łączących go z nimi stosunków prawnych.

Wykonawca, który polega na zdolnościach technicznych lub zawodowych (warunki wskazane w pkt 7.1. ppkt 4) SWZ) lub sytuacji finansowej (warunki wskazane w pkt 7.1. ppkt 3) SWZ) podmiotów udostępniających zasoby, **składa wraz z ofertą:**

1) zobowiązanie podmiotu udostępniającego zasoby do oddania mu do dyspozycji niezbędnych zasobów na potrzeby realizacji niniejszego zamówienia lub inny podmiotowy środek dowodowy potwierdzający, że Wykonawca realizując zamówienie, będzie dysponował niezbędnymi zasobami tych podmiotów.

   Zobowiązanie podmiotu udostępniającego zasoby, o którym mowa wyżej, potwierdza, że stosunek łączący Wykonawcę z podmiotami udostępniającymi zasoby gwarantuje rzeczywisty dostęp do tych zasobów oraz określa w szczególności: (1) zakres dostępnych Wykonawcy zasobów podmiotu udostępniającego zasoby; (2) sposób i okres udostępnienia Wykonawcy i wykorzystania przez niego zasobów podmiotu udostępniającego te zasoby przy wykonywaniu zamówienia; (3) czy i w jakim zakresie podmiot udostępniający zasoby, na zdolnościach którego Wykonawca polega w odniesieniu do warunków udziału w postępowaniu dotyczących wykształcenia, kwalifikacji zawodowych lub doświadczenia, zrealizuje usługi, których wskazane zdolności dotyczą. Niewiążący wzór zobowiązania do oddania wykonawcy do dyspozycji niezbędnych zasobów na potrzeby wykonania zamówienia stanowi Załącznik nr 6 do SWZ;

2) oświadczenie podmiotu udostępniającego zasoby, potwierdzające brak podstaw wykluczenia tego podmiotu oraz spełnienie warunków udziału w postępowaniu (w zakresie warunku, w jakim Wykonawca powołuje się na jego zasoby) złożone na formularzu JEDZ. JEDZ podmiotu udostępniającego zasoby powinien zostać złożony pod rygorem nieważności, w formie elektronicznej (tj. w postaci elektronicznej opatrzonej kwalifikowanym podpisem elektronicznym);

3) oświadczenie podmiotu udostępniającego zasoby o braku podstaw wykluczenia tego podmiotu w zakresie, o którym mowa w art. 5k rozporządzenia Rady (UE) Nr 833/2014 z dnia 31 lipca 2014 r. dotyczącego środków ograniczających w związku z działaniami Rosji destabilizującymi sytuację na Ukrainie (Dz. Urz. UE nr L 229 z 31.7.2014, str. 1 z późn. zm.) – (wzór oświadczenia podmiotu

udostępniającego zasoby dotyczącego przesłanek wykluczenia z art. 5k rozporządzenia 833/2014 stanowi Załącznik nr 5A do SWZ). Oświadczenie to powinno zostać złożone pod rygorem nieważności, w formie elektronicznej (tj. w postaci elektronicznej opatrzonej kwalifikowanym podpisem elektronicznym).

Wykonawca, który polega na zdolnościach technicznych lub zawodowych (warunki wskazane w pkt 7.1. ppkt 4) SWZ) lub sytuacji finansowej (warunki wskazane w pkt 7.1. ppkt 3) SWZ) na zasadach określonych w art. 118 PZP zobowiązany będzie do przedstawienia podmiotowych środków dowodowych, o których mowa w pkt 9.3. lit a), c)-f) SWZ, dotyczących tych podmiotów, potwierdzających, że nie zachodzą wobec tych podmiotów podstawy wykluczenia z postępowania. Dokumenty, o których mowa w pkt 9.3. lit a), c)-f) SWZ Wykonawca będzie obowiązany złożyć w terminie wskazanym przez Zamawiającego, nie krótszym niż 10 dni, określonym w wezwaniu wystosowanym przez Zamawiającego do Wykonawcy w trybie art. 126 ust. 1 PZP.

Do podmiotów udostępniających zasoby na zasadach określonych w art. 118 PZP, mających siedzibę lub miejsce zamieszkania poza terytorium Rzeczypospolitej Polskiej, postanowienia zawarte poniżej w pkt 9.5.-9.7 SWZ stosuje się odpowiednio.

9.5. Jeżeli Wykonawca ma siedzibę lub miejsce zamieszkania poza granicami Rzeczypospolitej Polskiej, zamiast:

1) informacji z Krajowego Rejestru Karnego, o której mowa w pkt 9.3. lit. a) SWZ - składa informację z odpowiedniego rejestru, takiego jak rejestr sądowy, albo, w przypadku braku takiego rejestru, inny równoważny dokument wydany przez właściwy organ sądowy lub administracyjny kraju, w którym Wykonawca ma siedzibę lub miejsce zamieszkania lub miejsce zamieszkania ma osoba, której dotyczy informacja albo dokument, w zakresie, o którym mowa w pkt 9.3. lit a) SWZ,

2) zaświadczenia, o którym mowa w pkt 9.3. lit c) SWZ, zaświadczenia albo innego dokumentu potwierdzającego, że Wykonawca nie zalega z opłacaniem składek na ubezpieczenia społeczne lub zdrowotne, o których mowa w pkt 9.3. lit d) SWZ, lub odpisu albo informacji z Krajowego Rejestru Sądowego lub z Centralnej Ewidencji i Informacji o Działalności Gospodarczej, o których mowa w pkt 9.3. lit e) SWZ - składa dokument lub dokumenty wystawione w kraju, w którym Wykonawca ma siedzibę lub miejsce zamieszkania, potwierdzające odpowiednio, że:

   (a) nie naruszył obowiązków dotyczących płatności podatków, opłat lub składek na ubezpieczenie społeczne lub zdrowotne,

   (b) nie otwarto jego likwidacji, nie ogłoszono upadłości, jego aktywami nie zarządza likwidator lub sąd, nie zawarł układu z wierzycielami, jego działalność gospodarcza nie jest zawieszona ani nie znajduje się on w innej tego rodzaju sytuacji wynikającej z podobnej procedury przewidzianej w przepisach miejsca wszczęcia tej procedury.

9.6. Dokument, o którym mowa w pkt 9.5. ppkt 1) SWZ powinien być wystawiony nie wcześniej niż 6 miesięcy przed jego złożeniem. Dokumenty, o których mowa w pkt 9.5. ppkt 2) SWZ powinny być wystawione nie wcześniej niż 3 miesiące przed ich złożeniem.

9.7. Jeżeli w kraju, w którym Wykonawca ma siedzibę lub miejsce zamieszkania lub miejsce zamieszkania ma osoba, której dokument dotyczy, nie wydaje się dokumentów, o których mowa w pkt. 9.5. SWZ, lub gdy dokumenty te nie odnoszą się do wszystkich przypadków, o których mowa w art. 108 ust. 1 pkt 1, 2 i 4 PZP, art. 109 ust. 1 pkt 1, 2 lit a) i b) oraz pkt 3 PZP, zastępuje się je odpowiednio w całości lub w części dokumentem zawierającym odpowiednio oświadczenie Wykonawcy, ze wskazaniem osoby albo osób

uprawnionych do jego reprezentacji, lub oświadczenie osoby, której dokument miał dotyczyć, złożone pod przysięgą, lub, jeżeli w kraju, w którym Wykonawca ma siedzibę lub miejsce zamieszkania lub miejsce zamieszkania ma osoba, której dokument miał dotyczyć, nie ma przepisów o oświadczeniu pod przysięgą, złożone przed organem sądowym lub administracyjnym, notariuszem, organem samorządu zawodowego lub gospodarczego, właściwym ze względu na siedzibę lub miejsce zamieszkania Wykonawcy lub miejsce zamieszkania osoby, której dokument miał dotyczyć. Postanowienia pkt. 9.6. stosuje się.

9.8. Jeżeli złożone przez Wykonawcę oświadczenie, o którym mowa w art. 125 ust. 1 PZP, lub podmiotowe środki dowodowe budzą wątpliwości Zamawiającego, może on zwrócić się bezpośrednio do podmiotu, który jest w posiadaniu informacji lub dokumentów istotnych w tym zakresie dla oceny spełniania przez Wykonawcę warunków udziału w postępowaniu lub braku podstaw wykluczenia, o przedstawienie takich informacji lub dokumentów.

9.9. Jeżeli w dokumentach złożonych na potwierdzenie spełnienia warunków udziału w postępowaniu jakiekolwiek wartości zostaną podane w walucie obcej, to Zamawiający przeliczy wartość waluty na złote wedle średniego kursu NBP z dnia przekazania ogłoszenia o zamówieniu do Dziennika Urzędowego Unii Europejskiej.

9.10. W przypadku oferty Wykonawców wspólnie ubiegających się o udzielenie zamówienia (konsorcjum):

1) w Formularzu Oferty należy wskazać firmy (nazwy) wszystkich Wykonawców wspólnie ubiegających się o udzielenie zamówienia;

2) oferta musi być podpisana w taki sposób, by wiązała prawnie wszystkich Wykonawców wspólnie ubiegających się o udzielenie zamówienia. Osoba podpisująca ofertę musi posiadać umocowanie prawne do reprezentacji. Umocowanie musi wynikać z treści pełnomocnictwa załączonego do oferty – treść pełnomocnictwa powinna dokładnie określać zakres umocowania;

3) JEDZ oraz oświadczenie dotyczące przesłanek wykluczenia z art. 5k rozporządzenia 833/2014 (sporządzone wg Załącznika nr 5 do SWZ) składa każdy z Wykonawców wspólnie ubiegających się o zamówienie. Oświadczenia zawarte w JEDZ potwierdzają brak podstaw wykluczenia oraz spełnienie warunków udziału w postępowaniu w zakresie, w jakim każdy z wykonawców wykazuje spełnianie warunków udziału w postępowaniu. Oświadczenia Wykonawców wspólnie ubiegających się o udzielenie zamówienia składane na formularzu JEDZ oraz na Załączniku nr 5 do SWZ powinny zostać złożone wraz z ofertą pod rygorem nieważności, w formie elektronicznej (tj. w postaci elektronicznej opatrzonej kwalifikowanym podpisem elektronicznym).

4) dokumenty, o których mowa w pkt 9.3 SWZ obowiązany będzie złożyć każdy z wykonawców wspólnie ubiegających się o udzielenie zamówienia

5) wszyscy Wykonawcy wspólnie ubiegający się o udzielenie zamówienia będą ponosić odpowiedzialność solidarną za wykonanie umowy;

6) Wykonawcy wspólnie ubiegający się o udzielenie zamówienia wyznaczą spośród siebie Wykonawcę kierującego (lidera), upoważnionego do zaciągania zobowiązań, otrzymywania poleceń oraz instrukcji dla i w imieniu każdego, jak też dla wszystkich partnerów;

7) Zamawiający może w ramach odpowiedzialności solidarnej żądać wykonania umowy w całości przez lidera lub od wszystkich Wykonawców wspólnie ubiegających się o udzielenie zamówienia łącznie lub każdego z osobna.

8) Zamawiający informuje o treści przepisu art. 117 ust. 3 PZP, zgodnie z którym w odniesieniu do warunków dotyczących wykształcenia, kwalifikacji zawodowych lub doświadczenia Wykonawcy wspólnie ubiegający się o udzielenie zamówienia mogą polegać na zdolnościach tych z wykonawców, którzy wykonają usługi, do realizacji których te zdolności są wymagane.

W związku z powyższym zgodnie z art. 117 ust. 4 PZP Wykonawca jest zobowiązany załączyć do oferty podmiotowy środek dowodowy w postaci oświadczenia, z którego wynika, które usługi wykonają poszczególni Wykonawcy. Wzór stosownego oświadczenia został zawarty w Formularzu Oferty (stanowiącym Załącznik nr 1 do SWZ) i Zamawiający zaleca złożyć to oświadczenie właśnie w tym Formularzu. Obowiązek złożenia oświadczenia, o którym mowa w art. 117 ust. 4 PZP odnosi się również do Wykonawców, prowadzących działalność w formie spółki cywilnej.

9.11. W przypadku Wykonawców wykonujących działalność w formie spółki cywilnej postanowienia dot. oferty Wykonawców wspólnie ubiegających się o udzielenie zamówienia (konsorcjum) stosuje się odpowiednio, z zastrzeżeniem, że do odpowiedzi na wezwanie Zamawiającego do złożenia dokumentów, o którym mowa w pkt 9.3. należy załączyć (1) zaświadczenie właściwego naczelnika urzędu skarbowego potwierdzające, że Wykonawca nie zalega z opłacaniem podatków i opłat, wystawione nie wcześniej niż 3 miesiące przed jego złożeniem, a w przypadku zalegania z opłacaniem podatków lub opłat wraz z zaświadczeniem, Zamawiający żąda złożenia dokumentów potwierdzających, że przed upływem terminu składania ofert Wykonawca dokonał płatności należnych podatków lub opłat wraz z odsetkami lub grzywnami lub zawarł wiążące porozumienie w sprawie spłat tych należności oraz (2) zaświadczenie albo inny dokument właściwej terenowej jednostki organizacyjnej Zakładu Ubezpieczeń Społecznych lub właściwego oddziału regionalnego lub właściwej placówki terenowej Kasy Rolniczego Ubezpieczenia Społecznego potwierdzające, że Wykonawca nie zalega z opłacaniem składek na ubezpieczenia społeczne i zdrowotne, w zakresie art. 109 ust. 1 pkt 1 PZP, wystawione nie wcześniej niż 3 miesiące przed jego złożeniem, a w przypadku zalegania z opłacaniem składek na ubezpieczenia społeczne lub zdrowotne wraz z zaświadczeniem albo innym dokumentem Zamawiający żąda złożenia dokumentów potwierdzających, że przed upływem terminu składnia ofert Wykonawca dokonał płatności należnych składek na ubezpieczenia społeczne lub zdrowotne wraz z odsetkami lub grzywnami lub zawarł wiążące porozumienie w sprawie spłat tych należności - **odrębnie dla każdego ze wspólników oraz odrębnie dla spółki.**

9.12. Jeżeli jest to niezbędne do zapewnienia odpowiedniego przebiegu postępowania o udzielenie zamówienia, Zamawiający może na każdym etapie postępowania wezwać Wykonawców do złożenia wszystkich lub niektórych podmiotowych środków dowodowych aktualnych na dzień ich złożenia. Jeżeli zachodzą uzasadnione podstawy do uznania, że złożone uprzednio podmiotowe środki dowodowe nie są już aktualne, Zamawiający może w każdym czasie wezwać Wykonawcę lub Wykonawców do złożenia wszystkich lub niektórych podmiotowych środków dowodowych aktualnych nie dzień ich złożenia.

9.13. Podmiotowe środki dowodowe oraz inne dokumenty lub oświadczenia, sporządzone w języku obcym przekazuje się wraz z tłumaczeniem na język polski.

9.14. Podmiotowe środki dowodowe, w tym oświadczenie, o którym mowa w art. 117 ust. 4 PZP oraz zobowiązanie podmiotu udostępniającego zasoby, niewystawione przez upoważnione podmioty, oraz pełnomocnictwo przekazuje się w postaci elektronicznej i opatruje się kwalifikowanym podpisem elektronicznym.

9.15. W przypadku gdy podmiotowe środki dowodowe, w tym oświadczenie, o którym mowa w art. 117 ust. 4 PZP, oraz zobowiązanie podmiotu udostępniającego zasoby, niewystawione przez upoważnione podmioty lub pełnomocnictwo, zostały sporządzone jako dokument w postaci papierowej i opatrzone własnoręcznym podpisem, przekazuje się cyfrowe odwzorowanie tego dokumentu opatrzone kwalifikowanym podpisem elektronicznym, poświadczającym zgodność cyfrowego odwzorowania z dokumentem w postaci papierowej.

9.16. Poświadczenia zgodności cyfrowego odwzorowania z dokumentem w postaci papierowej, o którym mowa w pkt 9.15., dokonuje w przypadku:

1) podmiotowych środków dowodowych - odpowiednio Wykonawca, Wykonawca wspólnie ubiegający się o udzielenie zamówienia lub podmiot udostępniający zasoby, w zakresie podmiotowych środków dowodowych, które każdego z nich dotyczą;

2) oświadczenia, o którym mowa w art. 117 ust. 4 PZP, lub zobowiązania podmiotu udostępniającego zasoby – odpowiednio Wykonawca lub Wykonawca wspólnie ubiegający się o udzielenie zamówienia,

3) pełnomocnictwa - mocodawca.

9.17. Poświadczenia zgodności cyfrowego odwzorowania z dokumentem w postaci papierowej, o którym mowa pkt 9.15., może dokonać również notariusz.

9.18. W przypadku gdy podmiotowe środki dowodowe, inne dokumenty, lub dokumenty potwierdzające umocowanie do reprezentowania odpowiednio Wykonawcy, Wykonawców wspólnie ubiegających się o udzielenie zamówienia publicznego lub podmiotu udostępniającego zasoby na zasadach określonych w art. 118 PZP, zostały wystawione przez upoważnione podmioty inne niż Wykonawca, Wykonawca wspólnie ubiegający się o udzielenie zamówienia lub podmiot udostępniający zasoby, jako dokument elektroniczny, przekazuje się ten dokument.

9.19. W przypadku gdy podmiotowe środki dowodowe, inne dokumenty, lub dokumenty potwierdzające umocowanie do reprezentowania, zostały wystawione przez upoważnione podmioty jako dokument w postaci papierowej, przekazuje się cyfrowe odwzorowanie tego dokumentu opatrzone kwalifikowanym podpisem elektronicznym, poświadczające zgodność cyfrowego odwzorowania z dokumentem w postaci papierowej.

9.20. Poświadczenia zgodności cyfrowego odwzorowania z dokumentem w postaci papierowej, o którym mowa w pkt 9.19., dokonuje w przypadku:

1) podmiotowych środków dowodowych oraz dokumentów potwierdzających umocowanie do reprezentowania - odpowiednio Wykonawca, Wykonawca wspólnie ubiegający się o udzielenie zamówienia lub podmiot udostępniający zasoby, w zakresie podmiotowych środków dowodowych lub dokumentów potwierdzających umocowanie do reprezentowania, które każdego z nich dotyczą;

2) innych dokumentów – odpowiednio Wykonawca lub Wykonawca wspólnie ubiegający się o udzielenie zamówienia, w zakresie dokumentów, które każdego z nich dotyczą.

9.21. Poświadczenia zgodności cyfrowego odwzorowania z dokumentem w postaci papierowej, o którym mowa w pkt 9.19, może dokonać również notariusz.

9.22. Przez cyfrowe odwzorowanie, o którym mowa wyżej, należy rozumieć dokument elektroniczny będący kopią elektroniczną treści zapisanej w postaci papierowej

umożliwiający zapoznanie się z tą treścią i jej zrozumienie, bez konieczności bezpośredniego dostępu do oryginału

9.23. Sposób sporządzenia podmiotowych środków dowodowych, zobowiązania podmiotu udostępniającego zasoby, pełnomocnictw oraz innych dokumentów lub oświadczeń musi być zgodny z wymaganiami określonymi w rozporządzeniu Prezesa Rady Ministrów z dnia 30 grudnia 2020 r. w sprawie sposobu sporządzania i przekazywania informacji oraz wymagań technicznych dla dokumentów elektronicznych oraz środków komunikacji elektronicznej w postępowaniu o udzielenie zamówienia publicznego lub konkursie (Dz.U. z 2020 r. poz. 2452).

9.24. Zamawiający nie wzywa do złożenia podmiotowych środków dowodowych, jeżeli:

1) może je uzyskać za pomocą bezpłatnych i ogólnodostępnych baz danych, w szczególności rejestrów publicznych w rozumieniu ustawy dnia 17 lutego 2005 r. o informatyzacji działalności podmiotów realizujących zadania publiczne (tekst jedn.: Dz. U. z 2024 r. poz. 1557 z późn. zm.), o ile Wykonawca wskazał w JEDZ dane umożliwiające dostęp do tych środków,

2) podmiotowym środkiem dowodowym jest oświadczenie, którego treść odpowiada zakresowi oświadczenia, o którym mowa w art. 125 ust. 1 PZP.

9.25. Wykonawca nie jest zobowiązany do złożenia podmiotowych środków dowodowych, które Zamawiający posiada, jeżeli Wykonawca wskaże te środki oraz potwierdzi ich prawidłowość i aktualność.

9.26. Wykonawca lub podmiot udostępniający zasoby zamiast odpowiednich podmiotowych środków dowodowych może złożyć Certyfikat potwierdzający udzielenie certyfikacji wykonawców zamówień publicznych odpowiednio w zakresie, o którym mowa w art. 3 ust. 2 pkt 1 lub 2 Ustawy o certyfikacji wykonawców. W takim przypadku Zamawiający nie może żądać innych podmiotowych środków dowodowych w zakresie, w jakim potwierdzenie braku podstaw wykluczenia lub potwierdzenie spełniania warunków udziału w postępowaniu wynika z Certyfikatu, z uwzględnieniem wyjątku określonego w 124 ust. 4 PZP oraz okoliczności, o których mowa w art. 31 ust. 6 Ustawy o certyfikacji.

10. WSKAZANIE OSÓB UPRAWNIONYCH DO KOMUNIKOWANIA SIĘ Z WYKONAWCAMI. INFORMACJE O ŚRODKACH KOMUNIKACJI ELEKTRONICZNEJ, PRZY UŻYCIU KTÓRYCH ZAMAWIAJĄCY BĘDZIE KOMUNIKOWAŁ SIĘ Z WYKONAWCAMI ORAZ INFORMACJE O WYMAGANIACH TECHNICZNYCH I ORGANIZACYJNYCH SPORZĄDZANIA, WYSYŁANIA I ODBIERANIA KORESPONDENCJI ELEKTRONICZNEJ

10.1. Osobami uprawnionymi do porozumiewania się z Wykonawcami są:

1) p. Marcin Telaczyński
e- mail: marcin.telaczynski@lublin.lasy.gov.pl

2) p. Łukasz Szubiczuk

e- mail: lukasz.szubiczuk@lublin.lasy.gov.pl

od poniedziałku do piątku w godz. 7.00 do 15.00 z wyłączeniem dni wolnych od pracy,

10.2. Komunikacja między Zamawiającym, a Wykonawcami odbywa się wyłącznie przy użyciu Platformy e-Zamówienia („Platforma"), która jest dostępna pod adresem:

https://ezamowienia.gov.pl lub poczty elektronicznej bialapodlaska@lublin.lasy.gov.pl z zastrzeżeniem, że złożenie oferty następuje wyłącznie przy użyciu Platformy .

10.3. Korzystanie z Platformy e-Zamówienia jest bezpłatne.

10.4. Wykonawca zamierzający wziąć udział w niniejszym postępowaniu o udzielenie zamówienia publicznego, musi posiadać konto podmiotu ***„Wykonawca"*** na Platformie. Szczegółowe informacje na temat zakładania kont podmiotów oraz zasady i warunki korzystania z Platformy, w tym minimalne wymagania techniczne dotyczące sprzętu używanego w celu korzystania z usług Platformy oraz informacje dotyczące specyfikacji połączenia określa ***„Regulamin korzystania z Platformy e-Zamówienia",*** dostępny pod adresem: https://ezamowienia.gov.pl/pl/regulamin/ oraz informacje zamieszczone na stronie Platformy w zakładce ***„Centrum Pomocy".***

10.5. Przeglądanie i pobieranie publicznej treści dokumentacji dotyczącej niniejszego postępowania nie wymaga posiadania konta na Platformie ani logowania.

10.6. Sposób sporządzenia dokumentów elektronicznych lub dokumentów elektronicznych będących kopią elektroniczną treści zapisanej w postaci papierowej (cyfrowe odwzorowanie) musi być zgody z wymaganiami określonymi w rozporządzeniu Prezesa Rady Ministrów z dnia 30 grudnia 2020 r. w sprawie sposobu sporządzania i przekazywania informacji oraz wymagań technicznych dla dokumentów elektronicznych oraz środków komunikacji elektronicznej w postępowaniu o udzielenie zamówienia publicznego lub konkursie (Dz. U. z 2020 r., poz. 2452).

10.7. Dokumenty elektroniczne wymienione w SWZ, o których mowa w § 2 ust. 1 rozporządzenia wskazanego w pkt 10.6. SWZ sporządza się w formatach danych określonych w rozporządzeniu Rady Ministrów z dnia 21 maja 2024 r. w sprawie Krajowych Ram Interoperacyjności, minimalnych wymagań dla rejestrów publicznych i wymiany informacji w postaci elektronicznej oraz minimalnych wymagań dla systemów teleinformatycznych (Dz. U. z 2024 r. poz. 773 z późn. zm.– „rozporządzenie w sprawie Krajowych Ram Interoperacyjności") z uwzględnieniem rodzaju przekazywanych danych i przekazuje się jako załączniki.

Wymagane w SWZ informacje, oświadczenia lub dokumenty, inne niż wymienione w §2 ust. 1 rozporządzenia wskazanego w pkt 10.6. SWZ, przekazywane w postępowaniu sporządza się w postaci elektronicznej:

a) w formatach danych określonych w przepisach rozporządzenia w sprawie Krajowych Ram Interoperacyjności (i przekazuje się jako załącznik), lub

b) jako tekst wpisany bezpośrednio do widomości przekazywanej przy użyciu środków komunikacji elektronicznej (np. w treści ***„Formularza do komunikacji").***

10.8. Sposób komunikowania się Zamawiającego z Wykonawcami (nie dotyczy składania ofert):

a) Komunikacja w postępowaniu (z wyłączeniem składania ofert – sposób złożenia oferty opisany jest w pkt 10.10. SWZ), odbywa się drogą elektroniczną za pośrednictwem formularzy do komunikacji dostępnych w zakładce ***„Formularze"*** (***„Formularze do komunikacji")*** lub za pośrednictwem poczty elektronicznej;

b) Za pośrednictwem poczty elektronicznej lub „***Formularzy do komunikacji"*** odbywa się w szczególności przekazywanie wezwań i zawiadomień, zadawanie pytań i udzielanie odpowiedzi. **Formularze do komunikacji** umożliwiają, również dołączenie załącznika do przesłanej wiadomości (przycisk ***„dodaj załącznik"***).

W przypadku załączników, które są zgodnie z PZP lub rozporządzeniem Prezesa Rady Ministrów z dnia 30 grudnia 2020 r. w sprawie sposobu sporządzania i przekazywania informacji oraz wymagań technicznych dla dokumentów elektronicznych oraz środków komunikacji elektronicznej w postępowaniu o udzielenie zamówienia publicznego lub konkursie (Dz. U. z 2020 r., poz. 2452) opatrzone kwalifikowanym podpisem elektronicznym, mogą być opatrzone, zgodnie z wyborem Wykonawcy/Wykonawców wspólnie ubiegających się o udzielenie zamówienia/podmiotu udostępniającego zasoby, podpisem zewnętrznym lub wewnętrznym. W zależności od rodzaju podpisu i jego typu (wewnętrzny, zewnętrzny) dodaje się do przesłanej wiadomości uprzednio podpisane dokumenty wraz z wygenerowanym plikiem podpisu (typ zewnętrzny) lub dokument z wszytym podpisem (typ wewnętrzny).

c) Możliwość korzystania w postępowaniu z ***„Formularzy do komunikacji"*** w pełnym zakresie wymaga posiadania konta ***„Wykonawcy"*** na Platformie oraz zalogowania się na Platformie. Do korzystania z ***„Formularzy do komunikacji"*** służących do zadawania pytań dotyczących treści dokumentów zamówienia (w szczególności SWZ) wystarczające jest posiadanie tzw. konta uproszczonego na Platformie.

d) Wszystkie wysłane i odebrane w postępowaniu przez Wykonawcę wiadomości widoczne są po zalogowaniu do Platformy w podglądzie postępowania w zakładce ***„Komunikacja".***

e) Maksymalny rozmiar plików przesyłanych za pośrednictwem ***„Formularzy do komunikacji"*** wynosi 150 MB (wielkość ta dotyczy plików przesyłanych jako załącznik do jednego formularza).

f) We wszelkiej korespondencji zawiązanej z niniejszym postępowaniem Zamawiający i Wykonawcy posługują się numerem postępowania wskazanym w SWZ – **SA.270.34.2026**

g) Jeżeli przekazywane dokumenty zawierają tajemnicę przedsiębiorstwa w rozumieniu przepisów ustawy z dnia 16 kwietnia 1993 r. o zwalczaniu nieuczciwej konkurencji (tekst jedn. Dz. U. z 2022 r. poz. 1233 z późn. zm.) Wykonawca, w celu utrzymania w poufności tych informacji, przekazuje je w wydzielonym i odpowiednio oznaczonym pliku wraz z jednoczesnym zaznaczeniem w nazwie pliku ***„Dokument stanowiący tajemnicę przedsiębiorstwa".***

h) Informacje na temat komunikacji za pośrednictwem Platformy dostępne są również w Instrukcji interaktywnej – Komunikacja w postępowaniu dostępnej pod adresem: https://media.ezamowienia.gov.pl/pod/2021/10/Komunikacja-w-postepowaniu-5.1.pdf

10.9. Ofertę, JEDZ oraz oświadczenia dotyczące przesłanek wykluczenia z art. 5k rozporządzenia 833/2014 (sporządzone wg. Załącznika nr 5/5A do SWZ) , sporządza się, pod rygorem nieważności w formie elektronicznej (tj. w postaci elektronicznej opatrzonej kwalifikowanym podpisem elektronicznym).

Szczegółowe informacje o sposobie pozyskania usługi kwalifikowanego podpisu elektronicznego oraz warunkach jej użycia można znaleźć na stronach internetowych kwalifikowanych dostawców usług zaufania, których lista znajduje się pod adresem internetowym: http://www.nccert.pl/kontakt.htm

10.10. Złożenie oferty:

a) Złożenie oferty w postępowaniu prowadzonym na Platformie wymaga, aby Wykonawca posiadał aktywowane konto na Platformie. Wykonawca przygotowuje ofertę z wykorzystaniem **Formularza Oferty** opracowanego przez Zamawiającego stanowiącego Załącznik nr 1 do SWZ.

UWAGA:

W przedmiotowym postępowaniu Zamawiający zrezygnował z interaktywnego „Formularza ofertowego" udostępnianego przez Platformę e-Zamówienia.

Z uwagi na powyższe, nie wszystkie zapisy zamieszczone w Instrukcji interaktywnej na stronie:

https://media.ezamowienia.gov.pl/pod/2021/10/Oferty-5.2.pdf - znajdą zastosowanie przy składaniu oferty.

W celu pobrania wzorów formularza Oferty oraz pozostałych dokumentów postępowania Wykonawca powinien przejść do szczegółów postępowania, pobrać i zapisać te formularze na swoich lokalnych zasobach (na dysku komputera użytkownika). Uzupełnić formularz Oferty i pozostałe formularze składane wraz z ofertą danymi wymaganymi przez Zamawiającego. Następnie ponownie zapisać te dokumenty na dysku komputera użytkownika oraz podpisać kwalifikowanym podpisem elektronicznym.

b) Wykonawca składa ofertę za pośrednictwem zakładki ***„Oferty/wnioski",*** widocznej w podglądzie postępowania po zalogowaniu się na konto Wykonawcy. Po wybraniu zakładki ***„Oferty/wnioski",*** należy wybrać przycisk ***„Złóż ofertę".***

c) Po wybraniu przycisku ***„Złóż ofertę"*** system prezentuje okno składania oferty umożliwiające przekazanie dokumentów elektronicznych, w którym znajdują się dwa pola typu drag&drop („przeciągnij" i „upuść") służące do dodawania plików.

d) W polu ***„Wypełniony formularz oferty"*** Wykonawca dodaje wybrany z dysku i uprzednio podpisany Formularz Oferty, natomiast w polu ***„Załączniki i inne dokumenty przedstawione w ofercie przez Wykonawcę"*** Wykonawca dodaje wybrane z dysku i uprzednio podpisane pozostałe pliki stanowiące ofertę lub składane wraz z ofertą, zgodnie z pkt 13.4 SWZ.

Po wprowadzeniu plików należy wcisnąć przycisk **„Wyślij plik i złóż ofertę"** a następnie potwierdzić, że chce się złożyć ofertę.

(W związku z tym, że Wykonawcy składają Formularz Oferty opracowany przez Zamawiającego w procesie przesyłania Oferty może pojawić się komunikat „Czy chcesz kontynuować? Postępowanie nie posiada opublikowanego formularza do tego etapu postępowania. Plik formularz ofertowy.docx.xml nie jest poprawnym formularzem interaktywnym wygenerowanym na Platformie.". W takiej sytuacji Wykonawca potwierdza chęć złożenia tej Oferty poprzez wybranie przycisku „Tak, chcę kontynuować". Oferta zostanie złożona z wykorzystaniem Formularza Oferty stanowiącego Załącznik nr 1 do SWZ.)

W tym momencie System rozpoczyna proces walidacji składanych plików, ich automatycznego szyfrowania, pakowania i składania na Platformie.

e) Jeżeli wraz z ofertą składane są dokumenty zawierające tajemnicę przedsiębiorstwa w rozumieniu przepisów ustawy z dnia 16 kwietnia 1993 r. o zwalczaniu nieuczciwej konkurencji (tekst jedn. Dz. U. z 2022 r. poz. 1233 z późn. zm.) Wykonawca, w celu utrzymania w poufności tych informacji, przekazuje je w wydzielonym i odpowiednio oznaczonym pliku - z zaznaczeniem w nazwie pliku ***„Dokument stanowiący tajemnicę przedsiębiorstwa"*.** Zarówno załącznik

stanowiący tajemnicę przedsiębiorstwa jak i uzasadnienie zastrzeżenia tajemnicy przedsiębiorstwa należy dodać w polu ***„Załączniki i inne dokumenty przedstawione w ofercie przez Wykonawcę”.***

f) Formularz Oferty podpisuje się kwalifikowanym podpisem elektronicznym. Rekomendowanym wariantem podpisu jest typ wewnętrzny. Podpis formularza Oferty wariantem podpisu w typie zewnętrznym również jest możliwy, tylko w tym przypadku, powstały oddzielny plik podpisu dla tego formularza należy załączyć w polu ***„Załączniki i inne dokumenty przedstawione w ofercie przez Wykonawcę”.***

Pozostałe dokumenty wchodzące w skład oferty lub składane wraz z ofertą, które są zgodnie z PZP lub rozporządzeniem Prezesa Rady Ministrów z dnia 30 grudnia 2020 r. w sprawie sposobu sporządzania i przekazywania informacji oraz wymagań technicznych dla dokumentów elektronicznych oraz środków komunikacji elektronicznej w postępowaniu o udzielenie zamówienia publicznego lub konkursie (Dz. U. z 2020 r., poz. 2452) opatrzone kwalifikowanym podpisem elektronicznym, mogą być zgodnie z wyborem Wykonawcy/Wykonawcy wspólnie ubiegającego się o udzielenie zamówienia/podmiotu udostępniającego zasoby opatrzone podpisem typu zewnętrznego lub wewnętrznego. W zależności od rodzaju podpisu i jego typu (zewnętrzny, wewnętrzny) w polu ***„Załączniki i inne dokumenty przedstawione w ofercie przez Wykonawcę”*** dodaje się uprzednio podpisane dokumenty: (i) wraz z wygenerowanym plikiem podpisu (typ zewnętrzny) lub (ii) dokument z wszytym podpisem (typ wewnętrzny).

g) W przypadku przekazywania dokumentu elektronicznego w formacie poddającym dane kompresji, opatrzenie pliku zawierającego skompresowane dokumenty kwalifikowanym podpisem elektronicznym jest równoznaczne z opatrzeniem wszystkich dokumentów zawartych w tym pliku kwalifikowanym podpisem elektronicznym.

h) System sprawdza, czy złożone pliki są podpisane i automatycznie je szyfruje, jednocześnie informując o tym Wykonawcę. Potwierdzenie czasu przekazania i odbioru oferty znajduje się w Elektronicznym Potwierdzeniu Przesłania (EPP) i Elektronicznym Potwierdzeniu Odebrania (EPO).

i) EPP i EPO dostępne są dla zalogowanego Wykonawcy w zakładce „***Oferty/Wnioski***”.

j) Oferta może być złożona tylko do upływu terminu składania ofert. Oferta złożona po terminie nie zostanie przyjęta. Wykonawca może przed upływem terminu składania ofert wycofać ofertę. Wykonawca wycofuje ofertę w zakładce ***„Oferty/wnioski”*** używając przycisku ***„Wycofaj ofertę”.***

k) Maksymalny łączny rozmiar plików stanowiących ofertę lub składanych wraz z ofertą to 250 MB.

l) Zalecane jest by w procesie sporządzania i składania oferty Wykonawca korzystał z Instrukcji interaktywnej – „Oferta wnioski i prace konkursowe” dostępnej pod adresem: https://media.ezamowienia.gov.pl/pod/2021/10/Oferty-5.2.pdf

m) Ofertę należy sporządzić w języku polskim. Ofertę składa się, pod rygorem nieważności, w formie elektronicznej (tj. w postaci elektronicznej opatrzonej kwalifikowanym podpisem elektronicznym), w formatach danych określonych w rozporządzeniu w sprawie Krajowych Ram Interoperacyjności.

10.11. W przypadku problemów technicznych i awarii związanych z funkcjonowaniem Platformy użytkownicy mogą skorzystać ze wsparcia technicznego dostępnego pod numerem telefonu 22 4587799 lub drogą elektroniczną poprzez formularz udostępniony na stronie internetowej https://ezamowienia.gov.pl w zakładce ***„Zgłoś problem".***

10.12. Niniejsze postępowanie prowadzone jest w języku polskim. Zamawiający nie wymaga składania ofert w formie katalogów elektronicznych.

10.13. Wykonawca zobowiązany jest do powiadomienia Zamawiającego o wszelkiej zmianie adresu poczty elektronicznej podanego w Formularzu Oferty.

10.14. Zamawiający przewiduje możliwość zwołania zebrania Wykonawców w celu wyjaśnienia treści SWZ. Zamawiający zamieści na stronie internetowej prowadzonego postępowania informacje o dacie i miejscu zebrania w terminie późniejszym.

10.15. Wykonawca może zwrócić się do Zamawiającego z wnioskiem o wyjaśnienie treści SWZ. Zamawiający jest obowiązany udzielić wyjaśnień niezwłocznie, jednak nie później niż na 6 dni przed upływem terminu składania ofert pod warunkiem, że wniosek o wyjaśnienie treści SWZ wpłynął do Zamawiającego nie później niż na 14 dni przed upływem terminu składania ofert.

10.16. Jeżeli Zamawiający nie udzieli wyjaśnień w terminie, o którym mowa w pkt 10.15. SWZ, przedłuża termin składania ofert o czas niezbędny do zapoznania się wszystkich zainteresowanych Wykonawców z wyjaśnieniami niezbędnymi do należytego przygotowania i złożenia ofert.

10.17. Przedłużenie terminu składania ofert nie wpływa na bieg terminu składania wniosku o wyjaśnienie treści SWZ, o którym mowa w pkt 10.15 SWZ. W przypadku gdy wniosek o wyjaśnienie treści SWZ nie wpłynął w terminie, o którym mowa w pkt 10.15 SWZ, Zamawiający nie ma obowiązku udzielania wyjaśnień SWZ oraz obowiązku przedłużenia terminu składania ofert.

10.18. Treść zapytań wraz z wyjaśnieniami Zamawiający udostępnia na stronie internetowej prowadzonego postępowania, bez ujawniania źródła zapytania.

10.19. W uzasadnionych przypadkach Zamawiający może przed upływem terminu składania ofert zmienić treść SWZ. Dokonaną zmianę treści SWZ Zamawiający udostępni na stronie internetowej prowadzonego postępowania.

10.20. W przypadku gdy zmiana treści SWZ prowadzi do zmiany treści ogłoszenia o zamówieniu, Zamawiający przekaże Urzędowi Publikacji Unii Europejskiej sprostowanie, ogłoszenie o zmianie lub dodatkowych informacji.

10.21. W przypadku gdy zmiany treści SWZ są istotne dla sporządzenia oferty lub wymagają od Wykonawców dodatkowego czasu na zapoznanie się ze zmianą SWZ i przygotowanie ofert, Zamawiający przedłuży termin składania ofert o czas niezbędny na zapoznanie się ze zmianą SWZ i przygotowanie oferty.

11. WYMAGANIA DOTYCZĄCE WADIUM

11.1. Zamawiający wymaga wniesienia wadium w wysokości określonej poniżej dla Pakietów:

dla Pakietu 1 w wysokości 24 000 zł

dla Pakietu 2 **w wysokości 24 000 zł**

dla Pakietu 3 **w wysokości 21 000 zł**

dla Pakietu 4 **w wysokości 36 000 zł**

dla Pakietu 5 **w wysokości 25 000 zł**

dla Pakietu 6 **w wysokości 34 000 zł**

dla Pakietu 7 **w wysokości 28 000 zł**

dla Pakietu 8 **w wysokości 24 000 zł**

dla Pakietu 9 **w wysokości 30 000 zł**

Wadium należy wnieść przed upływem terminu składania ofert i utrzymywać nieprzerwanie do dnia upływu terminu związania ofertą, z wyjątkiem przypadków, o których mowa w art. 98 ust. 1 pkt 2 i 3 oraz ust. 2 PZP.

11.2. Wadium może być wnoszone według wyboru Wykonawcy w jednej lub kilku następujących formach:

1) pieniądzu,
2) gwarancjach bankowych,
3) gwarancjach ubezpieczeniowych,
4) poręczeniach udzielonych przez podmioty, o których mowa w art. 6b ust. 5 pkt. 2 ustawy z dnia 9 listopada 2000 r. o utworzeniu Polskiej Agencji Rozwoju Przedsiębiorczości (tekst jedn.: Dz. U. z 2025 r. poz. 98).

11.3. Wadium wnoszone w pieniądzu należy wpłacić przelewem na rachunek bankowy Zamawiającego w banku BNP Paribas Bank Polska Spółka Akcyjna nr rachunku: **30 1600 1462 1019 5287 3000 0005** z dopiskiem: **wadium na zabezpieczenie oferty w postępowaniu na „Wykonywanie usług z zakresu gospodarki leśnej na terenie Nadleśnictwa Biała Podlaska w roku 2027 Pakiet _____."** Wniesienie wadium w pieniądzu będzie skuteczne, jeżeli w podanym terminie zostanie zaliczone na rachunku bankowym Zamawiającego. Wadium wniesione w pieniądzu Zamawiający przechowuje na rachunku bankowym.

11.4. Z treści wadium wnoszonego w formie: gwarancji bankowej, gwarancji ubezpieczeniowej lub poręczeniach udzielonych przez podmioty, o których mowa w art. 6b ust. 5 pkt. 2 ustawy z dnia 9 listopada 2000 r. o utworzeniu Polskiej Agencji Rozwoju Przedsiębiorczości powinno wynikać bezwarunkowe, na pierwsze pisemne żądanie zgłoszone przez Zamawiającego w terminie związania ofertą, zobowiązanie gwaranta do wypłaty Zamawiającemu pełnej kwoty wadium w okolicznościach określonych w art. 98 ust. 6 PZP.

11.5. Wadium wnoszone w formie gwarancji lub poręczenia, o których mowa w pkt 11.2. ppkt 2)-4) należy przekazać Zamawiającemu wraz z Ofertą w oryginale w postaci elektronicznej tj. opatrzonej kwalifikowanym podpisem elektronicznymi osób upoważnionych do jego wystawienia. Wadium musi zabezpieczać ofertę na daną część zamówienia przez cały okres związania ofertą. Oferta Wykonawcy, który nie wniesie wadium lub wniesie wadium w sposób nieprawidłowy, lub nie będzie utrzymywał wadium nieprzerwanie do upływu terminu związania ofertą lub złoży wniosek o zwrot wadium w przypadku, o którym mowa w art. 98 ust. 2 pkt 3 PZP zostanie odrzucona z postępowania na podstawie art. 226 ust. 1 pkt 14 PZP.

11.6. Treść wadium wnoszonego w formie gwarancji lub poręczenia, o których mowa w pkt 11.2. ppkt 2)-4) SWZ musi zawierać następujące elementy:

1) nazwę dającego zlecenie (Wykonawcy), beneficjenta gwarancji/poręczenia (Zamawiającego), gwaranta (banku lub instytucji ubezpieczeniowej udzielających gwarancji/poręczenia) oraz wskazanie ich siedzib;

2) określenie wierzytelności, która ma być zabezpieczona gwarancją/poręczeniem – określenie przedmiotu zamówienia

3) kwotę gwarancji/poręczenia,

4) zobowiązanie gwaranta/poręczyciela do zapłacenia bezwarunkowo i nieodwołalnie kwoty gwarancji/poręczenia na pierwsze pisemne żądanie Zamawiającego w okolicznościach określonych w art. 98 ust. 6 PZP.

11.7. W przypadku Wykonawców wspólnie ubiegających się o udzielenie zamówienia Zamawiający wymaga, aby w treści wadium wnoszonego w formach, o których mowa w pkt 11.2. ppkt 2)-4) SWZ zostali wymienieni wszyscy Wykonawcy wspólnie ubiegający się o udzielenie zamówienia albo powinno z niej wynikać, że Wykonawca, na którego gwarancja/poręczenie zostały wystawione działa w imieniu innych Wykonawców wspólnie ubiegających się o udzielenie zamówienia, bądź w ich treści powinien zostać ujęty szerszy zakres odpowiedzialności gwaranta/poręczyciela niż tylko dotyczący działań/zaniechań odnoszących się do Wykonawcy, na którego gwarancja/poręczenie to zostało wystawione (zob. wyrok Krajowej Izby Odwoławczej z dnia 24 czerwca 2020 r. sygn. akt KIO 662/20; wyrok Krajowej Izby Odwoławczej z dnia 15 czerwca 2020 r., sygn. akt KIO 970/20; wyrok Krajowej Izby Odwoławczej z dnia 31 lipca 2020 r., sygn. akt KIO 1183/20, uchwała Krajowej Izby Odwoławczej z dnia 11 marca 2021 r., sygn. akt KIO/KD 6/21).

11.8. Zamawiający zwraca wadium na zasadach uregulowanych w art. 98 ust. 1 - 5 PZP.

12. TERMIN ZWIĄZANIA OFERTĄ

12.1. Wykonawca związany jest ofertą przez 90 dni od dnia upływu terminu składania ofert, przy czym pierwszym dniem terminu związania ofertą jest dzień, w którym upływa termin składania ofert tj. **do dnia 20.02.2027 r.**

12.2. W przypadku gdy wybór najkorzystniejszej oferty nie nastąpi przed upływem terminu związania ofertą, o którym mowa w pkt 12.1. SWZ, Zamawiający przed upływem terminu związania ofertą, zwraca się jednokrotnie do wykonawców o wyrażenie zgody na przedłużenie tego terminu o wskazywany przez niego okres, nie dłuższy niż 60 dni.

12.3. Przedłużenie terminu związania ofertą, o którym mowa w pkt 12.1. SWZ wymaga złożenia przez wykonawcę pisemnego oświadczenia o wyrażeniu zgody na przedłużenie terminu związania ofertą. Przedłużenie terminu związania ofertą, o którym mowa w pkt 12.1. SWZ, następuje wraz z przedłużeniem okresu ważności wadium albo, jeżeli nie jest to możliwe, z wniesieniem nowego wadium na przedłużony okres związania ofertą.

13. OPIS SPOSOBU PRZYGOTOWANIA OFERT

13.1. Oferta musi być sporządzona pod rygorem nieważności, w formie elektronicznej (tj. w postaci elektronicznej opatrzonej kwalifikowanym podpisem elektronicznym). Oferta musi być sporządzona w języku polskim, podpisana przez osobę upoważnioną.

13.2. Wykonawcy ponoszą wszelkie koszty związane z przygotowaniem i złożeniem oferty.

13.3. Wykonawcy przedstawiają ofertę zgodnie ze wszystkimi wymaganiami określonymi w SWZ.

13.4. W terminie składania ofert określonym w pkt 14.1. SWZ Wykonawca zobowiązany jest złożyć Zamawiającemu Ofertę zawierającą:

a) Formularz Oferty wraz z zawartym w nim Kosztorysem Ofertowym (wg wzoru stanowiącego Załącznik nr 1 do SWZ), sporządzony pod rygorem nieważności, w formie elektronicznej (tj. w postaci elektronicznej opatrzonej kwalifikowanym podpisem elektronicznym),

b) oświadczenie JEDZ, sporządzone pod rygorem nieważności, w formie elektronicznej (tj. w postaci elektronicznej opatrzonej kwalifikowanym podpisem elektronicznym) podpisane przez osobę/osoby upoważnione do reprezentacji podmiotu składającego oświadczenie, złożone przez:

- Wykonawcę,
- każdego z Wykonawców wspólnie ubiegających się o udzielenie zamówienia (w przypadku wspólnego ubiegania się o udzielenie zamówienia),
- każdego z podmiotów udostępniających Wykonawcy zasoby na zasadzie art. 118 PZP (o ile Wykonawca polega na zasobach innych podmiotów).

c) oświadczenie Wykonawcy dotyczące przesłanek wykluczenia z art. 5k rozporządzenia 833/2014 (wg wzoru stanowiącego Załącznik nr 5 do SWZ), sporządzone pod rygorem nieważności w formie elektronicznej (tj. w postaci elektronicznej opatrzonej kwalifikowanym podpisem elektronicznym), podpisane przez osobę/osoby upoważnione do reprezentacji podmiotu składającego oświadczenie, złożone przez:

- Wykonawcę,
- każdego z Wykonawców wspólnie ubiegających się o udzielenie zamówienia (w przypadku wspólnego ubiegania się o udzielenie zamówienia),

d) oświadczenie podmiotu udostępniającego zasoby dotyczące przesłanek wykluczenia z art. 5k rozporządzenia 833/2014 (wg wzoru stanowiącego Załącznik nr 5A do SWZ), sporządzone pod rygorem nieważności w formie elektronicznej (tj. w postaci elektronicznej opatrzonej kwalifikowanym podpisem elektronicznym) podpisane przez osobę/osoby upoważnione do reprezentacji podmiotu składającego oświadczenie, złożone przez:

- każdego z podmiotów udostępniających Wykonawcy zasoby na zasadzie art. 118 PZP (o ile Wykonawca polega na zasobach innych podmiotów).

e) zobowiązanie podmiotu udostępniającego zasoby do oddania Wykonawcy do dyspozycji niezbędnych zasobów na potrzeby realizacji zamówienia lub inny podmiotowy środek dowodowy potwierdzający, że Wykonawca realizując zamówienie, będzie dysponował niezbędnymi zasobami tych podmiotów zgodnie z pkt 9.4. SWZ, jeżeli Wykonawca wykazując spełnienie warunków udziału w postępowaniu polega na zdolnościach lub sytuacji innych podmiotów;

(Niewiążący wzór zobowiązania do oddania Wykonawcy do dyspozycji niezbędnych zasobów na potrzeby wykonania zamówienia stanowi Załącznik nr 6 do SWZ),

f) odpis lub informację z Krajowego Rejestru Sądowego, Centralnej Ewidencji i Informacji o Działalności Gospodarczej lub innego właściwego rejestru w celu potwierdzenia, że osoba działająca w imieniu Wykonawcy/podmiotu udostępniającego zasoby jest umocowana do jego reprezentowania. Wykonawca nie jest zobowiązany do złożenia dokumentów, o których mowa w zdaniu poprzednim, jeżeli Zamawiający może je uzyskać za pomocą bezpłatnych i ogólnodostępnych baz danych, o ile Wykonawca/podmiot udostępniający zasoby dostarczy dane umożliwiające dostęp do tych dokumentów,

g) pełnomocnictwo lub inny dokument potwierdzający umocowanie do reprezentowania Wykonawcy/podmiotu udostępniającego zasoby na zasadach określonych w art. 118 PZP, jeżeli w imieniu Wykonawcy/podmiotu udostępniającego zasoby działa osoba, której umocowanie do jego reprezentowania nie wynika z innych dokumentów złożonych wraz z ofertą (np. odpisu lub informacji z Krajowego Rejestru Sądowego, Centralnej Ewidencji i Informacji o Działalności Gospodarczej lub innego właściwego rejestru), sporządzone pod rygorem nieważności, w formie elektronicznej (tj. w postaci elektronicznej opatrzonej kwalifikowanym podpisem elektronicznym) lub w formie określonej w pkt 9.15-9.17 SWZ,

h) pełnomocnictwo lub inny dokument potwierdzający umocowanie dla pełnomocnika ustanowionego przez Wykonawców wspólnie ubiegających się o udzielenie zamówienia do reprezentowania ich w postępowaniu albo do reprezentowania w postępowaniu i zawarcia umowy w sprawie zamówienia publicznego, jeżeli ofertę składają Wykonawcy wspólnie ubiegający się o udzielenie zamówienia, sporządzone pod rygorem nieważności, w formie elektronicznej (tj. w postaci elektronicznej opatrzonej kwalifikowanym podpisem elektronicznym) lub w formie określonej w pkt 9.15-9.17 SWZ,

i) podmiotowy środek dowodowy w postaci oświadczenia, o którym mowa w art. 117 ust. 4 PZP (Zamawiający rekomenduje wykorzystać oświadczenie znajdujące się w Formularzu Oferty),

j) wadium w oryginale w postaci elektronicznej, opatrzonej kwalifikowanym podpisem elektronicznym osób upoważnionych do jego wystawienia (tylko, gdy Wykonawca wnosi wadium w formie niepieniężnej).

13.5. Dokumenty składane wraz z ofertą, w tym pełnomocnictwa powinny zostać sporządzone w sposób określony w rozporządzeniu Prezesa Rady Ministrów z dnia 30 grudnia 2020 r. w sprawie sposobu sporządzania i przekazywania informacji oraz wymagań technicznych dla dokumentów elektronicznych oraz środków komunikacji elektronicznej w postępowaniu o udzielenie zamówienia publicznego lub konkursie (Dz. U. z 2020 r. poz. 2452).

13.6. Zamawiający nie ujawnia informacji stanowiących tajemnicę przedsiębiorstwa w rozumieniu art. 11 ust. 2 ustawy z dnia 16 kwietnia 1993 r. o zwalczaniu nieuczciwej konkurencji (tekst jedn.: Dz. U. z 2026 r., poz. 85 z późn. zm.), jeżeli Wykonawca, wraz z przekazaniem takich informacji, zastrzegł, że nie mogą być one udostępnione oraz wykazał, że zastrzeżone informacje stanowią tajemnicę przedsiębiorstwa. Wykonawca nie może zastrzec informacji, o których mowa w art. 222 ust. 5 PZP.

Jeżeli Wykonawca składa wraz z ofertą informacje stanowiące tajemnicę przedsiębiorstwa, to wówczas informacje te muszą być wyodrębnione w formie

osobnego pliku i złożone zgodnie z zasadami opisanymi w pkt 10.10. lit e) SWZ. Zamawiający nie ponosi odpowiedzialności za niezgodne z SWZ przygotowanie w/w pliku przez Wykonawcę. Stosowne zastrzeżenie Wykonawca winien złożyć na Formularzu Oferty (Załącznik nr 1 do SWZ) oraz powinien wykazać, że zastrzeżone informacje stanowią tajemnicę przedsiębiorstwa. W przeciwnym razie cała Oferta zostanie ujawniona na wniosek każdej zainteresowanej osoby.

13.7. Zastrzeżenie informacji, które nie stanowią tajemnicy przedsiębiorstwa w rozumieniu ww. ustawy w momencie odmowy na wezwanie Zamawiającego do odtajnienia przez Wykonawcę tej części oferty, skutkować będzie odtajnieniem tej części oferty nie będącej tajemnicą przedsiębiorstwa przez Zamawiającego.

13.8. W przypadku nieprawidłowego złożenia oferty, Zamawiający nie bierze odpowiedzialności za złe jej przesłanie lub przedterminowe otwarcie. Oferta taka nie weźmie udziału w postępowaniu.

13.9. W przypadku gdy Wykonawca składa ofertę na więcej niż jedną część zamówienia, każdą ofertę musi złożyć oddzielnie.

14. SPOSÓB ORAZ TERMIN SKŁADANIA OFERT. TERMIN OTWARCIA OFERT.

14.1. Ofertę należy złożyć za pośrednictwem Platformy do dnia **23.11.2026 r. godz. 12.00**

14.2. Otwarcie ofert nastąpi dnia 23.11.2026 r. o godz. 12.30

14.3. Po upływie terminu składania i otwarcia ofert Zamawiający za pośrednictwem Platformy dokonuje czynności automatycznej deszyfracji ofert.

14.4. W przypadku awarii sytemu teleinformatycznego przy użyciu którego Zamawiający dokonuje otwarcia ofert, która powoduje brak możliwości otwarcia ofert w terminie określonym przez Zamawiającego w pkt 14.2. SWZ, otwarcie ofert następuje niezwłocznie po usunięciu awarii. Zamawiający poinformuje o zmianie terminu otwarcia ofert na stronie internetowej prowadzonego postępowania.

14.5. Zamawiający, najpóźniej przed otwarciem ofert, udostępnia na stronie internetowej prowadzonego postępowania informację o kwocie, jaką zamierza przeznaczyć na sfinansowanie zamówienia oraz poszczególnych części Pakietów.

14.6. Zamawiający, niezwłocznie po otwarciu ofert, udostępnia na stronie internetowej prowadzonego postępowania informacje o:

1) nazwach albo imionach i nazwiskach oraz siedzibach lub miejscach prowadzonej działalności gospodarczej albo miejscach zamieszkania Wykonawców, których oferty zostały otwarte;

2) cenach zawartych w ofertach.

15. SPOSÓB OBLICZENIA CENY

15.1. Wykonawca zobowiązany jest podać w Formularzu Oferty (Załącznik nr 1 do SWZ) łączną cenę za wszystkie pozycje (prace) przewidziane w Kosztorysie Ofertowym dla

Pakietu, na który składa swoją ofertę. Kosztorys Ofertowy zawarty jest w pkt 2 Formularza Oferty (Załącznik nr 1 do SWZ) i stanowi jego integralną część.

15.2. Ceny jednostkowe za poszczególne pozycje (prace) wchodzące w skład Pakietu powinny być podane na Kosztorysie Ofertowym zawartym w pkt 2 Formularza Oferty (Załącznik nr 1 do SWZ). Każda cena jednostkowa musi być tak podana, aby pokrywać wszelkie koszty i ryzyka Wykonawcy związane z realizacją czynności, której dotyczy. Wykonawca nie może kosztów realizacji danej czynności doliczać do kosztów realizacji innych czynności. Cena łączna wynikająca z Kosztorysu Ofertowego za poszczególne pozycje (prace) wchodzące w skład danego Pakietu powinna zostać podana w pkt 1 Formularza Oferty (Załącznik nr 1 do SWZ).

15.3. Formularz Oferty wraz z zawartym w nim Kosztorysem Ofertowym (Załącznik nr 1 do SWZ) musi być wypełniony odrębnie dla każdego Pakietu, na który ofertę składa Wykonawca.

15.4 Cenę łączną należy podać w złotych w kwocie brutto w odniesieniu do całego przedmiotu zamówienia dla danego Pakietu, z dokładnością do dwóch miejsc po przecinku (zgodnie z matematycznymi zasadami zaokrągleń) wraz z wyszczególnieniem w Kosztorysie Ofertowym zawartym w pkt 2 Formularza Oferty (Załącznik nr 1 do SWZ) zastosowanej stawki podatku VAT.

15.5. Stawkę podatku od towarów i usług (VAT) należy uwzględnić w wysokości obowiązującej na dzień składania ofert.

15.6. Określony w SWZ rzeczowy zakres przedmiotu zamówienia oraz postanowienia wynikające ze wzoru umowy załączonego do SWZ (Załącznik nr 12 do SWZ) stanowią podstawę do obliczenia cen jednostkowych oraz ceny łącznej wynikającej z oferty.

15.7. Wykonawca, składając ofertę, obowiązany jest poinformować Zamawiającego (w Formularzu Oferty – Załącznik nr 1 do SWZ), czy wybór jego oferty będzie prowadzić do powstania u Zamawiającego obowiązku podatkowego zgodnie z przepisami o podatku od towarów i usług, wskazując nazwę (rodzaj) towaru lub usługi, których dostawa lub świadczenie będzie prowadzić do jego powstania, oraz ich wartość bez kwoty podatku, a także wskazując stawkę podatku od towarów i usług, która zgodnie z wiedzą Wykonawcy, będzie miała zastosowanie. Brak wskazania w Formularzu Oferty (Załącznik nr 1 do SWZ) informacji czy wybór oferty będzie prowadzić do powstania u Zamawiającego obowiązku podatkowego zgodnie z przepisami o podatku od towarów i usług będzie uznawane jako informacja, że wybór oferty Wykonawcy nie będzie prowadzić do powstania u Zamawiającego obowiązku podatkowego zgodnie z przepisami o podatku od towarów i usług.

15.8. Rozliczenia między Zamawiającym a Wykonawcą nie będą prowadzone w walucie obcej.

16. OPISY KRYTERIÓW OCENY OFERT WRAZ Z PODANIEM WAG TYCH KRYTERIÓW I SPOSOBU OCENY OFERT.

16.1. Przy wyborze ofert w każdym Pakiecie Zamawiający będzie się kierował następującym kryterium oceny ofert:

Cena – 100 %

16.2. Sposób obliczania punktów:

W ramach kryterium „Cena" ocena ofert zostanie dokonana przy zastosowaniu wzoru:

$$C = \frac{Cn}{Co} \times 100\ \% \times 100\ pkt$$

gdzie:

C – liczba punktów w ramach kryterium „Cena",

Cn – najniższa cena spośród ofert ocenianych

Co – cena oferty ocenianej

Ocenie w ramach kryterium „Cena" podlegać będzie cena łączna brutto podana w Formularzu Oferty dla danego Pakietu (Załącznik nr 1 do SWZ).

Z uwagi na postanowienia art. 225 ust. 1 PZP, jeżeli złożono ofertę, której wybór prowadziłby do powstania u Zamawiającego obowiązku podatkowego zgodnie z przepisami o podatku od towarów i usług, Zamawiający w celu oceny takiej oferty dolicza do przedstawionej w niej ceny podatek od towarów i usług, który miałby obowiązek rozliczyć zgodnie z tymi przepisami.

16.3. Za najkorzystniejszą ofertę w danym Pakiecie uznana zostanie Oferta Wykonawcy, która uzyska największą liczbę punktów.

16.4. Jeżeli nie można dokonać wyboru najkorzystniejszej oferty ze względu na to, że zostały złożone oferty o takiej samej cenie, Zamawiający wzywa Wykonawców, którzy złożyli te oferty, do złożenia w terminie określonym przez Zamawiającego ofert dodatkowych zawierających nową cenę.

16.5. Ocena ofert zostanie dokonana oddzielnie dla każdego Pakietu.

17. INFORMACJA O FORMALNOŚCIACH, JAKIE MUSZĄ ZOSTAĆ DOPEŁNIONE PO WYBORZE OFERTY W CELU ZAWARCIA UMOWY W SPRAWIE ZAMÓWIENIA PUBLICZNEGO.

17.1. Przed zawarciem umowy w sprawie zamówienia publicznego, Wykonawca, którego oferta została uznana za najkorzystniejszą zobowiązany jest dopełnić następujących formalności:

1) wnieść wymagane zabezpieczanie należytego wykonania umowy;

2) przedłożyć Zamawiającemu do wglądu:

   a) kopię umowy regulującej współpracę Wykonawców wspólnie ubiegających się o udzielenie zamówienia (np. umowę konsorcjum), jeżeli zamówienie będzie realizowane przez Wykonawców wspólnie ubiegających się o udzielenie zamówienia,

   b) zaświadczenia o ukończeniu z wynikiem pozytywnym szkolenia specjalistycznego z zakresu pracy pilarką dla osób wskazanych przez Wykonawcę w dokumentach potwierdzających spełnienie warunku udziału w postępowaniu,

c) dokumenty potwierdzające warunek posiadanego wykształcenia osób wskazanych przez Wykonawcę jako osoby nadzorujące w dokumentach potwierdzających spełnienie warunku udziału w postępowaniu,

d) zaświadczenia o ukończeniu szkolenia w zakresie pracy ze środkami chemicznymi zgodnie z rozporządzeniem Ministra Rolnictwa i Rozwoju Wsi z dnia 8 maja 2013 roku w sprawie szkoleń w zakresie środków ochrony roślin (tekst jedn. Dz. U. z 2022 r. poz. 824) dla osób wskazanych przez Wykonawcę w dokumentach potwierdzających spełnienie warunku udziału w postępowaniu,

e) dokument potwierdzający posiadanie ubezpieczenia od odpowiedzialności cywilnej określony we wzorze umowy w sprawie zamówienia publicznego wraz z dowodem opłacenia składek na to ubezpieczenie (Załącznik nr 12 do SWZ) w wysokości:

1) **883 864,34** zł dla Pakietu 1;

2) **875 533,97** zł dla Pakietu 2;

3) **764 692,34** zł dla Pakietu 3;

4) **1 327 866,96** zł dla Pakietu 4;

5) **919 492,45** zł dla Pakietu 5;

6) **1 261 548,02** zł dla Pakietu 6;

7) **1 047 230,59** zł dla Pakietu 7;

8) **892 877,40** zł dla Pakietu 8;

9) **1 113 463,49** zł dla Pakietu 9;

W sytuacji, gdy Wykonawca zostanie wybrany na więcej niż jeden Pakiet, to powinien przedłożyć dokument potwierdzający posiadanie ubezpieczenia od odpowiedzialności cywilnej o wartości odpowiadającej sumie kwot ubezpieczenia wymaganego dla każdego Pakietu.

f) umowę zawartą z firmą posiadającą uprawnienia do odbioru i utylizacji absorbentów skażonych olejami (w przypadku Wykonawcy wykonującego zabiegi z użyciem środków chemicznych umowa musi obejmować odbiór oraz utylizację zbędnych bądź przeterminowanych środków chemicznych, opakowań po nich itp.);

g) dokumenty wskazane w § 8 ust. 4 wzoru umowy (stanowiącego Załącznik nr 12 do SWZ) dot. osób wykonujących w realizacji Przedmiotu Umowy czynności polegające na pozyskaniu i zrywce surowca drzewnego, jeżeli wykonanie tych czynności polega na wykonywaniu pracy w sposób określony w art. 22 § 1 ustawy z dnia 26 czerwca 1974 r. - Kodeks pracy (tekst jedn.: Dz. U. z 2025 r. poz. 277 z późn. zm.), tj. wedle wyboru Zamawiającego:

(i) oświadczenia Wykonawcy lub podwykonawcy o zatrudnieniu pracownika na podstawie umowy o pracę, zawierające informacje, w tym dane osobowe niezbędne do zweryfikowania zatrudnienia na podstawie umowy o pracę, w szczególności imię i nazwisko zatrudnionego pracownika, datę zawarcia umowy o pracę, rodzaj umowy o pracę, wymiar etatu oraz zakres obowiązków pracownika.

(ii) poświadczoną za zgodność z oryginałem odpowiednio przez Wykonawcę lub podwykonawcę kopię umowy/umów o pracę osób, do których odnosi się Obowiązek Zatrudnienia wraz z dokumentem regulującym zakres obowiązków, jeżeli został sporządzony. Kopia umowy/umów powinna zawierać informacje, w tym dane osobowe niezbędne do zweryfikowania zatrudnienia na podstawie umowy o pracę, w szczególności imię i nazwisko zatrudnionego pracownika, datę zawarcia umowy o pracę, rodzaj umowy o pracę, wymiar etatu oraz zakres obowiązków pracownika.

(iii) dokumenty potwierdzające:

- zgłoszenie pracownika przez pracodawcę do ubezpieczeń (dokument ZUS ZUA) - w przypadku pracowników nowozatrudnianych;
- opłacenie przez pracodawcę ubezpieczeń pracownika (dokument ZUS RCA) - w przypadku pracowników zatrudnionych co najmniej niż miesiąc;

Dokumenty, o których mowa powyżej powinny być zanonimizowane w sposób zapewniający ochronę danych osobowych pracowników. Imię i nazwisko pracownika nie podlegają anonimizacji. Wygenerowane dokumenty musza posiadać status „wysłane".

Niedopełnienie wskazanych formalności będzie traktowane jako uchylanie się przez Wykonawcę od zawarcia umowy w sprawie zamówienia publicznego.

17.2. W dniu zawarcia umowy, w przypadku, gdy zamówienie realizują Wykonawcy, którzy wspólnie ubiegali się o udzielenie zamówienia (konsorcjum) jeden z Wykonawców wspólnie ubiegających się o udzielenie zamówienia powinien zostać wyznaczony jako Wykonawca kierujący (lider), upoważniony do zaciągania zobowiązań, otrzymywania poleceń oraz instrukcji dla i w imieniu każdego, jak też dla wszystkich Wykonawców wspólnie ubiegających się o udzielenie zamówienia. Lider odpowiada również za wskazanie dla konkretnego leśnictwa jednego z członków konsorcjum jako odpowiedzialnego za przyjmowanie zleceń, odbioru prac oraz ich rozliczania, w tym wystawiania faktur.

18. PROJEKTOWANE POSTANOWIENIA UMOWY W SPRAWIE ZAMÓWIENIA PUBLICZNEGO, KTÓRE ZOSTANĄ WPROWADZONE DO UMOWY W SPRAWIE ZAMÓWIENIA PUBLICZNEGO

18.1. Projektowane postanowienia umowy w sprawie zamówienia publicznego zawiera wzór umowy stanowiący Załącznik nr 12 do SWZ.

18.2. Umowa zostanie zawarta na podstawie złożonej oferty Wykonawcy. Zamawiający przewiduje możliwość zmian postanowień zawartej umowy w stosunku do treści oferty, na podstawie której dokonano wyboru Wykonawcy, w przypadku wystąpienia co najmniej jednej z okoliczności w niej wymienionych z uwzględnieniem podanych we wzorze umowy warunków ich wprowadzenia.

19. POUCZENIE O ŚRODKACH OCHRONY PRAWNEJ PRZYSŁUGUJĄCYCH WYKONAWCY.

19.1. Wykonawcy, a także innemu podmiotowi, jeżeli ma lub miał interes w uzyskaniu zamówienia oraz poniósł lub może ponieść szkodę w wyniku naruszenia przez Zamawiającego przepisów PZP, przysługują środki ochrony prawnej określone w dziale IX PZP tj. odwołanie i skarga do sądu. Postępowanie odwoławcze uregulowane zostało w przepisach art. 506-578 PZP, a postępowanie skargowe w przepisach art. 579-590 PZP.

19.2. Odwołanie przysługuje na:

1) niezgodną z przepisami PZP czynność Zamawiającego, podjętą w postępowaniu o udzielenie zamówienia, w tym na projektowane postanowienie umowy;

2) zaniechanie czynności w postępowaniu o udzielenie zamówienia, do której Zamawiający był obowiązany na podstawie PZP;

3) zaniechanie przeprowadzenia postępowania o udzielenie zamówienia na podstawie PZP, mimo że Zamawiający był do tego obowiązany.

19.3. Odwołanie wnosi się do Prezesa Krajowej Izby Odwoławczej. Odwołujący przekazuje Zamawiającemu odwołanie wniesione w formie elektronicznej albo w postaci elektronicznej albo kopię tego odwołania, jeżeli zostało ono wniesione w formie pisemnej, przed upływem terminu do wniesienia odwołania w taki sposób, aby mógł on zapoznać się z jego treścią przed upływem tego terminu. Domniemywa się, że Zamawiający mógł zapoznać się z treścią odwołania przed upływem terminu do jego wniesienia, jeżeli przekazanie odpowiednio odwołania albo jego kopii nastąpiło przed upływem terminu do jego wniesienia przy użyciu środków komunikacji elektronicznej.

19.4. Odwołanie wnosi się w terminie: (a) 10 dni od dnia przekazania informacji o czynności Zamawiającego stanowiącej podstawę jego wniesienia, jeżeli informacja została przekazana przy użyciu środków komunikacji elektronicznej, (b) 15 dni od dnia przekazania informacji o czynności Zamawiającego stanowiącej podstawę jego wniesienia, jeżeli informacja została przekazana w sposób inny niż określony w lit. (a).

19.5. Odwołanie wobec treści ogłoszenia wszczynającego postępowanie o udzielenie zamówienia lub wobec treści dokumentów zamówienia wnosi się w terminie 10 dni od dnia publikacji ogłoszenia w Dzienniku Urzędowym Unii Europejskiej lub zamieszczenia dokumentów zamówienia na stronie internetowej.

19.6. Odwołanie w przypadkach innych niż określone w pkt 19.4. i 19.5 SWZ wnosi się w terminie 10 dni od dnia, w którym powzięto lub przy zachowaniu należytej staranności można było powziąć wiadomość o okolicznościach stanowiących podstawę jego wniesienia.

19.7. Na orzeczenie Krajowej Izby Odwoławczej oraz postanowienie Prezesa Krajowej Izby Odwoławczej, o którym mowa w art. 519 ust. 1 PZP, stronom oraz uczestnikom postępowania przysługuje skarga do sądu. Skargę wnosi się za pośrednictwem Prezesa Krajowej Izby Odwoławczej, w terminie 14 dni od dnia doręczenia orzeczenia Krajowej Izby Odwoławczej lub postanowienia Prezesa Krajowej Izby Odwoławczej, o którym mowa w art. 519 ust. 1 PZP, przesyłając jednocześnie jej odpis przeciwnikowi skargi. Złożenie skargi w polskiej placówce pocztowej operatora pocztowego w rozumieniu

ustawy z dnia 23 listopada 2012 r. - Prawo pocztowe albo w placówce podmiotu zajmującego się doręczaniem korespondencji na terytorium innego niż Rzeczpospolita Polska państwa członkowskiego Unii Europejskiej, Konfederacji Szwajcarskiej albo państwa członkowskiego Europejskiego Porozumienia o Wolnym Handlu (EFTA) - strony umowy o Europejskim Obszarze Gospodarczym albo wysłanie jej na adres do doręczeń elektronicznych, o którym mowa w art. 2 pkt 1 ustawy z dnia 18 listopada 2020 r. o doręczeniach elektronicznych, jest równoznaczne z jej wniesieniem.

20. ZABEZPIECZENIE NALEŻYTEGO WYKONANIA UMOWY

20.1. Zamawiający wymaga wniesienia zabezpieczenia należytego wykonania umowy przez Wykonawcę, którego oferta została uznana za najkorzystniejszą w danym Pakiecie.

20.2. Zabezpieczenie należytego wykonania umowy wynosić będzie 5 % ceny łącznej wynikającej na daną część zamówienia (dany Pakiet).

20.3. Zabezpieczenie może być wnoszone według wyboru Wykonawcy w jednej lub w kilku następujących formach:

1) pieniądzu **(na rachunek bankowy w BNP Paribas Bank Polska S.A. NRB:**

   03 1600 1462 1019 5287 3000 0006);

2) poręczeniach bankowych lub poręczeniach spółdzielczej kasy oszczędnościowo-kredytowej, z tym że zobowiązanie kasy jest zawsze zobowiązaniem pieniężnym;

3) gwarancjach bankowych;

4) gwarancjach ubezpieczeniowych;

5) poręczeniach udzielanych przez podmioty, o których mowa w art. 6b ust. 5 pkt 2 ustawy z dnia 9 listopada 2000 r. o utworzeniu Polskiej Agencji Rozwoju Przedsiębiorczości.

20.4. W przypadku wniesienia wadium w pieniądzu Wykonawca może wyrazić zgodę na zaliczenie kwoty wadium na poczet zabezpieczenia.

20.5. Zabezpieczenie wnoszone w pieniądzu Wykonawca wpłaca przelewem na rachunek bankowy wskazany przez Zamawiającego. Jeżeli zabezpieczenie wniesiono w pieniądzu, Zamawiający przechowuje je na oprocentowanym rachunku bankowym. Zamawiający zwraca zabezpieczenie wniesione w pieniądzu z odsetkami wynikającymi z umowy rachunku bankowego, na którym było ono przechowywane, pomniejszone o koszt prowadzenia tego rachunku oraz prowizji bankowej za przelew pieniędzy na rachunek bankowy Wykonawcy.

20.6. Zabezpieczenie należytego wykonania umowy, we wszystkich formach przewidzianych w pkt 20.3. SWZ, powinno zabezpieczać roszczenia wynikające z niewykonania bądź nienależytego wykonania umowy w taki sam sposób, co oznacza, iż zabezpieczenie wniesione w formie innej niż pieniądz nie może zabezpieczać roszczeń Zamawiającego w sposób mniej korzystny, niż jakby miało to miejsce w przypadku wniesienia zabezpieczenia w pieniądzu. Zabezpieczenie należytego wykonania umowy w formie gwarancji/poręczenia powinno być nieodwołalne, bezwarunkowe i płatne na pierwsze pisemne żądanie Zamawiającego. Zamawiający nie dopuszcza możliwości uzależnienia wypłaty kwot z gwarancji/poręczenia od przedłożenia jakichkolwiek dodatkowych

dokumentów, bądź spełnienia jakichkolwiek warunków, poza oświadczeniem Zamawiającego, iż żądana kwota jest należna z tytułu niewykonania bądź nienależytego wykonania umowy.

20.7. Zamawiający zwróci zabezpieczenie w terminie 30 dni od dnia wykonania zamówienia i uznania przez Zamawiającego za należycie wykonane.

21. KLAUZULA INFORMACYJNA DOTYCZĄCA PRZETWARZANIA DANYCH OSOBOWYCH.

21.1. Stosownie do art. 13 ust. 1 i 2 rozporządzenia Parlamentu Europejskiego i Rady (UE) 2016/679 z dnia 27 kwietnia 2016 r. w sprawie ochrony osób fizycznych w związku z przetwarzaniem danych osobowych i w sprawie swobodnego przepływu takich danych oraz uchylenia dyrektywy 95/46/WE (ogólne rozporządzenie o ochronie danych osobowych)(Dz. Urz. UE L 119 z 04 maja 2016 r., str. 1 – „RODO") Zamawiający informuje, iż administratorem danych osobowych jest Nadleśnictwo Biała Podlaska .

Administrator wyznaczył Inspektora Ochrony Danych Osobowych p. Rafał Piątek z którym w sprawach dotyczących przetwarzania danych osobowych można skontaktować się za pośrednictwem poczty elektronicznej pod adresem rafal.piatek@projektpdp.pl

21.2. Zamawiający przetwarza dane osobowe zebrane w niniejszym postępowaniu o udzielenie zamówienia publicznego w sposób gwarantujący zabezpieczenie przed ich bezprawnym rozpowszechnianiem.

21.3. Zamawiający udostępnia dane osobowe, o których mowa w art. 10 RODO w celu umożliwienia korzystania ze środków ochrony prawnej, o których mowa w dziale IX PZP, do upływu terminu do ich wniesienia.

21.4. Do przetwarzania danych osobowych, o których mowa w art. 10 RODO mogą być dopuszczone wyłącznie osoby posiadające upoważnienie. Osoby dopuszczone do przetwarzania takich danych są obowiązane do zachowania ich w poufności

21.5. Dane osobowe przetwarzane będą na podstawie art. 6 ust. 1 lit. c RODO w celu związanym z prowadzeniem niniejszego postępowania o udzielenie zamówienia publicznego oraz jego rozstrzygnięciem, jak również, jeżeli nie ziszczą się przesłanki określone w art. 255-256 PZP – w celu zawarcia umowy w sprawie zamówienia publicznego oraz jej realizacji, a także udokumentowania postępowania o udzielenie zamówienia i jego archiwizacji.

21.6. Odbiorcami danych osobowych będą osoby lub podmioty, którym dokumentacja postępowania zostanie udostępniona w oparciu o przepisy PZP, a także ustawy o dostępie do informacji publicznej.

21.7. Dane osobowe pozyskane w związku z prowadzeniem niniejszego postępowania o udzielenie zamówienia publicznego będą przechowywane, zgodnie z art. 78 ust. 1 PZP, przez okres 4 lat od dnia zakończenia postępowania o udzielenie zamówienia publicznego, a jeżeli czas trwania umowy przekracza 4 lata, okres przechowywania obejmuje cały czas trwania umowy w sprawie zamówienia publicznego.

21.8. Niezależnie od postanowień pkt 21.7. powyżej, w przypadku zawarcia umowy w sprawie zamówienia publicznego, dane osobowe będą przetwarzane do upływu okresu przedawnienia roszczeń wynikających z umowy w sprawie zamówienia publicznego.

21.9. Dane osobowe pozyskane w związku z prowadzeniem niniejszego postępowania o udzielenie zamówienia mogą zostać przekazane podmiotom świadczącym usługi doradcze, w tym usługi prawne, i konsultingowe,

21.10. Stosownie do art. 22 RODO, decyzje dotyczące danych osobowych nie będą podejmowane w sposób zautomatyzowany.

21.11. Osoba, której dotyczą pozyskane w związku z prowadzeniem niniejszego postępowania dane osobowe, ma prawo:

1) dostępu do swoich danych osobowych – zgodnie z art. 15 RODO, przy czym w sytuacji, gdy wykonanie obowiązków, o których mowa w art. 15 ust. 1 -3 RODO wymagałoby niewspółmiernie dużego wysiłku Zamawiający może żądać wskazania dodatkowych informacji mających na celu sprecyzowanie żądania, w szczególności podania nazwy lub daty bieżącego bądź zakończonego postępowania o udzielenie zamówienia publicznego;

2) do sprostowana swoich danych osobowych – zgodnie z art. 16 RODO, przy czym skorzystanie z uprawnienia do sprostowania lub uzupełnienia danych osobowych, o którym mowa w art. 16 RODO, nie może skutkować zmianą wyniku postępowania o udzielenie zamówienia publicznego, ani zmianą postanowień umowy w zakresie niezgodnym z PZP oraz nie może naruszać integralności protokołu oraz jego załączników;

3) do żądania od Zamawiającego – jako administratora, ograniczenia przetwarzania danych osobowych z zastrzeżeniem przypadków, o których mowa w art. 18 ust. 2 RODO, przy czym prawo do ograniczenia przetwarzania nie ma zastosowania w odniesieniu do przechowywania, w celu zapewnienia korzystania ze środków ochrony prawnej lub w celu ochrony praw innej osoby fizycznej lub prawnej, lub z uwagi na ważne względy interesu publicznego Unii Europejskiej lub państwa członkowskiego; prawo to nie ogranicza przetwarzania danych osobowych do czasu zakończenia postępowania o udzielenie zamówienia publicznego;

4) wniesienia skargi do Prezesa Urzędu Ochrony Danych Osobowych w przypadku uznania, iż przetwarzanie jej danych osobowych narusza przepisy o ochronie danych osobowych, w tym przepisy RODO.

21.12. Obowiązek podania danych osobowych jest wymogiem ustawowym określonym w przepisach PZP, związanym z udziałem w postępowaniu o udzielenie zamówienia publicznego; konsekwencje niepodania określonych danych określa PZP.

21.13. Osobie, której dane osobowe zostały pozyskane przez Zamawiającego w związku z prowadzeniem niniejszego postępowania o udzielenie zamówienia publicznego nie przysługuje:

1) prawo do usunięcia danych osobowych, o czym przesadza art. 17 ust. 3 lit. b, d lub e RODO,

2) prawo do przenoszenia danych osobowych, o którym mowa w art. 20 RODO, określone w art. 21 RODO prawo sprzeciwu wobec przetwarzania danych osobowych, a to z uwagi na fakt, że podstawą prawną przetwarzania danych osobowych jest art. 6 ust. 1 lit. c RODO.

21.14. Dane osobowe mogą być przekazywane do organów publicznych i urzędów państwowych lub innych podmiotów upoważnionych na podstawie przepisów prawa lub wykonujących zadania realizowane w interesie publicznym lub w ramach sprawowania władzy publicznej, w szczególności do podmiotów prowadzących

działalność kontrolną wobec Zamawiającego. Dane osobowe są przekazywane do podmiotów przetwarzających dane w imieniu administratora danych osobowych.

22. OFERTY WARIANTOWE. UMOWA RAMOWA

Zamawiający nie dopuszcza składania ofert wariantowych oraz nie przewiduje zawarcia umowy ramowej.

23. AUKCJA ELEKTRONICZNA.

Zamawiający nie przewiduje wyboru najkorzystniejszej oferty z zastosowaniem aukcji elektronicznej.

24. ZWROT KOSZTÓW UDZIAŁU W POSTĘPOWANIU.

Zamawiający nie przewiduje zwrotu kosztów udziału w postępowaniu.

25. ZAŁĄCZNIKI DO SWZ

1) Załącznik nr 1 – Formularz Oferty;
2) Załącznik nr 2 – Opis Przedmiotu Zamówienia obejmujący:
   - Załącznik nr 2.1. – planowany rozmiar prac;
   - Załącznik nr 2.2.1 - szczegółowy rozmiar prac według grup czynności, czynności i lokalizacji;
   - Załącznik nr 2.2.2. - wycena wartości zamówienia dla poszczególnych prac;
   - Załącznik nr 2.3.1. – charakterystyka leśnictwa w zakresie pozyskania drewna;
   - Załącznik nr 2.3.2. – układ sortymentowy pozyskania drewna w leśnictwie;
   - Załącznik nr 2.3.3. – zestawienie odległości i warunków zrywki drewna;
   - Załącznik nr 2.3.4. – zestawienie pozycji z dodatkowymi utrudnieniami w zakresie pozyskania i zrywki;
   - Załącznik nr 2.3.5. – zestawienie pozycji nieudostępnionych dla pozyskania maszynowego;
   - Załącznik nr 2.3.6. – informacja o optymalnej technologii pozyskania drewna (potencjał);
   - Załącznik nr 2.3.7. - informacja o optymalnym wariancie pozyskania drewna;

Załącznik nr 2.4.1. - potencjalne lokalizacje dla pielęgnacji upraw leśnych;

Załącznik nr 2.4.2. - zestawienie pozycji nieudostępnionych do odnowień wykonywanych przy pomocy sadzarki;

3) Załącznik nr 3 - Opis standardu technologii wykonawstwa prac obejmujący:

Załącznik nr 3.1. „Opis standardu technologii wykonawstwa prac leśnych"

Załącznik nr 3.2. Tabele Parametrów (odrębnie dla każdego z Pakietów) dot. czynności wskazanych w „Opisie standardu technologii wykonawstwa prac leśnych "

Załącznik nr 3.3. „Opis standardu technologii wykonawstwa prac ochrony przeciwpożarowej";

Załącznik nr 3.4. Tabele Parametrów (odrębnie dla każdego z Pakietów) dot. czynności wskazanych w „Opisie standardu technologii wykonawstwa prac ochrony przeciwpożarowej"

4) Załącznik nr 4 - Wzór formularza jednolitego europejskiego dokumentu zamówienia (JEDZ);

5) Załącznik nr 5 - Oświadczenie Wykonawcy dotyczące przesłanek wykluczenia z art. 5k rozporządzenia 833/2014;

6) Załącznik nr 5A – Oświadczenie podmiotu udostępniającego zasoby dotyczące przesłanek wykluczenia z art. 5k rozporządzenia 833/2014;

7) Załącznik nr 6 – Niewiążący wzór zobowiązania do oddania wykonawcy do dyspozycji niezbędnych zasobów na potrzeby wykonania zamówienia;

8) Załącznik nr 7 – Oświadczenie Wykonawcy w zakresie art. 108 ust. 1 pkt 5 PZP o przynależności lub braku przynależności do tej samej grupy kapitałowej,

9) Załącznik nr 8 – Oświadczenie o aktualności informacji zawartych w oświadczeniu, o którym mowa w art. 125 ust. 1 PZP w zakresie podstaw wykluczenia z postępowania,

10) Załącznik nr 9 – Wykaz wykonanych usług;

11) Załącznik nr 10 – Wykaz osób skierowanych przez Wykonawcę do realizacji zamówienia;

12) Załącznik nr 11 – Wykaz urządzeń technicznych dostępnych Wykonawcy w celu wykonania zamówienia publicznego;

13) Załącznik nr 12 – Wzór umowy.

Załacznik nr 1 do SWZ

_____

_____

_____

(Nazwa i adres wykonawcy)

_____, dnia _____

FORMULARZ OFERTOWY

Skarb Państwa

Państwowe Gospodarstwo Leśne Lasy Państwowe

Nadleśnictwo Biała Podlaska

21-500 Biała Podlaska; Warszawska;37

Odpowiadając na ogłoszenie o przetargu nieograniczonym na „Wykonywanie usług z zakresu gospodarki leśnej na terenie Nadleśnictwa Biała podlaska w roku 2027" składamy niniejszym ofertę na pakiet 1 tego zamówienia:

1. Za wykonanie przedmiotu zamówienia w tym Pakiecie oferujemy następujące wynagrodzenie brutto: _____ PLN.
2. Wynagrodzenie zaoferowane w pkt 1 powyżej wynika z poniższego Kosztorysu Ofertowego i stanowi sumę wartości całkowitych brutto za poszczególne pozycje (prace) tworzące ten Pakiet:

Cięcia złożone

Lp.	Nr poz. w STWPL	Kod czynności do rozliczenia	Czynność - opis prac	Jedn. miary	Ilość	Cena jednostkowa netto w PLN	Wartość całkowita netto w PLN	Stawka VAT	Wartość VAT w PLN	Wartość całkowita brutto w PLN
1	2	CWD-D	Całkowity wyrób drewna technologią dowolną	M3	3 932,00			8		

Trzebieże późne i cięcia sanitarno – selekcyjne

Lp.	Nr poz. w STWPL	Kod czynności do rozliczenia	Czynność - opis prac	Jedn. miary	Ilość	Cena jednostkowa netto w PLN	Wartość całkowita netto w PLN	Stawka VAT	Wartość VAT w PLN	Wartość całkowita brutto w PLN
2	2	CWD-D	Całkowity wyrób drewna technologią dowolną	M3	1 443,00			8		

Trzebieże wczesne i czyszczenia późne z pozyskaniem masy, cięcia przygodne w trzebieżach wczesnych

Lp.	Nr poz. w STWPL	Kod czynności do rozliczenia	Czynność - opis prac	Jedn. miary	Ilość	Cena jednostkowa netto w PLN	Wartość całkowita netto w PLN	Stawka VAT	Wartość VAT w PLN	Wartość całkowita brutto w PLN
3	2	CWD-D	Całkowity wyrób drewna technologią dowolną	M3	1 005,00			8		

Cięcia przygodne w użytkach rębnych i w trzebieżach późnych, cięcia pozostałe

Lp.	Nr poz. w STWPL	Kod czynności do rozliczenia	Czynność - opis prac	Jedn. miary	Ilość	Cena jednostkowa netto w PLN	Wartość całkowita netto w PLN	Stawka VAT	Wartość VAT w PLN	Wartość całkowita brutto w PLN
4	2	CWD-D	Całkowity wyrób drewna technologią dowolną	M3	80,00			8		

Lp.	Nr poz. w STWPL	Kod czynności do rozliczenia	Czynność - opis prac	Jedn. miary	Ilość	Cena jednostkowa netto w PLN	Wartość całkowita netto w PLN	Stawka VAT	Wartość VAT w PLN	Wartość całkowita brutto w PLN
5	15	PORZ-ZRB	Porządkowanie zrębów z pozostałości drzewnych - mechaniczne	HA	12,38			8		
6	21	WPOD-BN	Wycinanie podszytów i podrostów z pozostawieniem na powierzchni, bez znoszenia i układania w stosy (teren równy lub falisty)	HA	12,38			8		
7	23	PPOD N	Wyniesienie wyciętych podszytów (teren równy lub falisty)	HA	12,38			8		

8	38	ROZDR-PP	Rozdrabnianie pozostałości drzewnych na całej powierzchni bez mieszania z glebą	HA	6,19			8		
9	72	WYK-PASCZ	Wyorywanie bruzd pługiem leśnym na powierzchni pow. 0,50 ha	KMTR	18,88			8		
10	73	WYK-PA5CZ	Wyorywanie bruzd pługiem leśnym na pow. do 0,50 ha	KMTR	5,59			8		
11	77	WYK-POGCZ	Wyorywanie bruzd pługiem leśnym z pogłębiaczem na powierzchni pow. 0,5 ha	KMTR	44,42			8		
12	78	WYK-P5GCP	Wyorywanie bruzd pługiem leśnym z pogłębiaczem na pow. do 0,5 ha	KMTR	9,53			8		
13	102	SADZ 1R	Sadzenie 1-latek z odkrytym systemem korzeniowym	TSZT	14,29			8		
14	103	SADZ WIEL	Sadzenie wielolatek z odkrytym systemem korzeniowym	TSZT	35,44			8		
15	105	SADZ POP	Sadzenie jednolatek i wielolatek w poprawkach i uzupełnieniach	TSZT	6,68			8		
16	111	DOW-SADZ	Dowóz sadzonek	TSZT	56,41			8		
17	118	PIEL-C	Pielęgnowanie międzyrzędów (przejazdy co drugi rząd)	HA	5,00			8		
18	123	KOSZ UA	Wykaszanie chwastów w uprawach i usuwanie zbędnych nalotów - stopień trudności I i II	HA	11,00			8		
19	124	KOSZ UB	Wykaszanie chwastów w uprawach i usuwanie zbędnych nalotów - stopień trudności III i IV	HA	13,00			8		
20	125	KOSZ UC	Wykaszanie chwastów w uprawach i usuwanie zbędnych nalotów - stopień trudności V i VI	HA	2,00			8		
21	128	CW-W	Czyszczenia wczesne	HA	11,74			8		
22	132	CP-W	Czyszczenia późne	HA	21,69			8		
23	143	GRODZ-SN	Grodzenie upraw przed zwierzyną siatką	HM	50,80			23		
24	145	GRODZ-SRN	Grodzenie upraw przed zwierzyną siatką rozbiórkową	HM	2,00			23		
25	150	GRODZ-DEM	Demontaż (likwidacja) ogrodzeń	HM	18,55			23		
26	151	K GRODZEŃ	Naprawa (konserwacja) ogrodzeń upraw leśnych	H	40,00			23		
27	160	SZUK-PĘDR	Badanie zapędraczenia gleby - dół o objętości 0,5 m3	SZT	75,00			8		
28	162	SZUK-OWAD	Próbne poszukiwania owadów w ściółce	SZT	5,00			8		
29	200	GODZ RH8	Prace wykonywane ręcznie	H	257,00			8		

30	201	GODZ RH23	Prace wykonywane ręcznie	H	20,00			23		
31	210	GODZ MH8	Prace wykonywane innym sprzętem mechanicznym	H	174,00			8		

Cena łączna netto w PLN	
Cena łączna brutto w PLN	

3. Informujemy, że wybór oferty nie będzie/będzie* prowadzić do powstania u Zamawiającego obowiązku podatkowego zgodnie z przepisami o podatku od towarów i usług.
Nazwa (rodzaj) towaru lub usługi, których dostawa lub świadczenie będzie prowadzić do powstania u Zamawiającego obowiązku podatkowego zgodnie z przepisami o podatku od towarów i usług (VAT):

_____
_____
_____
Wartość ww. towaru lub usługi objętego obowiązkiem podatkowym Zamawiającego bez kwoty podatku od towarów i usług (VAT) wynosi:
_____ PLN.
Stawka podatku od towaru i usług (VAT), która zgodnie z naszą wiedzą będzie miała zastosowanie to _____%.

4. Oświadczamy, że zapoznaliśmy się ze specyfikacją warunków zamówienia, w tym także ze wzorem umowy i uzyskaliśmy wszelkie informacje niezbędne do przygotowania niniejszej oferty. W przypadku wyboru naszej oferty zobowiązujemy się do zawarcia umowy zgodnej z niniejszą ofertą, na warunkach określonych w specyfikacji warunków zamówienia oraz w miejscu i terminie wyznaczonym przez Zamawiającego, a przed zawarciem umowy wniesienia zabezpieczenia należytego wykonania umowy.
5. Oświadczamy, że uważamy się za związanych niniejszą ofertą przez czas wskazany w specyfikacji warunków zamówienia.
6. Następujące zakresy rzeczowe wchodzące w przedmiot zamówienia zamierzamy zlecić następującym podwykonawcom:

Podwykonawca (firma lub nazwa, adres)	Zakres rzeczowy

Nazwy (firmy) podwykonawców, na których zasoby powołujemy się na zasadach określonych w art. 118 PZP, w celu wykazania spełniania warunków udziału w postępowaniu:

_____
_____
_____
_____
_____
_____
_____
_____
_____

7. Oświadczamy, że następujące usługi stanowiące przedmiot zamówienia wykonają poszczególni Wykonawcy wspólnie ubiegający się o udzielenie zamówienia**:

Wykonawca wspólnie ubiegający się o udzielenie zamówienia (nazwa/firma, adres)	Zakres rzeczowy zamówienia, który zostanie wykonany przez danego Wykonawcę wspólnie ubiegającego się o udzielenie zamówienia

8. Następujące informacje zawarte w naszej ofercie stanowią tajemnicę przedsiębiorstwa:

_____
_____
_____
_____
_____
_____
_____
_____

Uzasadnienie zastrzeżenia ww. informacji jako tajemnicy przedsiębiorstwa zostało załączone do naszej oferty.

9. Wszelką korespondencję w sprawie niniejszego postępowania należy kierować na:
e-mail: _____

10. Oświadczamy, iż realizując zamówienie będziemy stosować przepisy rozporządzenia Parlamentu Europejskiego i Rady (UE) 2016/679 z dnia 27 kwietnia 2016 r. w sprawie ochrony osób fizycznych w związku z przetwarzaniem danych osobowych i w sprawie swobodnego przepływu takich danych oraz uchylenia dyrektywy 95/46/WE (ogólne rozporządzenie o ochronie danych, Dz. Urz. UE L 2016 r. nr. 119 s. 1 – „RODO").

11. Oświadczamy, że wypełniliśmy obowiązki informacyjne przewidziane w art. 13 lub art. 14 RODO wobec osób fizycznych, od których dane osobowe bezpośrednio lub pośrednio pozyskaliśmy w celu ubiegania się o udzielenie zamówienia publicznego w niniejszym postępowaniu.

12. Oświadczamy, że Wykonawca jest (proszę zaznaczyć właściwe):
- mikroprzedsiębiorstwem
- małym przedsiębiorstwem
- średnim przedsiębiorstwem
- dużym przedsiębiorstwem
- prowadzi jednoosobową działalność gospodarczą
- jest osobą fizyczną nieprowadzącą działalności gospodarczej
- inny rodzaj

13. Załącznikami do niniejszej oferty są:

_____
_____
_____
_____

(podpis)

Dokument musi być złożony pod rygorem nieważności
w formie elektronicznej (tj. w postaci elektronicznej opatrzonej
kwalifikowanym podpisem elektronicznym)

* - niepotrzebne skreślić
** - oświadczenie, zgodne z art. 117 ust. 4 PZP składają Wykonawcy wspólnie ubiegający się o udzielenie zamówienia oraz działający w formie spółki cywilnej.

Załacznik nr 1 do SWZ

_____

_____

_____

(Nazwa i adres wykonawcy)

_____, dnia _____

FORMULARZ OFERTOWY

Skarb Państwa

Państwowe Gospodarstwo Leśne Lasy Państwowe

Nadleśnictwo Biała Podlaska

21-500 Biała Podlaska; Warszawska;37

Odpowiadając na ogłoszenie o przetargu nieograniczonym na „Wykonywanie usług z zakresu gospodarki leśnej na terenie Nadleśnictwa Biała podlaska w roku 2027" składamy niniejszym ofertę na pakiet 2 tego zamówienia:

1. Za wykonanie przedmiotu zamówienia w tym Pakiecie oferujemy następujące wynagrodzenie brutto: _____ PLN.
2. Wynagrodzenie zaoferowane w pkt 1 powyżej wynika z poniższego Kosztorysu Ofertowego i stanowi sumę wartości całkowitych brutto za poszczególne pozycje (prace) tworzące ten Pakiet:

Cięcia złożone

Lp.	Nr poz. w STWPL	Kod czynności do rozliczenia	Czynność - opis prac	Jedn. miary	Ilość	Cena jednostkowa netto w PLN	Wartość całkowita netto w PLN	Stawka VAT	Wartość VAT w PLN	Wartość całkowita brutto w PLN
1	2	CWD-D	Całkowity wyrób drewna technologią dowolną	M3	4 720,00			8		

Trzebieże późne i cięcia sanitarno – selekcyjne

Lp.	Nr poz. w STWPL	Kod czynności do rozliczenia	Czynność - opis prac	Jedn. miary	Ilość	Cena jednostkowa netto w PLN	Wartość całkowita netto w PLN	Stawka VAT	Wartość VAT w PLN	Wartość całkowita brutto w PLN
2	2	CWD-D	Całkowity wyrób drewna technologią dowolną	M3	1 638,00			8		

Trzebieże wczesne i czyszczenia późne z pozyskaniem masy, cięcia przygodne w trzebieżach wczesnych

Lp.	Nr poz. w STWPL	Kod czynności do rozliczenia	Czynność - opis prac	Jedn. miary	Ilość	Cena jednostkowa netto w PLN	Wartość całkowita netto w PLN	Stawka VAT	Wartość VAT w PLN	Wartość całkowita brutto w PLN
3	2	CWD-D	Całkowity wyrób drewna technologią dowolną	M3	706,00			8		

Cięcia przygodne w użytkach rębnych i w trzebieżach późnych, cięcia pozostałe

Lp.	Nr poz. w STWPL	Kod czynności do rozliczenia	Czynność - opis prac	Jedn. miary	Ilość	Cena jednostkowa netto w PLN	Wartość całkowita netto w PLN	Stawka VAT	Wartość VAT w PLN	Wartość całkowita brutto w PLN
4	2	CWD-D	Całkowity wyrób drewna technologią dowolną	M3	80,00			8		

Lp.	Nr poz. w STWPL	Kod czynności do rozliczenia	Czynność - opis prac	Jedn. miary	Ilość	Cena jednostkowa netto w PLN	Wartość całkowita netto w PLN	Stawka VAT	Wartość VAT w PLN	Wartość całkowita brutto w PLN
5	15	PORZ-ZRB	Porządkowanie zrębów z pozostałości drzewnych - mechaniczne	HA	16,35			8		
6	21	WPOD-BN	Wycinanie podszytów i podrostów z pozostawieniem na powierzchni, bez znoszenia i układania w stosy (teren równy lub falisty)	HA	16,35			8		
7	23	PPOD N	Wyniesienie wyciętych podszytów (teren równy lub falisty)	HA	16,35			8		

8	38	ROZDR-PP	Rozdrabnianie pozostałości drzewnych na całej powierzchni bez mieszania z glebą	HA	4,62			8		
9	72	WYK-PASCZ	Wyorywanie bruzd pługiem leśnym na powierzchni pow. 0,50 ha	KMTR	97,55			8		
10	73	WYK-PA5CZ	Wyorywanie bruzd pługiem leśnym na pow. do 0,50 ha	KMTR	15,12			8		
11	77	WYK-POGCZ	Wyorywanie bruzd pługiem leśnym z pogłębiaczem na powierzchni pow. 0,5 ha	KMTR	6,64			8		
12	78	WYK-P5GCP	Wyorywanie bruzd pługiem leśnym z pogłębiaczem na pow. do 0,5 ha	KMTR	21,13			8		
13	102	SADZ 1R	Sadzenie 1-latek z odkrytym systemem korzeniowym	TSZT	8,99			8		
14	103	SADZ WIEL	Sadzenie wielolatek z odkrytym systemem korzeniowym	TSZT	20,69			8		
15	105	SADZ POP	Sadzenie jednolatek i wielolatek w poprawkach i uzupełnieniach	TSZT	20,70			8		
16	111	DOW-SADZ	Dowóz sadzonek	TSZT	50,38			8		
17	118	PIEL-C	Pielęgnowanie międzyrzędów (przejazdy co drugi rząd)	HA	5,00			8		
18	123	KOSZ UA	Wykaszanie chwastów w uprawach i usuwanie zbędnych nalotów - stopień trudności I i II	HA	16,00			8		
19	124	KOSZ UB	Wykaszanie chwastów w uprawach i usuwanie zbędnych nalotów - stopień trudności III i IV	HA	5,00			8		
20	125	KOSZ UC	Wykaszanie chwastów w uprawach i usuwanie zbędnych nalotów - stopień trudności V i VI	HA	4,00			8		
21	128	CW-W	Czyszczenia wczesne	HA	8,40			8		
22	132	CP-W	Czyszczenia późne	HA	15,56			8		
23	133	ZAB-REPEL	Zabezpieczenie upraw przed zwierzyną przy użyciu repelentów	HA	3,10			8		
24	143	GRODZ-SN	Grodzenie upraw przed zwierzyną siatką	HM	42,05			23		
25	145	GRODZ-SRN	Grodzenie upraw przed zwierzyną siatką rozbiórkową	HM	17,75			23		
26	150	GRODZ-DEM	Demontaż (likwidacja) ogrodzeń	HM	13,60			23		
27	151	K GRODZEŃ	Naprawa (konserwacja) ogrodzeń upraw leśnych	H	30,00			23		
28	160	SZUK-PĘDR	Badanie zapędraczenia gleby - dół o objętości 0,5 m3	SZT	32,00			8		
29	162	SZUK-OWAD	Próbne poszukiwania owadów w ściółce	SZT	6,00			8		

30	200	GODZ RH8	Prace wykonywane ręcznie	H	296,00			8		
31	201	GODZ RH23	Prace wykonywane ręcznie	H	7,00			23		
32	210	GODZ MH8	Prace wykonywane innym sprzętem mechanicznym	H	175,00			8		

Cena łączna netto w PLN	
Cena łączna brutto w PLN	

3. Informujemy, że wybór oferty nie będzie/będzie* prowadzić do powstania u Zamawiającego obowiązku podatkowego zgodnie z przepisami o podatku od towarów i usług.
Nazwa (rodzaj) towaru lub usługi, których dostawa lub świadczenie będzie prowadzić do powstania u Zamawiającego obowiązku podatkowego zgodnie z przepisami o podatku od towarów i usług (VAT):

_____

_____

_____

Wartość ww. towaru lub usługi objętego obowiązkiem podatkowym Zamawiającego bez kwoty podatku od towarów i usług (VAT) wynosi: _____ PLN.
Stawka podatku od towaru i usług (VAT), która zgodnie z naszą wiedzą będzie miała zastosowanie to _____%.

4. Oświadczamy, że zapoznaliśmy się ze specyfikacją warunków zamówienia, w tym także ze wzorem umowy i uzyskaliśmy wszelkie informacje niezbędne do przygotowania niniejszej oferty. W przypadku wyboru naszej oferty zobowiązujemy się do zawarcia umowy zgodnej z niniejszą ofertą, na warunkach określonych w specyfikacji warunków zamówienia oraz w miejscu i terminie wyznaczonym przez Zamawiającego, a przed zawarciem umowy wniesienia zabezpieczenia należytego wykonania umowy.
5. Oświadczamy, że uważamy się za związanych niniejszą ofertą przez czas wskazany w specyfikacji warunków zamówienia.
6. Następujące zakresy rzeczowe wchodzące w przedmiot zamówienia zamierzamy zlecić następującym podwykonawcom:

Podwykonawca (firma lub nazwa, adres)	Zakres rzeczowy

Nazwy (firmy) podwykonawców, na których zasoby powołujemy się na zasadach określonych w art. 118 PZP, w celu wykazania spełniania warunków udziału w postępowaniu:

_____
_____
_____
_____
_____
_____
_____
_____
_____

7. Oświadczamy, że następujące usługi stanowiące przedmiot zamówienia wykonają poszczególni Wykonawcy wspólnie ubiegający się o udzielenie zamówienia**:

Wykonawca wspólnie ubiegający się o udzielenie zamówienia (nazwa/firma, adres)	Zakres rzeczowy zamówienia, który zostanie wykonany przez danego Wykonawcę wspólnie ubiegającego się o udzielenie zamówienia

8. Następujące informacje zawarte w naszej ofercie stanowią tajemnicę przedsiębiorstwa:

_____
_____
_____
_____
_____
_____
_____
_____

Uzasadnienie zastrzeżenia ww. informacji jako tajemnicy przedsiębiorstwa zostało załączone do naszej oferty.

9. Wszelką korespondencję w sprawie niniejszego postępowania należy kierować na:
e-mail: _____

10. Oświadczamy, iż realizując zamówienie będziemy stosować przepisy rozporządzenia Parlamentu Europejskiego i Rady (UE) 2016/679 z dnia 27 kwietnia 2016 r. w sprawie ochrony osób fizycznych w związku z przetwarzaniem danych osobowych i w sprawie swobodnego przepływu takich danych oraz uchylenia dyrektywy 95/46/WE (ogólne rozporządzenie o ochronie danych, Dz. Urz. UE L 2016 r. nr. 119 s. 1 – „RODO").

11. Oświadczamy, że wypełniliśmy obowiązki informacyjne przewidziane w art. 13 lub art. 14 RODO wobec osób fizycznych, od których dane osobowe bezpośrednio lub pośrednio pozyskaliśmy w celu ubiegania się o udzielenie zamówienia publicznego w niniejszym postępowaniu.

12. Oświadczamy, że Wykonawca jest (proszę zaznaczyć właściwe):
- mikroprzedsiębiorstwem
- małym przedsiębiorstwem
- średnim przedsiębiorstwem
- dużym przedsiębiorstwem
- prowadzi jednoosobową działalność gospodarczą
- jest osobą fizyczną nieprowadzącą działalności gospodarczej
- inny rodzaj

13. Załącznikami do niniejszej oferty są:

_____
_____
_____
_____

(podpis)

Dokument musi być złożony pod rygorem nieważności
w formie elektronicznej (tj. w postaci elektronicznej opatrzonej
kwalifikowanym podpisem elektronicznym)

* - niepotrzebne skreślić
** - oświadczenie, zgodne z art. 117 ust. 4 PZP składają Wykonawcy wspólnie ubiegający się o udzielenie zamówienia oraz działający w formie spółki cywilnej.

Załacznik nr 1 do SWZ

_____

_____

_____

(Nazwa i adres wykonawcy)

_____, dnia _____

FORMULARZ OFERTOWY

Skarb Państwa

Państwowe Gospodarstwo Leśne Lasy Państwowe

Nadleśnictwo Biała Podlaska

21-500 Biała Podlaska; Warszawska;37

Odpowiadając na ogłoszenie o przetargu nieograniczonym na „Wykonywanie usług z zakresu gospodarki leśnej na terenie Nadleśnictwa Biała podlaska w roku 2027" składamy niniejszym ofertę na pakiet 3 tego zamówienia:

1. Za wykonanie przedmiotu zamówienia w tym Pakiecie oferujemy następujące wynagrodzenie brutto: _____ PLN.
2. Wynagrodzenie zaoferowane w pkt 1 powyżej wynika z poniższego Kosztorysu Ofertowego i stanowi sumę wartości całkowitych brutto za poszczególne pozycje (prace) tworzące ten Pakiet:

Cięcia złożone

Lp.	Nr poz. w STWPL	Kod czynności do rozliczenia	Czynność - opis prac	Jedn. miary	Ilość	Cena jednostkowa netto w PLN	Wartość całkowita netto w PLN	Stawka VAT	Wartość VAT w PLN	Wartość całkowita brutto w PLN
1	2	CWD-D	Całkowity wyrób drewna technologią dowolną	M3	2 178,00			8		

Trzebieże późne i cięcia sanitarno – selekcyjne

Lp.	Nr poz. w STWPL	Kod czynności do rozliczenia	Czynność - opis prac	Jedn. miary	Ilość	Cena jednostkowa netto w PLN	Wartość całkowita netto w PLN	Stawka VAT	Wartość VAT w PLN	Wartość całkowita brutto w PLN
2	2	CWD-D	Całkowity wyrób drewna technologią dowolną	M3	4 107,00			8		

Trzebieże wczesne i czyszczenia późne z pozyskaniem masy, cięcia przygodne w trzebieżach wczesnych

Lp.	Nr poz. w STWPL	Kod czynności do rozliczenia	Czynność - opis prac	Jedn. miary	Ilość	Cena jednostkowa netto w PLN	Wartość całkowita netto w PLN	Stawka VAT	Wartość VAT w PLN	Wartość całkowita brutto w PLN
3	2	CWD-D	Całkowity wyrób drewna technologią dowolną	M3	960,00			8		

Cięcia przygodne w użytkach rębnych i w trzebieżach późnych, cięcia pozostałe

Lp.	Nr poz. w STWPL	Kod czynności do rozliczenia	Czynność - opis prac	Jedn. miary	Ilość	Cena jednostkowa netto w PLN	Wartość całkowita netto w PLN	Stawka VAT	Wartość VAT w PLN	Wartość całkowita brutto w PLN
4	2	CWD-D	Całkowity wyrób drewna technologią dowolną	M3	220,00			8		

Lp.	Nr poz. w STWPL	Kod czynności do rozliczenia	Czynność - opis prac	Jedn. miary	Ilość	Cena jednostkowa netto w PLN	Wartość całkowita netto w PLN	Stawka VAT	Wartość VAT w PLN	Wartość całkowita brutto w PLN
5	15	PORZ-ZRB	Porządkowanie zrębów z pozostałości drzewnych - mechaniczne	HA	14,12			8		
6	21	WPOD-BN	Wycinanie podszytów i podrostów z pozostawieniem na powierzchni, bez znoszenia i układania w stosy (teren równy lub falisty)	HA	8,01			8		
7	23	PPOD N	Wyniesienie wyciętych podszytów (teren równy lub falisty)	HA	8,01			8		

8	38	ROZDR-PP	Rozdrabnianie pozostałości drzewnych na całej powierzchni bez mieszania z glebą	HA	5,79			8		
9	72	WYK-PASCZ	Wyorywanie bruzd pługiem leśnym na powierzchni pow. 0,50 ha	KMTR	46,29			8		
10	73	WYK-PA5CZ	Wyorywanie bruzd pługiem leśnym na pow. do 0,50 ha	KMTR	23,12			8		
11	103	SADZ WIEL	Sadzenie wielolatek z odkrytym systemem korzeniowym	TSZT	1,29			8		
12	105	SADZ POP	Sadzenie jednolatek i wielolatek w poprawkach i uzupełnieniach	TSZT	1,23			8		
13	106	SAD-BRYŁ	Sadzenie sadzonek z zakrytym systemem korzeniowym	TSZT	16,42			8		
14	111	DOW-SADZ	Dowóz sadzonek	TSZT	18,94			8		
15	118	PIEL-C	Pielęgnowanie międzyrzędów (przejazdy co drugi rząd)	HA	5,00			8		
16	123	KOSZ UA	Wykaszanie chwastów w uprawach i usuwanie zbędnych nalotów - stopień trudności I i II	HA	10,00			8		
17	124	KOSZ UB	Wykaszanie chwastów w uprawach i usuwanie zbędnych nalotów - stopień trudności III i IV	HA	8,00			8		
18	125	KOSZ UC	Wykaszanie chwastów w uprawach i usuwanie zbędnych nalotów - stopień trudności V i VI	HA	1,00			8		
19	128	CW-W	Czyszczenia wczesne	HA	12,02			8		
20	132	CP-W	Czyszczenia późne	HA	9,86			8		
21	143	GRODZ-SN	Grodzenie upraw przed zwierzyną siatką	HM	42,10			23		
22	145	GRODZ-SRN	Grodzenie upraw przed zwierzyną siatką rozbiórkową	HM	5,40			23		
23	150	GRODZ-DEM	Demontaż (likwidacja) ogrodzeń	HM	10,00			23		
24	151	K GRODZEŃ	Naprawa (konserwacja) ogrodzeń upraw leśnych	H	35,00			23		
25	160	SZUK-PĘDR	Badanie zapędraczenia gleby - dół o objętości 0,5 m3	SZT	51,00			8		
26	162	SZUK-OWAD	Próbne poszukiwania owadów w ściółce	SZT	5,00			8		
27	200	GODZ RH8	Prace wykonywane ręcznie	H	280,00			8		
28	201	GODZ RH23	Prace wykonywane ręcznie	H	10,00			23		
29	210	GODZ MH8	Prace wykonywane innym sprzętem mechanicznym	H	175,00			8		

Cena łączna netto w PLN	
Cena łączna brutto w PLN	

3. Informujemy, że wybór oferty nie będzie/będzie* prowadzić do powstania u Zamawiającego obowiązku podatkowego zgodnie z przepisami o podatku od towarów i usług.
Nazwa (rodzaj) towaru lub usługi, których dostawa lub świadczenie będzie prowadzić do powstania u Zamawiającego obowiązku podatkowego zgodnie z przepisami o podatku od towarów i usług (VAT):

_____
_____
_____
Wartość ww. towaru lub usługi objętego obowiązkiem podatkowym Zamawiającego bez kwoty podatku od towarów i usług (VAT) wynosi:
_____ PLN.
Stawka podatku od towaru i usług (VAT), która zgodnie z naszą wiedzą będzie miała zastosowanie to _____%.

4. Oświadczamy, że zapoznaliśmy się ze specyfikacją warunków zamówienia, w tym także ze wzorem umowy i uzyskaliśmy wszelkie informacje niezbędne do przygotowania niniejszej oferty. W przypadku wyboru naszej oferty zobowiązujemy się do zawarcia umowy zgodnej z niniejszą ofertą, na warunkach określonych w specyfikacji warunków zamówienia oraz w miejscu i terminie wyznaczonym przez Zamawiającego, a przed zawarciem umowy wniesienia zabezpieczenia należytego wykonania umowy.
5. Oświadczamy, że uważamy się za związanych niniejszą ofertą przez czas wskazany w specyfikacji warunków zamówienia.
6. Następujące zakresy rzeczowe wchodzące w przedmiot zamówienia zamierzamy zlecić następującym podwykonawcom:

Podwykonawca (firma lub nazwa, adres)	**Zakres rzeczowy**

Nazwy (firmy) podwykonawców, na których zasoby powołujemy się na zasadach określonych w art. 118 PZP, w celu wykazania spełniania warunków udziału w postępowaniu:

7. Oświadczamy, że następujące usługi stanowiące przedmiot zamówienia wykonają poszczególni Wykonawcy wspólnie ubiegający się o udzielenie zamówienia**:

Wykonawca wspólnie ubiegający się o udzielenie zamówienia (nazwa/firma, adres)	**Zakres rzeczowy zamówienia, który zostanie wykonany przez danego Wykonawcę wspólnie ubiegającego się o udzielenie zamówienia**

8. Następujące informacje zawarte w naszej ofercie stanowią tajemnicę przedsiębiorstwa:

Uzasadnienie zastrzeżenia ww. informacji jako tajemnicy przedsiębiorstwa zostało załączone do naszej oferty.
9. Wszelką korespondencję w sprawie niniejszego postępowania należy kierować na:
e-mail: _____

10. Oświadczamy, iż realizując zamówienie będziemy stosować przepisy rozporządzenia Parlamentu Europejskiego i Rady (UE) 2016/679 z dnia 27 kwietnia 2016 r. w sprawie ochrony osób fizycznych w związku z przetwarzaniem danych osobowych i w sprawie swobodnego przepływu takich danych oraz uchylenia dyrektywy 95/46/WE (ogólne rozporządzenie o ochronie danych, Dz. Urz. UE L 2016 r. nr. 119 s. 1 – „RODO").

11. Oświadczamy, że wypełniliśmy obowiązki informacyjne przewidziane w art. 13 lub art. 14 RODO wobec osób fizycznych, od których dane osobowe bezpośrednio lub pośrednio pozyskaliśmy w celu ubiegania się o udzielenie zamówienia publicznego w niniejszym postępowaniu.

12. Oświadczamy, że Wykonawca jest (proszę zaznaczyć właściwe):
- mikroprzedsiębiorstwem
- małym przedsiębiorstwem
- średnim przedsiębiorstwem
- dużym przedsiębiorstwem
- prowadzi jednoosobową działalność gospodarczą
- jest osobą fizyczną nieprowadzącą działalności gospodarczej
- inny rodzaj

13. Załącznikami do niniejszej oferty są:
_____
_____
_____
_____

_____
(podpis)

Dokument musi być złożony pod rygorem nieważności
w formie elektronicznej (tj. w postaci elektronicznej opatrzonej
kwalifikowanym podpisem elektronicznym)

* - niepotrzebne skreślić
** - oświadczenie, zgodne z art. 117 ust. 4 PZP składają Wykonawcy wspólnie ubiegający się o udzielenie zamówienia oraz działający w formie spółki cywilnej.

Załacznik nr 1 do SWZ

_____

_____

_____

(Nazwa i adres wykonawcy)

_____, dnia _____

FORMULARZ OFERTOWY

Skarb Państwa

Państwowe Gospodarstwo Leśne Lasy Państwowe

Nadleśnictwo Biała Podlaska

21-500 Biała Podlaska; Warszawska;37

Odpowiadając na ogłoszenie o przetargu nieograniczonym na „Wykonywanie usług z zakresu gospodarki leśnej na terenie Nadleśnictwa Biała podlaska w roku 2027" składamy niniejszym ofertę na pakiet 4 tego zamówienia:

1. Za wykonanie przedmiotu zamówienia w tym Pakiecie oferujemy następujące wynagrodzenie brutto: _____ PLN.
2. Wynagrodzenie zaoferowane w pkt 1 powyżej wynika z poniższego Kosztorysu Ofertowego i stanowi sumę wartości całkowitych brutto za poszczególne pozycje (prace) tworzące ten Pakiet:

Cięcia złożone

Lp.	Nr poz. w STWPL	Kod czynności do rozliczenia	Czynność - opis prac	Jedn. miary	Ilość	Cena jednostkowa netto w PLN	Wartość całkowita netto w PLN	Stawka VAT	Wartość VAT w PLN	Wartość całkowita brutto w PLN
1	2	CWD-D	Całkowity wyrób drewna technologią dowolną	M3	5 856,00			8		

Trzebieże późne i cięcia sanitarno – selekcyjne

Lp.	Nr poz. w STWPL	Kod czynności do rozliczenia	Czynność - opis prac	Jedn. miary	Ilość	Cena jednostkowa netto w PLN	Wartość całkowita netto w PLN	Stawka VAT	Wartość VAT w PLN	Wartość całkowita brutto w PLN
2	2	CWD-D	Całkowity wyrób drewna technologią dowolną	M3	1 513,00			8		

Trzebieże wczesne i czyszczenia późne z pozyskaniem masy, cięcia przygodne w trzebieżach wczesnych

Lp.	Nr poz. w STWPL	Kod czynności do rozliczenia	Czynność - opis prac	Jedn. miary	Ilość	Cena jednostkowa netto w PLN	Wartość całkowita netto w PLN	Stawka VAT	Wartość VAT w PLN	Wartość całkowita brutto w PLN
3	2	CWD-D	Całkowity wyrób drewna technologią dowolną	M3	1 502,00			8		

Cięcia przygodne w użytkach rębnych i w trzebieżach późnych, cięcia pozostałe

Lp.	Nr poz. w STWPL	Kod czynności do rozliczenia	Czynność - opis prac	Jedn. miary	Ilość	Cena jednostkowa netto w PLN	Wartość całkowita netto w PLN	Stawka VAT	Wartość VAT w PLN	Wartość całkowita brutto w PLN
4	2	CWD-D	Całkowity wyrób drewna technologią dowolną	M3	100,00			8		

Lp.	Nr poz. w STWPL	Kod czynności do rozliczenia	Czynność - opis prac	Jedn. miary	Ilość	Cena jednostkowa netto w PLN	Wartość całkowita netto w PLN	Stawka VAT	Wartość VAT w PLN	Wartość całkowita brutto w PLN
5	15	PORZ-ZRB	Porządkowanie zrębów z pozostałości drzewnych - mechaniczne	HA	18,01			8		
6	21	WPOD-BN	Wycinanie podszytów i podrostów z pozostawieniem na powierzchni, bez znoszenia i układania w stosy (teren równy lub falisty)	HA	18,01			8		
7	23	PPOD N	Wyniesienie wyciętych podszytów (teren równy lub falisty)	HA	18,01			8		

8	38	ROZDR-PP	Rozdrabnianie pozostałości drzewnych na całej powierzchni bez mieszania z glebą	HA	7,35			8		
9	72	WYK-PASCZ	Wyorywanie bruzd pługiem leśnym na powierzchni pow. 0,50 ha	KMTR	91,99			8		
10	73	WYK-PA5CZ	Wyorywanie bruzd pługiem leśnym na pow. do 0,50 ha	KMTR	36,82			8		
11	103	SADZ WIEL	Sadzenie wielolatek z odkrytym systemem korzeniowym	TSZT	63,31			8		
12	105	SADZ POP	Sadzenie jednolatek i wielolatek w poprawkach i uzupełnieniach	TSZT	1,63			8		
13	106	SAD-BRYŁ	Sadzenie sadzonek z zakrytym systemem korzeniowym	TSZT	11,00			8		
14	111	DOW-SADZ	Dowóz sadzonek	TSZT	75,94			8		
15	118	PIEL-C	Pielęgnowanie międzyrzędów (przejazdy co drugi rząd)	HA	5,00			8		
16	123	KOSZ UA	Wykaszanie chwastów w uprawach i usuwanie zbędnych nalotów - stopień trudności I i II	HA	15,00			8		
17	124	KOSZ UB	Wykaszanie chwastów w uprawach i usuwanie zbędnych nalotów - stopień trudności III i IV	HA	26,00			8		
18	125	KOSZ UC	Wykaszanie chwastów w uprawach i usuwanie zbędnych nalotów - stopień trudności V i VI	HA	1,00			8		
19	128	CW-W	Czyszczenia wczesne	HA	28,13			8		
20	132	CP-W	Czyszczenia późne	HA	22,01			8		
21	143	GRODZ-SN	Grodzenie upraw przed zwierzyną siatką	HM	144,50			23		
22	145	GRODZ-SRN	Grodzenie upraw przed zwierzyną siatką rozbiórkową	HM	4,62			23		
23	150	GRODZ-DEM	Demontaż (likwidacja) ogrodzeń	HM	87,71			23		
24	151	K GRODZEŃ	Naprawa (konserwacja) ogrodzeń upraw leśnych	H	105,00			23		
25	160	SZUK-PĘDR	Badanie zapędraczenia gleby - dół o objętości 0,5 m3	SZT	111,00			8		
26	162	SZUK-OWAD	Próbne poszukiwania owadów w ściółce	SZT	6,00			8		
27	200	GODZ RH8	Prace wykonywane ręcznie	H	340,00			8		
28	201	GODZ RH23	Prace wykonywane ręcznie	H	72,00			23		
29	210	GODZ MH8	Prace wykonywane innym sprzętem mechanicznym	H	188,00			8		
30	908	ODN-PASC	Odchwaszczanie, odnawianie pasów przeciwpożarowych	KMTR	0,22			8		

Cena łączna netto w PLN	
Cena łączna brutto w PLN	

3. Informujemy, że wybór oferty nie będzie/będzie* prowadzić do powstania u Zamawiającego obowiązku podatkowego zgodnie z przepisami o podatku od towarów i usług.
Nazwa (rodzaj) towaru lub usługi, których dostawa lub świadczenie będzie prowadzić do powstania u Zamawiającego obowiązku podatkowego zgodnie z przepisami o podatku od towarów i usług (VAT):

_____
_____
_____
Wartość ww. towaru lub usługi objętego obowiązkiem podatkowym Zamawiającego bez kwoty podatku od towarów i usług (VAT) wynosi:
_____ PLN.
Stawka podatku od towaru i usług (VAT), która zgodnie z naszą wiedzą będzie miała zastosowanie to _____%.

4. Oświadczamy, że zapoznaliśmy się ze specyfikacją warunków zamówienia, w tym także ze wzorem umowy i uzyskaliśmy wszelkie informacje niezbędne do przygotowania niniejszej oferty. W przypadku wyboru naszej oferty zobowiązujemy się do zawarcia umowy zgodnej z niniejszą ofertą, na warunkach określonych w specyfikacji warunków zamówienia oraz w miejscu i terminie wyznaczonym przez Zamawiającego, a przed zawarciem umowy wniesienia zabezpieczenia należytego wykonania umowy.
5. Oświadczamy, że uważamy się za związanych niniejszą ofertą przez czas wskazany w specyfikacji warunków zamówienia.
6. Następujące zakresy rzeczowe wchodzące w przedmiot zamówienia zamierzamy zlecić następującym podwykonawcom:

Podwykonawca (firma lub nazwa, adres)	**Zakres rzeczowy**

Nazwy (firmy) podwykonawców, na których zasoby powołujemy się na zasadach określonych w art. 118 PZP, w celu wykazania spełniania warunków udziału w postępowaniu:

7. Oświadczamy, że następujące usługi stanowiące przedmiot zamówienia wykonają poszczególni Wykonawcy wspólnie ubiegający się o udzielenie zamówienia**:

Wykonawca wspólnie ubiegający się o udzielenie zamówienia (nazwa/firma, adres)	**Zakres rzeczowy zamówienia, który zostanie wykonany przez danego Wykonawcę wspólnie ubiegającego się o udzielenie zamówienia**

8. Następujące informacje zawarte w naszej ofercie stanowią tajemnicę przedsiębiorstwa:

Uzasadnienie zastrzeżenia ww. informacji jako tajemnicy przedsiębiorstwa zostało załączone do naszej oferty.
9. Wszelką korespondencję w sprawie niniejszego postępowania należy kierować na:
e-mail: _____

10. Oświadczamy, iż realizując zamówienie będziemy stosować przepisy rozporządzenia Parlamentu Europejskiego i Rady (UE) 2016/679 z dnia 27 kwietnia 2016 r. w sprawie ochrony osób fizycznych w związku z przetwarzaniem danych osobowych i w sprawie swobodnego przepływu takich danych oraz uchylenia dyrektywy 95/46/WE (ogólne rozporządzenie o ochronie danych, Dz. Urz. UE L 2016 r. nr. 119 s. 1 – „RODO").

11. Oświadczamy, że wypełniliśmy obowiązki informacyjne przewidziane w art. 13 lub art. 14 RODO wobec osób fizycznych, od których dane osobowe bezpośrednio lub pośrednio pozyskaliśmy w celu ubiegania się o udzielenie zamówienia publicznego w niniejszym postępowaniu.

12. Oświadczamy, że Wykonawca jest (proszę zaznaczyć właściwe):
- mikroprzedsiębiorstwem
- małym przedsiębiorstwem
- średnim przedsiębiorstwem
- dużym przedsiębiorstwem
- prowadzi jednoosobową działalność gospodarczą
- jest osobą fizyczną nieprowadzącą działalności gospodarczej
- inny rodzaj

13. Załącznikami do niniejszej oferty są:
_____
_____
_____
_____

_____
(podpis)

Dokument musi być złożony pod rygorem nieważności
w formie elektronicznej (tj. w postaci elektronicznej opatrzonej
kwalifikowanym podpisem elektronicznym)

* - niepotrzebne skreślić
** - oświadczenie, zgodne z art. 117 ust. 4 PZP składają Wykonawcy wspólnie ubiegający się o udzielenie zamówienia oraz działający w formie spółki cywilnej.

Załacznik nr 1 do SWZ

_____

_____

_____

(Nazwa i adres wykonawcy)

_____, dnia _____

FORMULARZ OFERTOWY

Skarb Państwa

Państwowe Gospodarstwo Leśne Lasy Państwowe

Nadleśnictwo Biała Podlaska

21-500 Biała Podlaska; Warszawska;37

Odpowiadając na ogłoszenie o przetargu nieograniczonym na „Wykonywanie usług z zakresu gospodarki leśnej na terenie Nadleśnictwa Biała podlaska w roku 2027" składamy niniejszym ofertę na pakiet 5 tego zamówienia:

1. Za wykonanie przedmiotu zamówienia w tym Pakiecie oferujemy następujące wynagrodzenie brutto: _____ PLN.
2. Wynagrodzenie zaoferowane w pkt 1 powyżej wynika z poniższego Kosztorysu Ofertowego i stanowi sumę wartości całkowitych brutto za poszczególne pozycje (prace) tworzące ten Pakiet:

Cięcia złożone

Lp.	Nr poz. w STWPL	Kod czynności do rozliczenia	Czynność - opis prac	Jedn. miary	Ilość	Cena jednostkowa netto w PLN	Wartość całkowita netto w PLN	Stawka VAT	Wartość VAT w PLN	Wartość całkowita brutto w PLN
1	2	CWD-D	Całkowity wyrób drewna technologią dowolną	M3	4 301,00			8		

Trzebieże późne i cięcia sanitarno – selekcyjne

Lp.	Nr poz. w STWPL	Kod czynności do rozliczenia	Czynność - opis prac	Jedn. miary	Ilość	Cena jednostkowa netto w PLN	Wartość całkowita netto w PLN	Stawka VAT	Wartość VAT w PLN	Wartość całkowita brutto w PLN
2	2	CWD-D	Całkowity wyrób drewna technologią dowolną	M3	3 765,00			8		

Trzebieże wczesne i czyszczenia późne z pozyskaniem masy, cięcia przygodne w trzebieżach wczesnych

Lp.	Nr poz. w STWPL	Kod czynności do rozliczenia	Czynność - opis prac	Jedn. miary	Ilość	Cena jednostkowa netto w PLN	Wartość całkowita netto w PLN	Stawka VAT	Wartość VAT w PLN	Wartość całkowita brutto w PLN
3	2	CWD-D	Całkowity wyrób drewna technologią dowolną	M3	384,00			8		

Cięcia przygodne w użytkach rębnych i w trzebieżach późnych, cięcia pozostałe

Lp.	Nr poz. w STWPL	Kod czynności do rozliczenia	Czynność - opis prac	Jedn. miary	Ilość	Cena jednostkowa netto w PLN	Wartość całkowita netto w PLN	Stawka VAT	Wartość VAT w PLN	Wartość całkowita brutto w PLN
4	2	CWD-D	Całkowity wyrób drewna technologią dowolną	M3	224,00			8		

Lp.	Nr poz. w STWPL	Kod czynności do rozliczenia	Czynność - opis prac	Jedn. miary	Ilość	Cena jednostkowa netto w PLN	Wartość całkowita netto w PLN	Stawka VAT	Wartość VAT w PLN	Wartość całkowita brutto w PLN
5	15	PORZ-ZRB	Porządkowanie zrębów z pozostałości drzewnych - mechaniczne	HA	20,01			8		
6	21	WPOD-BN	Wycinanie podszytów i podrostów z pozostawieniem na powierzchni, bez znoszenia i układania w stosy (teren równy lub falisty)	HA	17,56			8		
7	23	PPOD N	Wyniesienie wyciętych podszytów (teren równy lub falisty)	HA	16,83			8		

8	38	ROZDR-PP	Rozdrabnianie pozostałości drzewnych na całej powierzchni bez mieszania z glebą	HA	5,10			8		
9	72	WYK-PASCZ	Wyorywanie bruzd pługiem leśnym na powierzchni pow. 0,50 ha	KMTR	57,05			8		
10	73	WYK-PA5CZ	Wyorywanie bruzd pługiem leśnym na pow. do 0,50 ha	KMTR	16,47			8		
11	78	WYK-P5GCP	Wyorywanie bruzd pługiem leśnym z pogłębiaczem na pow. do 0,5 ha	KMTR	26,18			8		
12	105	SADZ POP	Sadzenie jednolatek i wielolatek w poprawkach i uzupełnieniach	TSZT	3,92			8		
13	106	SAD-BRYŁ	Sadzenie sadzonek z zakrytym systemem korzeniowym	TSZT	13,73			8		
14	111	DOW-SADZ	Dowóz sadzonek	TSZT	17,65			8		
15	118	PIEL-C	Pielęgnowanie międzyrzędów (przejazdy co drugi rząd)	HA	5,00			8		
16	123	KOSZ UA	Wykaszanie chwastów w uprawach i usuwanie zbędnych nalotów - stopień trudności I i II	HA	6,00			8		
17	124	KOSZ UB	Wykaszanie chwastów w uprawach i usuwanie zbędnych nalotów - stopień trudności III i IV	HA	20,00			8		
18	125	KOSZ UC	Wykaszanie chwastów w uprawach i usuwanie zbędnych nalotów - stopień trudności V i VI	HA	5,00			8		
19	128	CW-W	Czyszczenia wczesne	HA	8,12			8		
20	132	CP-W	Czyszczenia późne	HA	11,62			8		
21	143	GRODZ-SN	Grodzenie upraw przed zwierzyną siatką	HM	39,85			23		
22	145	GRODZ-SRN	Grodzenie upraw przed zwierzyną siatką rozbiórkową	HM	2,00			23		
23	150	GRODZ-DEM	Demontaż (likwidacja) ogrodzeń	HM	12,23			23		
24	151	K GRODZEŃ	Naprawa (konserwacja) ogrodzeń upraw leśnych	H	15,00			23		
25	160	SZUK-PĘDR	Badanie zapędraczenia gleby - dół o objętości 0,5 m3	SZT	28,00			8		
26	162	SZUK-OWAD	Próbne poszukiwania owadów w ściółce	SZT	5,00			8		
27	200	GODZ RH8	Prace wykonywane ręcznie	H	288,00			8		
28	201	GODZ RH23	Prace wykonywane ręcznie	H	6,00			23		
29	210	GODZ MH8	Prace wykonywane innym sprzętem mechanicznym	H	175,00			8		

Cena łączna netto w PLN	
Cena łączna brutto w PLN	

3. Informujemy, że wybór oferty nie będzie/będzie* prowadzić do powstania u Zamawiającego obowiązku podatkowego zgodnie z przepisami o podatku od towarów i usług.
Nazwa (rodzaj) towaru lub usługi, których dostawa lub świadczenie będzie prowadzić do powstania u Zamawiającego obowiązku podatkowego zgodnie z przepisami o podatku od towarów i usług (VAT):

_____
_____
_____
Wartość ww. towaru lub usługi objętego obowiązkiem podatkowym Zamawiającego bez kwoty podatku od towarów i usług (VAT) wynosi:
_____ PLN.
Stawka podatku od towaru i usług (VAT), która zgodnie z naszą wiedzą będzie miała zastosowanie to _____%.

4. Oświadczamy, że zapoznaliśmy się ze specyfikacją warunków zamówienia, w tym także ze wzorem umowy i uzyskaliśmy wszelkie informacje niezbędne do przygotowania niniejszej oferty. W przypadku wyboru naszej oferty zobowiązujemy się do zawarcia umowy zgodnej z niniejszą ofertą, na warunkach określonych w specyfikacji warunków zamówienia oraz w miejscu i terminie wyznaczonym przez Zamawiającego, a przed zawarciem umowy wniesienia zabezpieczenia należytego wykonania umowy.
5. Oświadczamy, że uważamy się za związanych niniejszą ofertą przez czas wskazany w specyfikacji warunków zamówienia.
6. Następujące zakresy rzeczowe wchodzące w przedmiot zamówienia zamierzamy zlecić następującym podwykonawcom:

Podwykonawca (firma lub nazwa, adres)	**Zakres rzeczowy**

Nazwy (firmy) podwykonawców, na których zasoby powołujemy się na zasadach określonych w art. 118 PZP, w celu wykazania spełniania warunków udziału w postępowaniu:

7. Oświadczamy, że następujące usługi stanowiące przedmiot zamówienia wykonają poszczególni Wykonawcy wspólnie ubiegający się o udzielenie zamówienia**:

Wykonawca wspólnie ubiegający się o udzielenie zamówienia (nazwa/firma, adres)	**Zakres rzeczowy zamówienia, który zostanie wykonany przez danego Wykonawcę wspólnie ubiegającego się o udzielenie zamówienia**

8. Następujące informacje zawarte w naszej ofercie stanowią tajemnicę przedsiębiorstwa:

Uzasadnienie zastrzeżenia ww. informacji jako tajemnicy przedsiębiorstwa zostało załączone do naszej oferty.
9. Wszelką korespondencję w sprawie niniejszego postępowania należy kierować na:
e-mail: _____

10. Oświadczamy, iż realizując zamówienie będziemy stosować przepisy rozporządzenia Parlamentu Europejskiego i Rady (UE) 2016/679 z dnia 27 kwietnia 2016 r. w sprawie ochrony osób fizycznych w związku z przetwarzaniem danych osobowych i w sprawie swobodnego przepływu takich danych oraz uchylenia dyrektywy 95/46/WE (ogólne rozporządzenie o ochronie danych, Dz. Urz. UE L 2016 r. nr. 119 s. 1 – „RODO").

11. Oświadczamy, że wypełniliśmy obowiązki informacyjne przewidziane w art. 13 lub art. 14 RODO wobec osób fizycznych, od których dane osobowe bezpośrednio lub pośrednio pozyskaliśmy w celu ubiegania się o udzielenie zamówienia publicznego w niniejszym postępowaniu.

12. Oświadczamy, że Wykonawca jest (proszę zaznaczyć właściwe):
- mikroprzedsiębiorstwem
- małym przedsiębiorstwem
- średnim przedsiębiorstwem
- dużym przedsiębiorstwem
- prowadzi jednoosobową działalność gospodarczą
- jest osobą fizyczną nieprowadzącą działalności gospodarczej
- inny rodzaj

13. Załącznikami do niniejszej oferty są:
_____
_____
_____
_____

_____
(podpis)

Dokument musi być złożony pod rygorem nieważności
w formie elektronicznej (tj. w postaci elektronicznej opatrzonej
kwalifikowanym podpisem elektronicznym)

* - niepotrzebne skreślić
** - oświadczenie, zgodne z art. 117 ust. 4 PZP składają Wykonawcy wspólnie ubiegający się o udzielenie zamówienia oraz działający w formie spółki cywilnej.

Załacznik nr 1 do SWZ

_____

_____

_____

(Nazwa i adres wykonawcy)

_____, dnia _____

FORMULARZ OFERTOWY

Skarb Państwa

Państwowe Gospodarstwo Leśne Lasy Państwowe

Nadleśnictwo Biała Podlaska

21-500 Biała Podlaska; Warszawska;37

Odpowiadając na ogłoszenie o przetargu nieograniczonym na „Wykonywanie usług z zakresu gospodarki leśnej na terenie Nadleśnictwa Biała podlaska w roku 2027" składamy niniejszym ofertę na pakiet 6 tego zamówienia:

1. Za wykonanie przedmiotu zamówienia w tym Pakiecie oferujemy następujące wynagrodzenie brutto: _____ PLN.
2. Wynagrodzenie zaoferowane w pkt 1 powyżej wynika z poniższego Kosztorysu Ofertowego i stanowi sumę wartości całkowitych brutto za poszczególne pozycje (prace) tworzące ten Pakiet:

Cięcia złożone

Lp.	Nr poz. w STWPL	Kod czynności do rozliczenia	Czynność - opis prac	Jedn. miary	Ilość	Cena jednostkowa netto w PLN	Wartość całkowita netto w PLN	Stawka VAT	Wartość VAT w PLN	Wartość całkowita brutto w PLN
1	2	CWD-D	Całkowity wyrób drewna technologią dowolną	M3	6 219,00			8		

Trzebieże późne i cięcia sanitarno – selekcyjne

Lp.	Nr poz. w STWPL	Kod czynności do rozliczenia	Czynność - opis prac	Jedn. miary	Ilość	Cena jednostkowa netto w PLN	Wartość całkowita netto w PLN	Stawka VAT	Wartość VAT w PLN	Wartość całkowita brutto w PLN
2	1	CWD-P	Całkowity wyrób drewna pilarką	M3	727,00			8		
3	2	CWD-D	Całkowity wyrób drewna technologią dowolną	M3	3 467,00			8		

Trzebieże wczesne i czyszczenia późne z pozyskaniem masy, cięcia przygodne w trzebieżach wczesnych

Lp.	Nr poz. w STWPL	Kod czynności do rozliczenia	Czynność - opis prac	Jedn. miary	Ilość	Cena jednostkowa netto w PLN	Wartość całkowita netto w PLN	Stawka VAT	Wartość VAT w PLN	Wartość całkowita brutto w PLN
4	2	CWD-D	Całkowity wyrób drewna technologią dowolną	M3	516,00			8		

Cięcia przygodne w użytkach rębnych i w trzebieżach późnych, cięcia pozostałe

Lp.	Nr poz. w STWPL	Kod czynności do rozliczenia	Czynność - opis prac	Jedn. miary	Ilość	Cena jednostkowa netto w PLN	Wartość całkowita netto w PLN	Stawka VAT	Wartość VAT w PLN	Wartość całkowita brutto w PLN
5	2	CWD-D	Całkowity wyrób drewna technologią dowolną	M3	95,00			8		

Lp.	Nr poz. w STWPL	Kod czynności do rozliczenia	Czynność - opis prac	Jedn. miary	Ilość	Cena jednostkowa netto w PLN	Wartość całkowita netto w PLN	Stawka VAT	Wartość VAT w PLN	Wartość całkowita brutto w PLN
6	15	PORZ-ZRB	Porządkowanie zrębów z pozostałości drzewnych - mechaniczne	HA	14,45			8		
7	21	WPOD-BN	Wycinanie podszytów i podrostów z pozostawieniem na powierzchni, bez znoszenia i układania w stosy (teren równy lub falisty)	HA	14,45			8		

8	23	PPOD N	Wyniesienie wyciętych podszytów (teren równy lub falisty)	HA	14,45			8		
9	38	ROZDR-PP	Rozdrabnianie pozostałości drzewnych na całej powierzchni bez mieszania z glebą	HA	5,52			8		
10	73	WYK-PA5CZ	Wyorywanie bruzd pługiem leśnym na pow. do 0,50 ha	KMTR	13,65			8		
11	77	WYK-POGCZ	Wyorywanie bruzd pługiem leśnym z pogłębiaczem na powierzchni pow. 0,5 ha	KMTR	22,94			8		
12	78	WYK-P5GCP	Wyorywanie bruzd pługiem leśnym z pogłębiaczem na pow. do 0,5 ha	KMTR	62,07			8		
13	102	SADZ 1R	Sadzenie 1-latek z odkrytym systemem korzeniowym	TSZT	5,80			8		
14	103	SADZ WIEL	Sadzenie wielolatek z odkrytym systemem korzeniowym	TSZT	53,46			8		
15	105	SADZ POP	Sadzenie jednolatek i wielolatek w poprawkach i uzupełnieniach	TSZT	33,86			8		
16	111	DOW-SADZ	Dowóz sadzonek	TSZT	103,12			8		
17	118	PIEL-C	Pielęgnowanie międzyrzędów (przejazdy co drugi rząd)	HA	5,00			8		
18	123	KOSZ UA	Wykaszanie chwastów w uprawach i usuwanie zbędnych nalotów - stopień trudności I i II	HA	9,00			8		
19	124	KOSZ UB	Wykaszanie chwastów w uprawach i usuwanie zbędnych nalotów - stopień trudności III i IV	HA	30,00			8		
20	125	KOSZ UC	Wykaszanie chwastów w uprawach i usuwanie zbędnych nalotów - stopień trudności V i VI	HA	17,00			8		
21	128	CW-W	Czyszczenia wczesne	HA	14,75			8		
22	132	CP-W	Czyszczenia późne	HA	10,20			8		
23	143	GRODZ-SN	Grodzenie upraw przed zwierzyną siatką	HM	70,10			23		
24	145	GRODZ-SRN	Grodzenie upraw przed zwierzyną siatką rozbiórkową	HM	2,50			23		
25	150	GRODZ-DEM	Demontaż (likwidacja) ogrodzeń	HM	15,14			23		
26	151	K GRODZEŃ	Naprawa (konserwacja) ogrodzeń upraw leśnych	H	64,00			23		
27	160	SZUK-PĘDR	Badanie zapędraczenia gleby - dół o objętości 0,5 m3	SZT	89,00			8		
28	162	SZUK-OWAD	Próbne poszukiwania owadów w ściółce	SZT	5,00			8		
29	200	GODZ RH8	Prace wykonywane ręcznie	H	311,00			8		
30	201	GODZ RH23	Prace wykonywane ręcznie	H	7,00			23		

31	210	GODZ MH8	Prace wykonywane innym sprzętem mechanicznym	H	188,00			8		
32	908	ODN-PASC	Odchwaszczanie, odnawianie pasów przeciwpożarowych	KMTR	0,10			8		

Cena łączna netto w PLN	
Cena łączna brutto w PLN	

3. Informujemy, że wybór oferty nie będzie/będzie* prowadzić do powstania u Zamawiającego obowiązku podatkowego zgodnie z przepisami o podatku od towarów i usług.
Nazwa (rodzaj) towaru lub usługi, których dostawa lub świadczenie będzie prowadzić do powstania u Zamawiającego obowiązku podatkowego zgodnie z przepisami o podatku od towarów i usług (VAT):

_____

_____

_____

Wartość ww. towaru lub usługi objętego obowiązkiem podatkowym Zamawiającego bez kwoty podatku od towarów i usług (VAT) wynosi: _____ PLN.
Stawka podatku od towaru i usług (VAT), która zgodnie z naszą wiedzą będzie miała zastosowanie to _____%.

4. Oświadczamy, że zapoznaliśmy się ze specyfikacją warunków zamówienia, w tym także ze wzorem umowy i uzyskaliśmy wszelkie informacje niezbędne do przygotowania niniejszej oferty. W przypadku wyboru naszej oferty zobowiązujemy się do zawarcia umowy zgodnej z niniejszą ofertą, na warunkach określonych w specyfikacji warunków zamówienia oraz w miejscu i terminie wyznaczonym przez Zamawiającego, a przed zawarciem umowy wniesienia zabezpieczenia należytego wykonania umowy.
5. Oświadczamy, że uważamy się za związanych niniejszą ofertą przez czas wskazany w specyfikacji warunków zamówienia.
6. Następujące zakresy rzeczowe wchodzące w przedmiot zamówienia zamierzamy zlecić następującym podwykonawcom:

Podwykonawca (firma lub nazwa, adres)	Zakres rzeczowy

Nazwy (firmy) podwykonawców, na których zasoby powołujemy się na zasadach określonych w art. 118 PZP, w celu wykazania spełniania warunków udziału w postępowaniu:

_____
_____
_____
_____
_____
_____
_____
_____
_____

7. Oświadczamy, że następujące usługi stanowiące przedmiot zamówienia wykonają poszczególni Wykonawcy wspólnie ubiegający się o udzielenie zamówienia**:

Wykonawca wspólnie ubiegający się o udzielenie zamówienia (nazwa/firma, adres)	Zakres rzeczowy zamówienia, który zostanie wykonany przez danego Wykonawcę wspólnie ubiegającego się o udzielenie zamówienia

8. Następujące informacje zawarte w naszej ofercie stanowią tajemnicę przedsiębiorstwa:

_____
_____
_____
_____
_____
_____
_____
_____

Uzasadnienie zastrzeżenia ww. informacji jako tajemnicy przedsiębiorstwa zostało załączone do naszej oferty.

9. Wszelką korespondencję w sprawie niniejszego postępowania należy kierować na:
e-mail: _____

10. Oświadczamy, iż realizując zamówienie będziemy stosować przepisy rozporządzenia Parlamentu Europejskiego i Rady (UE) 2016/679 z dnia 27 kwietnia 2016 r. w sprawie ochrony osób fizycznych w związku z przetwarzaniem danych osobowych i w sprawie swobodnego przepływu takich danych oraz uchylenia dyrektywy 95/46/WE (ogólne rozporządzenie o ochronie danych, Dz. Urz. UE L 2016 r. nr. 119 s. 1 – „RODO").

11. Oświadczamy, że wypełniliśmy obowiązki informacyjne przewidziane w art. 13 lub art. 14 RODO wobec osób fizycznych, od których dane osobowe bezpośrednio lub pośrednio pozyskaliśmy w celu ubiegania się o udzielenie zamówienia publicznego w niniejszym postępowaniu.

12. Oświadczamy, że Wykonawca jest (proszę zaznaczyć właściwe):
- mikroprzedsiębiorstwem
- małym przedsiębiorstwem
- średnim przedsiębiorstwem
- dużym przedsiębiorstwem
- prowadzi jednoosobową działalność gospodarczą
- jest osobą fizyczną nieprowadzącą działalności gospodarczej
- inny rodzaj

13. Załącznikami do niniejszej oferty są:

_____
_____
_____
_____

(podpis)

Dokument musi być złożony pod rygorem nieważności
w formie elektronicznej (tj. w postaci elektronicznej opatrzonej
kwalifikowanym podpisem elektronicznym)

* - niepotrzebne skreślić
** - oświadczenie, zgodne z art. 117 ust. 4 PZP składają Wykonawcy wspólnie ubiegający się o udzielenie zamówienia oraz działający w formie spółki cywilnej.

Załacznik nr 1 do SWZ

_____

_____

_____

(Nazwa i adres wykonawcy)

_____, dnia _____

FORMULARZ OFERTOWY

Skarb Państwa

Państwowe Gospodarstwo Leśne Lasy Państwowe

Nadleśnictwo Biała Podlaska

21-500 Biała Podlaska; Warszawska;37

Odpowiadając na ogłoszenie o przetargu nieograniczonym na „Wykonywanie usług z zakresu gospodarki leśnej na terenie Nadleśnictwa Biała podlaska w roku 2027" składamy niniejszym ofertę na pakiet 7 tego zamówienia:

1. Za wykonanie przedmiotu zamówienia w tym Pakiecie oferujemy następujące wynagrodzenie brutto: _____ PLN.
2. Wynagrodzenie zaoferowane w pkt 1 powyżej wynika z poniższego Kosztorysu Ofertowego i stanowi sumę wartości całkowitych brutto za poszczególne pozycje (prace) tworzące ten Pakiet:

Cięcia złożone

Lp.	Nr poz. w STWPL	Kod czynności do rozliczenia	Czynność - opis prac	Jedn. miary	Ilość	Cena jednostkowa netto w PLN	Wartość całkowita netto w PLN	Stawka VAT	Wartość VAT w PLN	Wartość całkowita brutto w PLN
1	2	CWD-D	Całkowity wyrób drewna technologią dowolną	M3	4 777,00			8		

Trzebieże późne i cięcia sanitarno – selekcyjne

Lp.	Nr poz. w STWPL	Kod czynności do rozliczenia	Czynność - opis prac	Jedn. miary	Ilość	Cena jednostkowa netto w PLN	Wartość całkowita netto w PLN	Stawka VAT	Wartość VAT w PLN	Wartość całkowita brutto w PLN
2	1	CWD-P	Całkowity wyrób drewna pilarką	M3	758,00			8		
3	2	CWD-D	Całkowity wyrób drewna technologią dowolną	M3	1 503,00			8		

Trzebieże wczesne i czyszczenia późne z pozyskaniem masy, cięcia przygodne w trzebieżach wczesnych

Lp.	Nr poz. w STWPL	Kod czynności do rozliczenia	Czynność - opis prac	Jedn. miary	Ilość	Cena jednostkowa netto w PLN	Wartość całkowita netto w PLN	Stawka VAT	Wartość VAT w PLN	Wartość całkowita brutto w PLN
4	1	CWD-P	Całkowity wyrób drewna pilarką	M3	150,00			8		
5	2	CWD-D	Całkowity wyrób drewna technologią dowolną	M3	335,00			8		

Cięcia przygodne w użytkach rębnych i w trzebieżach późnych, cięcia pozostałe

Lp.	Nr poz. w STWPL	Kod czynności do rozliczenia	Czynność - opis prac	Jedn. miary	Ilość	Cena jednostkowa netto w PLN	Wartość całkowita netto w PLN	Stawka VAT	Wartość VAT w PLN	Wartość całkowita brutto w PLN
6	2	CWD-D	Całkowity wyrób drewna technologią dowolną	M3	100,00			8		

Lp.	Nr poz. w STWPL	Kod czynności do rozliczenia	Czynność - opis prac	Jedn. miary	Ilość	Cena jednostkowa netto w PLN	Wartość całkowita netto w PLN	Stawka VAT	Wartość VAT w PLN	Wartość całkowita brutto w PLN
7	15	PORZ-ZRB	Porządkowanie zrębów z pozostałości drzewnych - mechaniczne	HA	16,08			8		

8	21	WPOD-BN	Wycinanie podszytów i podrostów z pozostawieniem na powierzchni, bez znoszenia i układania w stosy (teren równy lub falisty)	HA	16,08			8		
9	23	PPOD N	Wyniesienie wyciętych podszytów (teren równy lub falisty)	HA	16,08			8		
10	38	ROZDR-PP	Rozdrabnianie pozostałości drzewnych na całej powierzchni bez mieszania z glebą	HA	5,21			8		
11	72	WYK-PASCZ	Wyorywanie bruzd pługiem leśnym na powierzchni pow. 0,50 ha	KMTR	42,93			8		
12	73	WYK-PA5CZ	Wyorywanie bruzd pługiem leśnym na pow. do 0,50 ha	KMTR	69,70			8		
13	78	WYK-P5GCP	Wyorywanie bruzd pługiem leśnym z pogłębiaczem na pow. do 0,5 ha	KMTR	38,70			8		
14	103	SADZ WIEL	Sadzenie wielolatek z odkrytym systemem korzeniowym	TSZT	1,63			8		
15	105	SADZ POP	Sadzenie jednolatek i wielolatek w poprawkach i uzupełnieniach	TSZT	17,39			8		
16	106	SAD-BRYŁ	Sadzenie sadzonek z zakrytym systemem korzeniowym	TSZT	43,39			8		
17	111	DOW-SADZ	Dowóz sadzonek	TSZT	62,41			8		
18	118	PIEL-C	Pielęgnowanie międzyrzędów (przejazdy co drugi rząd)	HA	11,09			8		
19	123	KOSZ UA	Wykaszanie chwastów w uprawach i usuwanie zbędnych nalotów - stopień trudności I i II	HA	5,00			8		
20	124	KOSZ UB	Wykaszanie chwastów w uprawach i usuwanie zbędnych nalotów - stopień trudności III i IV	HA	33,00			8		
21	125	KOSZ UC	Wykaszanie chwastów w uprawach i usuwanie zbędnych nalotów - stopień trudności V i VI	HA	15,00			8		
22	128	CW-W	Czyszczenia wczesne	HA	7,80			8		
23	132	CP-W	Czyszczenia późne	HA	9,95			8		
24	133	ZAB-REPEL	Zabezpieczenie upraw przed zwierzyną przy użyciu repelentów	HA	4,84			8		
25	143	GRODZ-SN	Grodzenie upraw przed zwierzyną siatką	HM	63,70			23		
26	145	GRODZ-SRN	Grodzenie upraw przed zwierzyną siatką rozbiórkową	HM	6,70			23		
27	150	GRODZ-DEM	Demontaż (likwidacja) ogrodzeń	HM	32,80			23		
28	151	K GRODZEŃ	Naprawa (konserwacja) ogrodzeń upraw leśnych	H	45,00			23		

29	160	SZUK-PĘDR	Badanie zapędraczenia gleby - dół o objętości 0,5 m3	SZT	102,00			8		
30	162	SZUK-OWAD	Próbne poszukiwania owadów w ściółce	SZT	5,00			8		
31	200	GODZ RH8	Prace wykonywane ręcznie	H	310,00			8		
32	201	GODZ RH23	Prace wykonywane ręcznie	H	36,00			23		
33	210	GODZ MH8	Prace wykonywane innym sprzętem mechanicznym	H	192,00			8		
34	908	ODN-PASC	Odchwaszczanie, odnawianie pasów przeciwpożarowych	KMTR	0,04			8		

Cena łączna netto w PLN	
Cena łączna brutto w PLN	

3. Informujemy, że wybór oferty nie będzie/będzie* prowadzić do powstania u Zamawiającego obowiązku podatkowego zgodnie z przepisami o podatku od towarów i usług.
Nazwa (rodzaj) towaru lub usługi, których dostawa lub świadczenie będzie prowadzić do powstania u Zamawiającego obowiązku podatkowego zgodnie z przepisami o podatku od towarów i usług (VAT):

_____

_____

_____

Wartość ww. towaru lub usługi objętego obowiązkiem podatkowym Zamawiającego bez kwoty podatku od towarów i usług (VAT) wynosi: _____ PLN.
Stawka podatku od towaru i usług (VAT), która zgodnie z naszą wiedzą będzie miała zastosowanie to _____%.

4. Oświadczamy, że zapoznaliśmy się ze specyfikacją warunków zamówienia, w tym także ze wzorem umowy i uzyskaliśmy wszelkie informacje niezbędne do przygotowania niniejszej oferty. W przypadku wyboru naszej oferty zobowiązujemy się do zawarcia umowy zgodnej z niniejszą ofertą, na warunkach określonych w specyfikacji warunków zamówienia oraz w miejscu i terminie wyznaczonym przez Zamawiającego, a przed zawarciem umowy wniesienia zabezpieczenia należytego wykonania umowy.
5. Oświadczamy, że uważamy się za związanych niniejszą ofertą przez czas wskazany w specyfikacji warunków zamówienia.
6. Następujące zakresy rzeczowe wchodzące w przedmiot zamówienia zamierzamy zlecić następującym podwykonawcom:

Podwykonawca (firma lub nazwa, adres)	Zakres rzeczowy

Nazwy (firmy) podwykonawców, na których zasoby powołujemy się na zasadach określonych w art. 118 PZP, w celu wykazania spełniania warunków udziału w postępowaniu:

_____
_____
_____
_____
_____
_____
_____
_____
_____

7. Oświadczamy, że następujące usługi stanowiące przedmiot zamówienia wykonają poszczególni Wykonawcy wspólnie ubiegający się o udzielenie zamówienia**:

Wykonawca wspólnie ubiegający się o udzielenie zamówienia (nazwa/firma, adres)	Zakres rzeczowy zamówienia, który zostanie wykonany przez danego Wykonawcę wspólnie ubiegającego się o udzielenie zamówienia

8. Następujące informacje zawarte w naszej ofercie stanowią tajemnicę przedsiębiorstwa:

_____
_____
_____
_____
_____
_____
_____
_____

Uzasadnienie zastrzeżenia ww. informacji jako tajemnicy przedsiębiorstwa zostało załączone do naszej oferty.

9. Wszelką korespondencję w sprawie niniejszego postępowania należy kierować na:
e-mail: _____

10. Oświadczamy, iż realizując zamówienie będziemy stosować przepisy rozporządzenia Parlamentu Europejskiego i Rady (UE) 2016/679 z dnia 27 kwietnia 2016 r. w sprawie ochrony osób fizycznych w związku z przetwarzaniem danych osobowych i w sprawie swobodnego przepływu takich danych oraz uchylenia dyrektywy 95/46/WE (ogólne rozporządzenie o ochronie danych, Dz. Urz. UE L 2016 r. nr. 119 s. 1 – „RODO").

11. Oświadczamy, że wypełniliśmy obowiązki informacyjne przewidziane w art. 13 lub art. 14 RODO wobec osób fizycznych, od których dane osobowe bezpośrednio lub pośrednio pozyskaliśmy w celu ubiegania się o udzielenie zamówienia publicznego w niniejszym postępowaniu.

12. Oświadczamy, że Wykonawca jest (proszę zaznaczyć właściwe):
- mikroprzedsiębiorstwem
- małym przedsiębiorstwem
- średnim przedsiębiorstwem
- dużym przedsiębiorstwem
- prowadzi jednoosobową działalność gospodarczą
- jest osobą fizyczną nieprowadzącą działalności gospodarczej
- inny rodzaj

13. Załącznikami do niniejszej oferty są:

_____
_____
_____
_____

(podpis)

Dokument musi być złożony pod rygorem nieważności
w formie elektronicznej (tj. w postaci elektronicznej opatrzonej
kwalifikowanym podpisem elektronicznym)

* - niepotrzebne skreślić
** - oświadczenie, zgodne z art. 117 ust. 4 PZP składają Wykonawcy wspólnie ubiegający się o udzielenie zamówienia oraz działający w formie spółki cywilnej.

Załacznik nr 1 do SWZ

_____

_____

_____

(Nazwa i adres wykonawcy)

_____, dnia _____

FORMULARZ OFERTOWY

Skarb Państwa

Państwowe Gospodarstwo Leśne Lasy Państwowe

Nadleśnictwo Biała Podlaska

21-500 Biała Podlaska; Warszawska;37

Odpowiadając na ogłoszenie o przetargu nieograniczonym na „Wykonywanie usług z zakresu gospodarki leśnej na terenie Nadleśnictwa Biała podlaska w roku 2027" składamy niniejszym ofertę na pakiet 8 tego zamówienia:

1. Za wykonanie przedmiotu zamówienia w tym Pakiecie oferujemy następujące wynagrodzenie brutto: _____ PLN.
2. Wynagrodzenie zaoferowane w pkt 1 powyżej wynika z poniższego Kosztorysu Ofertowego i stanowi sumę wartości całkowitych brutto za poszczególne pozycje (prace) tworzące ten Pakiet:

Cięcia złożone

Lp.	Nr poz. w STWPL	Kod czynności do rozliczenia	Czynność - opis prac	Jedn. miary	Ilość	Cena jednostkowa netto w PLN	Wartość całkowita netto w PLN	Stawka VAT	Wartość VAT w PLN	Wartość całkowita brutto w PLN
1	2	CWD-D	Całkowity wyrób drewna technologią dowolną	M3	2 940,00			8		

Trzebieże późne i cięcia sanitarno – selekcyjne

Lp.	Nr poz. w STWPL	Kod czynności do rozliczenia	Czynność - opis prac	Jedn. miary	Ilość	Cena jednostkowa netto w PLN	Wartość całkowita netto w PLN	Stawka VAT	Wartość VAT w PLN	Wartość całkowita brutto w PLN
2	2	CWD-D	Całkowity wyrób drewna technologią dowolną	M3	3 927,00			8		

Trzebieże wczesne i czyszczenia późne z pozyskaniem masy, cięcia przygodne w trzebieżach wczesnych

Lp.	Nr poz. w STWPL	Kod czynności do rozliczenia	Czynność - opis prac	Jedn. miary	Ilość	Cena jednostkowa netto w PLN	Wartość całkowita netto w PLN	Stawka VAT	Wartość VAT w PLN	Wartość całkowita brutto w PLN
3	2	CWD-D	Całkowity wyrób drewna technologią dowolną	M3	432,00			8		

Cięcia przygodne w użytkach rębnych i w trzebieżach późnych, cięcia pozostałe

Lp.	Nr poz. w STWPL	Kod czynności do rozliczenia	Czynność - opis prac	Jedn. miary	Ilość	Cena jednostkowa netto w PLN	Wartość całkowita netto w PLN	Stawka VAT	Wartość VAT w PLN	Wartość całkowita brutto w PLN
4	2	CWD-D	Całkowity wyrób drewna technologią dowolną	M3	80,00			8		

Lp.	Nr poz. w STWPL	Kod czynności do rozliczenia	Czynność - opis prac	Jedn. miary	Ilość	Cena jednostkowa netto w PLN	Wartość całkowita netto w PLN	Stawka VAT	Wartość VAT w PLN	Wartość całkowita brutto w PLN
5	15	PORZ-ZRB	Porządkowanie zrębów z pozostałości drzewnych - mechaniczne	HA	8,57			8		
6	21	WPOD-BN	Wycinanie podszytów i podrostów z pozostawieniem na powierzchni, bez znoszenia i układania w stosy (teren równy lub falisty)	HA	8,57			8		
7	23	PPOD N	Wyniesienie wyciętych podszytów (teren równy lub falisty)	HA	8,57			8		

8	38	ROZDR-PP	Rozdrabnianie pozostałości drzewnych na całej powierzchni bez mieszania z glebą	HA	3,12			8		
9	72	WYK-PASCZ	Wyorywanie bruzd pługiem leśnym na powierzchni pow. 0,50 ha	KMTR	55,47			8		
10	73	WYK-PA5CZ	Wyorywanie bruzd pługiem leśnym na pow. do 0,50 ha	KMTR	1,47			8		
11	102	SADZ 1R	Sadzenie 1-latek z odkrytym systemem korzeniowym	TSZT	1,09			8		
12	103	SADZ WIEL	Sadzenie wielolatek z odkrytym systemem korzeniowym	TSZT	1,92			8		
13	105	SADZ POP	Sadzenie jednolatek i wielolatek w poprawkach i uzupełnieniach	TSZT	9,06			8		
14	106	SAD-BRYŁ	Sadzenie sadzonek z zakrytym systemem korzeniowym	TSZT	41,99			8		
15	111	DOW-SADZ	Dowóz sadzonek	TSZT	54,07			8		
16	118	PIEL-C	Pielęgnowanie międzyrzędów (przejazdy co drugi rząd)	HA	5,00			8		
17	123	KOSZ UA	Wykaszanie chwastów w uprawach i usuwanie zbędnych nalotów - stopień trudności I i II	HA	30,00			8		
18	124	KOSZ UB	Wykaszanie chwastów w uprawach i usuwanie zbędnych nalotów - stopień trudności III i IV	HA	2,00			8		
19	125	KOSZ UC	Wykaszanie chwastów w uprawach i usuwanie zbędnych nalotów - stopień trudności V i VI	HA	3,00			8		
20	128	CW-W	Czyszczenia wczesne	HA	5,39			8		
21	132	CP-W	Czyszczenia późne	HA	24,31			8		
22	143	GRODZ-SN	Grodzenie upraw przed zwierzyną siatką	HM	11,00			23		
23	145	GRODZ-SRN	Grodzenie upraw przed zwierzyną siatką rozbiórkową	HM	29,00			23		
24	150	GRODZ-DEM	Demontaż (likwidacja) ogrodzeń	HM	52,41			23		
25	151	K GRODZEŃ	Naprawa (konserwacja) ogrodzeń upraw leśnych	H	80,00			23		
26	160	SZUK-PĘDR	Badanie zapędraczenia gleby - dół o objętości 0,5 m3	SZT	39,00			8		
27	162	SZUK-OWAD	Próbne poszukiwania owadów w ściółce	SZT	5,00			8		
28	200	GODZ RH8	Prace wykonywane ręcznie	H	325,00			8		
29	201	GODZ RH23	Prace wykonywane ręcznie	H	72,00			23		
30	210	GODZ MH8	Prace wykonywane innym sprzętem mechanicznym	H	187,00			8		

Cena łączna netto w PLN	
Cena łączna brutto w PLN	

3. Informujemy, że wybór oferty nie będzie/będzie* prowadzić do powstania u Zamawiającego obowiązku podatkowego zgodnie z przepisami o podatku od towarów i usług.
Nazwa (rodzaj) towaru lub usługi, których dostawa lub świadczenie będzie prowadzić do powstania u Zamawiającego obowiązku podatkowego zgodnie z przepisami o podatku od towarów i usług (VAT):

_____
_____
_____
Wartość ww. towaru lub usługi objętego obowiązkiem podatkowym Zamawiającego bez kwoty podatku od towarów i usług (VAT) wynosi:
_____ PLN.
Stawka podatku od towaru i usług (VAT), która zgodnie z naszą wiedzą będzie miała zastosowanie to _____%.

4. Oświadczamy, że zapoznaliśmy się ze specyfikacją warunków zamówienia, w tym także ze wzorem umowy i uzyskaliśmy wszelkie informacje niezbędne do przygotowania niniejszej oferty. W przypadku wyboru naszej oferty zobowiązujemy się do zawarcia umowy zgodnej z niniejszą ofertą, na warunkach określonych w specyfikacji warunków zamówienia oraz w miejscu i terminie wyznaczonym przez Zamawiającego, a przed zawarciem umowy wniesienia zabezpieczenia należytego wykonania umowy.
5. Oświadczamy, że uważamy się za związanych niniejszą ofertą przez czas wskazany w specyfikacji warunków zamówienia.
6. Następujące zakresy rzeczowe wchodzące w przedmiot zamówienia zamierzamy zlecić następującym podwykonawcom:

Podwykonawca (firma lub nazwa, adres)	**Zakres rzeczowy**

Nazwy (firmy) podwykonawców, na których zasoby powołujemy się na zasadach określonych w art. 118 PZP, w celu wykazania spełniania warunków udziału w postępowaniu:

7. Oświadczamy, że następujące usługi stanowiące przedmiot zamówienia wykonają poszczególni Wykonawcy wspólnie ubiegający się o udzielenie zamówienia**:

Wykonawca wspólnie ubiegający się o udzielenie zamówienia (nazwa/firma, adres)	**Zakres rzeczowy zamówienia, który zostanie wykonany przez danego Wykonawcę wspólnie ubiegającego się o udzielenie zamówienia**

8. Następujące informacje zawarte w naszej ofercie stanowią tajemnicę przedsiębiorstwa:

Uzasadnienie zastrzeżenia ww. informacji jako tajemnicy przedsiębiorstwa zostało załączone do naszej oferty.
9. Wszelką korespondencję w sprawie niniejszego postępowania należy kierować na:
e-mail: _____

10. Oświadczamy, iż realizując zamówienie będziemy stosować przepisy rozporządzenia Parlamentu Europejskiego i Rady (UE) 2016/679 z dnia 27 kwietnia 2016 r. w sprawie ochrony osób fizycznych w związku z przetwarzaniem danych osobowych i w sprawie swobodnego przepływu takich danych oraz uchylenia dyrektywy 95/46/WE (ogólne rozporządzenie o ochronie danych, Dz. Urz. UE L 2016 r. nr. 119 s. 1 – „RODO").

11. Oświadczamy, że wypełniliśmy obowiązki informacyjne przewidziane w art. 13 lub art. 14 RODO wobec osób fizycznych, od których dane osobowe bezpośrednio lub pośrednio pozyskaliśmy w celu ubiegania się o udzielenie zamówienia publicznego w niniejszym postępowaniu.

12. Oświadczamy, że Wykonawca jest (proszę zaznaczyć właściwe):
- mikroprzedsiębiorstwem
- małym przedsiębiorstwem
- średnim przedsiębiorstwem
- dużym przedsiębiorstwem
- prowadzi jednoosobową działalność gospodarczą
- jest osobą fizyczną nieprowadzącą działalności gospodarczej
- inny rodzaj

13. Załącznikami do niniejszej oferty są:
_____
_____
_____
_____

_____
(podpis)

Dokument musi być złożony pod rygorem nieważności
w formie elektronicznej (tj. w postaci elektronicznej opatrzonej
kwalifikowanym podpisem elektronicznym)

* - niepotrzebne skreślić
** - oświadczenie, zgodne z art. 117 ust. 4 PZP składają Wykonawcy wspólnie ubiegający się o udzielenie zamówienia oraz działający w formie spółki cywilnej.

Załacznik nr 1 do SWZ

_____

_____

_____

(Nazwa i adres wykonawcy)

_____, dnia _____

FORMULARZ OFERTOWY

Skarb Państwa

Państwowe Gospodarstwo Leśne Lasy Państwowe

Nadleśnictwo Biała Podlaska

21-500 Biała Podlaska; Warszawska;37

Odpowiadając na ogłoszenie o przetargu nieograniczonym na „Wykonywanie usług z zakresu gospodarki leśnej na terenie Nadleśnictwa Biała podlaska w roku 2027" składamy niniejszym ofertę na pakiet 9 tego zamówienia:

1. Za wykonanie przedmiotu zamówienia w tym Pakiecie oferujemy następujące wynagrodzenie brutto: _____ PLN.
2. Wynagrodzenie zaoferowane w pkt 1 powyżej wynika z poniższego Kosztorysu Ofertowego i stanowi sumę wartości całkowitych brutto za poszczególne pozycje (prace) tworzące ten Pakiet:

Cięcia złożone

Lp.	Nr poz. w STWPL	Kod czynności do rozliczenia	Czynność - opis prac	Jedn. miary	Ilość	Cena jednostkowa netto w PLN	Wartość całkowita netto w PLN	Stawka VAT	Wartość VAT w PLN	Wartość całkowita brutto w PLN
1	2	CWD-D	Całkowity wyrób drewna technologią dowolną	M3	4 019,00			8		

Trzebieże późne i cięcia sanitarno – selekcyjne

Lp.	Nr poz. w STWPL	Kod czynności do rozliczenia	Czynność - opis prac	Jedn. miary	Ilość	Cena jednostkowa netto w PLN	Wartość całkowita netto w PLN	Stawka VAT	Wartość VAT w PLN	Wartość całkowita brutto w PLN
2	2	CWD-D	Całkowity wyrób drewna technologią dowolną	M3	3 694,00			8		

Trzebieże wczesne i czyszczenia późne z pozyskaniem masy, cięcia przygodne w trzebieżach wczesnych

Lp.	Nr poz. w STWPL	Kod czynności do rozliczenia	Czynność - opis prac	Jedn. miary	Ilość	Cena jednostkowa netto w PLN	Wartość całkowita netto w PLN	Stawka VAT	Wartość VAT w PLN	Wartość całkowita brutto w PLN
3	2	CWD-D	Całkowity wyrób drewna technologią dowolną	M3	543,00			8		

Cięcia przygodne w użytkach rębnych i w trzebieżach późnych, cięcia pozostałe

Lp.	Nr poz. w STWPL	Kod czynności do rozliczenia	Czynność - opis prac	Jedn. miary	Ilość	Cena jednostkowa netto w PLN	Wartość całkowita netto w PLN	Stawka VAT	Wartość VAT w PLN	Wartość całkowita brutto w PLN
4	2	CWD-D	Całkowity wyrób drewna technologią dowolną	M3	204,00			8		

Lp.	Nr poz. w STWPL	Kod czynności do rozliczenia	Czynność - opis prac	Jedn. miary	Ilość	Cena jednostkowa netto w PLN	Wartość całkowita netto w PLN	Stawka VAT	Wartość VAT w PLN	Wartość całkowita brutto w PLN
5	15	PORZ-ZRB	Porządkowanie zrębów z pozostałości drzewnych - mechaniczne	HA	17,41			8		
6	21	WPOD-BN	Wycinanie podszytów i podrostów z pozostawieniem na powierzchni, bez znoszenia i układania w stosy (teren równy lub falisty)	HA	13,16			8		
7	23	PPOD N	Wyniesienie wyciętych podszytów (teren równy lub falisty)	HA	14,17			8		

8	38	ROZDR-PP	Rozdrabnianie pozostałości drzewnych na całej powierzchni bez mieszania z glebą	HA	9,58			8		
9	42	ROZME-KRZ	Mechaniczne rozdrabnianie krzewów, malin, jeżyn itp.	HA	1,01			8		
10	72	WYK-PASCZ	Wyorywanie bruzd pługiem leśnym na powierzchni pow. 0,50 ha	KMTR	87,65			8		
11	73	WYK-PA5CZ	Wyorywanie bruzd pługiem leśnym na pow. do 0,50 ha	KMTR	8,82			8		
12	74	WYK-PASCP	Wyorywanie bruzd pługiem leśnym pod okapem	KMTR	54,89			8		
13	81	NAT-WPGBT	Przygotowanie powierzchni pod odnowienie naturalne broną talerzową	HA	2,50			8		
14	101	KOP-ROW	Wykopy ziemne o różnych przekrojach	M3	4,00			8		
15	102	SADZ 1R	Sadzenie 1-latek z odkrytym systemem korzeniowym	TSZT	21,18			8		
16	103	SADZ WIEL	Sadzenie wielolatek z odkrytym systemem korzeniowym	TSZT	45,87			8		
17	111	DOW-SADZ	Dowóz sadzonek	TSZT	67,05			8		
18	118	PIEL-C	Pielęgnowanie międzyrzędów (przejazdy co drugi rząd)	HA	5,00			8		
19	123	KOSZ UA	Wykaszanie chwastów w uprawach i usuwanie zbędnych nalotów - stopień trudności I i II	HA	27,00			8		
20	124	KOSZ UB	Wykaszanie chwastów w uprawach i usuwanie zbędnych nalotów - stopień trudności III i IV	HA	35,00			8		
21	125	KOSZ UC	Wykaszanie chwastów w uprawach i usuwanie zbędnych nalotów - stopień trudności V i VI	HA	2,00			8		
22	128	CW-W	Czyszczenia wczesne	HA	23,88			8		
23	132	CP-W	Czyszczenia późne	HA	31,91			8		
24	133	ZAB-REPEL	Zabezpieczenie upraw przed zwierzyną przy użyciu repelentów	HA	4,28			8		
25	143	GRODZ-SN	Grodzenie upraw przed zwierzyną siatką	HM	31,20			23		
26	145	GRODZ-SRN	Grodzenie upraw przed zwierzyną siatką rozbiórkową	HM	31,20			23		
27	150	GRODZ-DEM	Demontaż (likwidacja) ogrodzeń	HM	20,00			23		
28	151	K GRODZEŃ	Naprawa (konserwacja) ogrodzeń upraw leśnych	H	105,00			23		
29	160	SZUK-PĘDR	Badanie zapędraczenia gleby - dół o objętości 0,5 m3	SZT	6,00			8		
30	162	SZUK-OWAD	Próbne poszukiwania owadów w ściółce	SZT	5,00			8		

31	200	GODZ RH8	Prace wykonywane ręcznie	H	266,00			8		
32	201	GODZ RH23	Prace wykonywane ręcznie	H	16,00			23		
33	210	GODZ MH8	Prace wykonywane innym sprzętem mechanicznym	H	173,00			8		
34	908	ODN-PASC	Odchwaszczanie, odnawianie pasów przeciwpożarowych	KMTR	0,10			8		

Cena łączna netto w PLN	
Cena łączna brutto w PLN	

3. Informujemy, że wybór oferty nie będzie/będzie* prowadzić do powstania u Zamawiającego obowiązku podatkowego zgodnie z przepisami o podatku od towarów i usług.
Nazwa (rodzaj) towaru lub usługi, których dostawa lub świadczenie będzie prowadzić do powstania u Zamawiającego obowiązku podatkowego zgodnie z przepisami o podatku od towarów i usług (VAT):

_____

_____

_____

Wartość ww. towaru lub usługi objętego obowiązkiem podatkowym Zamawiającego bez kwoty podatku od towarów i usług (VAT) wynosi:
_____ PLN.
Stawka podatku od towaru i usług (VAT), która zgodnie z naszą wiedzą będzie miała zastosowanie to _____%.

4. Oświadczamy, że zapoznaliśmy się ze specyfikacją warunków zamówienia, w tym także ze wzorem umowy i uzyskaliśmy wszelkie informacje niezbędne do przygotowania niniejszej oferty. W przypadku wyboru naszej oferty zobowiązujemy się do zawarcia umowy zgodnej z niniejszą ofertą, na warunkach określonych w specyfikacji warunków zamówienia oraz w miejscu i terminie wyznaczonym przez Zamawiającego, a przed zawarciem umowy wniesienia zabezpieczenia należytego wykonania umowy.
5. Oświadczamy, że uważamy się za związanych niniejszą ofertą przez czas wskazany w specyfikacji warunków zamówienia.
6. Następujące zakresy rzeczowe wchodzące w przedmiot zamówienia zamierzamy zlecić następującym podwykonawcom:

Podwykonawca (firma lub nazwa, adres)	Zakres rzeczowy

Nazwy (firmy) podwykonawców, na których zasoby powołujemy się na zasadach określonych w art. 118 PZP, w celu wykazania spełniania warunków udziału w postępowaniu:

_____
_____
_____
_____
_____
_____
_____
_____
_____

7. Oświadczamy, że następujące usługi stanowiące przedmiot zamówienia wykonają poszczególni Wykonawcy wspólnie ubiegający się o udzielenie zamówienia**:

Wykonawca wspólnie ubiegający się o udzielenie zamówienia (nazwa/firma, adres)	Zakres rzeczowy zamówienia, który zostanie wykonany przez danego Wykonawcę wspólnie ubiegającego się o udzielenie zamówienia

8. Następujące informacje zawarte w naszej ofercie stanowią tajemnicę przedsiębiorstwa:

_____
_____
_____
_____
_____
_____
_____
_____

Uzasadnienie zastrzeżenia ww. informacji jako tajemnicy przedsiębiorstwa zostało załączone do naszej oferty.

9. Wszelką korespondencję w sprawie niniejszego postępowania należy kierować na:
e-mail: _____

10. Oświadczamy, iż realizując zamówienie będziemy stosować przepisy rozporządzenia Parlamentu Europejskiego i Rady (UE) 2016/679 z dnia 27 kwietnia 2016 r. w sprawie ochrony osób fizycznych w związku z przetwarzaniem danych osobowych i w sprawie swobodnego przepływu takich danych oraz uchylenia dyrektywy 95/46/WE (ogólne rozporządzenie o ochronie danych, Dz. Urz. UE L 2016 r. nr. 119 s. 1 – „RODO").

11. Oświadczamy, że wypełniliśmy obowiązki informacyjne przewidziane w art. 13 lub art. 14 RODO wobec osób fizycznych, od których dane osobowe bezpośrednio lub pośrednio pozyskaliśmy w celu ubiegania się o udzielenie zamówienia publicznego w niniejszym postępowaniu.

12. Oświadczamy, że Wykonawca jest (proszę zaznaczyć właściwe):
- mikroprzedsiębiorstwem
- małym przedsiębiorstwem
- średnim przedsiębiorstwem
- dużym przedsiębiorstwem
- prowadzi jednoosobową działalność gospodarczą
- jest osobą fizyczną nieprowadzącą działalności gospodarczej
- inny rodzaj

13. Załącznikami do niniejszej oferty są:

_____
_____
_____
_____

(podpis)

Dokument musi być złożony pod rygorem nieważności
w formie elektronicznej (tj. w postaci elektronicznej opatrzonej
kwalifikowanym podpisem elektronicznym)

* - niepotrzebne skreślić
** - oświadczenie, zgodne z art. 117 ust. 4 PZP składają Wykonawcy wspólnie ubiegający się o udzielenie zamówienia oraz działający w formie spółki cywilnej.

Załacznik nr 2.1 do SWZ

Planowany rozmiar prac

Pakiet: 1

Cięcia złożone

Lp.	Nr poz. w STWPL	Kod czynności do rozliczenia	Czynność - opis prac	Jedn. miary	Ilość
1	2	CWD-D	Całkowity wyrób drewna technologią dowolną	M3	3 932,00

Trzebieże późne i cięcia sanitarno – selekcyjne

Lp.	Nr poz. w STWPL	Kod czynności do rozliczenia	Czynność - opis prac	Jedn. miary	Ilość
2	2	CWD-D	Całkowity wyrób drewna technologią dowolną	M3	1 443,00

Trzebieże wczesne i czyszczenia późne z pozyskaniem masy, cięcia przygodne w trzebieżach wczesnych

Lp.	Nr poz. w STWPL	Kod czynności do rozliczenia	Czynność - opis prac	Jedn. miary	Ilość
3	2	CWD-D	Całkowity wyrób drewna technologią dowolną	M3	1 005,00

Cięcia przygodne w użytkach rębnych i w trzebieżach późnych, cięcia pozostałe

Lp.	Nr poz. w STWPL	Kod czynności do rozliczenia	Czynność - opis prac	Jedn. miary	Ilość
4	2	CWD-D	Całkowity wyrób drewna technologią dowolną	M3	80,00

Lp.	Nr poz. w STWPL	Kod czynności do rozliczenia	Czynność - opis prac	Jedn. miary	Ilość
5	15	PORZ-ZRB	Porządkowanie zrębów z pozostałości drzewnych - mechaniczne	HA	12,38
6	21	WPOD-BN	Wycinanie podszytów i podrostów z pozostawieniem na powierzchni, bez znoszenia i układania w stosy (teren równy lub falisty)	HA	12,38
7	23	PPOD N	Wyniesienie wyciętych podszytów (teren równy lub falisty)	HA	12,38
8	38	ROZDR-PP	Rozdrabnianie pozostałości drzewnych na całej powierzchni bez mieszania z glebą	HA	6,19

Lp.	Nr poz. w STWPL	Kod czynności do rozliczenia	Czynność - opis prac	Jedn. miary	Ilość
9	72	WYK-PASCZ	Wyorywanie bruzd pługiem leśnym na powierzchni pow. 0,50 ha	KMTR	18,88
10	73	WYK-PA5CZ	Wyorywanie bruzd pługiem leśnym na pow. do 0,50 ha	KMTR	5,59
11	77	WYK-POGCZ	Wyorywanie bruzd pługiem leśnym z pogłębiaczem na powierzchni pow. 0,5 ha	KMTR	44,42
12	78	WYK-P5GCP	Wyorywanie bruzd pługiem leśnym z pogłębiaczem na pow. do 0,5 ha	KMTR	9,53
13	102	SADZ 1R	Sadzenie 1-latek z odkrytym systemem korzeniowym	TSZT	14,29
14	103	SADZ WIEL	Sadzenie wielolatek z odkrytym systemem korzeniowym	TSZT	35,44
15	105	SADZ POP	Sadzenie jednolatek i wielolatek w poprawkach i uzupełnieniach	TSZT	6,68
16	111	DOW-SADZ	Dowóz sadzonek	TSZT	56,41
17	118	PIEL-C	Pielęgnowanie międzyrzędów (przejazdy co drugi rząd)	HA	5,00
18	123	KOSZ UA	Wykaszanie chwastów w uprawach i usuwanie zbędnych nalotów - stopień trudności I i II	HA	11,00
19	124	KOSZ UB	Wykaszanie chwastów w uprawach i usuwanie zbędnych nalotów - stopień trudności III i IV	HA	13,00
20	125	KOSZ UC	Wykaszanie chwastów w uprawach i usuwanie zbędnych nalotów - stopień trudności V i VI	HA	2,00
21	128	CW-W	Czyszczenia wczesne	HA	11,74
22	132	CP-W	Czyszczenia późne	HA	21,69
23	143	GRODZ-SN	Grodzenie upraw przed zwierzyną siatką	HM	50,80
24	145	GRODZ-SRN	Grodzenie upraw przed zwierzyną siatką rozbiórkową	HM	2,00
25	150	GRODZ-DEM	Demontaż (likwidacja) ogrodzeń	HM	18,55
26	151	K GRODZEŃ	Naprawa (konserwacja) ogrodzeń upraw leśnych	H	40,00
27	160	SZUK-PĘDR	Badanie zapędraczenia gleby - dół o objętości 0,5 m3	SZT	75,00
28	162	SZUK-OWAD	Próbne poszukiwania owadów w ściółce	SZT	5,00
29	200	GODZ RH8	Prace wykonywane ręcznie	H	257,00
30	201	GODZ RH23	Prace wykonywane ręcznie	H	20,00
31	210	GODZ MH8	Prace wykonywane innym sprzętem mechanicznym	H	174,00

Załacznik nr 2.1 do SWZ

Planowany rozmiar prac

Pakiet: 2

Cięcia złożone

Lp.	Nr poz. w STWPL	Kod czynności do rozliczenia	Czynność - opis prac	Jedn. miary	Ilość
1	2	CWD-D	Całkowity wyrób drewna technologią dowolną	M3	4 720,00

Trzebieże późne i cięcia sanitarno – selekcyjne

Lp.	Nr poz. w STWPL	Kod czynności do rozliczenia	Czynność - opis prac	Jedn. miary	Ilość
2	2	CWD-D	Całkowity wyrób drewna technologią dowolną	M3	1 638,00

Trzebieże wczesne i czyszczenia późne z pozyskaniem masy, cięcia przygodne w trzebieżach wczesnych

Lp.	Nr poz. w STWPL	Kod czynności do rozliczenia	Czynność - opis prac	Jedn. miary	Ilość
3	2	CWD-D	Całkowity wyrób drewna technologią dowolną	M3	706,00

Cięcia przygodne w użytkach rębnych i w trzebieżach późnych, cięcia pozostałe

Lp.	Nr poz. w STWPL	Kod czynności do rozliczenia	Czynność - opis prac	Jedn. miary	Ilość
4	2	CWD-D	Całkowity wyrób drewna technologią dowolną	M3	80,00

Lp.	Nr poz. w STWPL	Kod czynności do rozliczenia	Czynność - opis prac	Jedn. miary	Ilość
5	15	PORZ-ZRB	Porządkowanie zrębów z pozostałości drzewnych - mechaniczne	HA	16,35
6	21	WPOD-BN	Wycinanie podszytów i podrostów z pozostawieniem na powierzchni, bez znoszenia i układania w stosy (teren równy lub falisty)	HA	16,35
7	23	PPOD N	Wyniesienie wyciętych podszytów (teren równy lub falisty)	HA	16,35
8	38	ROZDR-PP	Rozdrabnianie pozostałości drzewnych na całej powierzchni bez mieszania z glebą	HA	4,62

Lp.	Nr poz. w STWPL	Kod czynności do rozliczenia	Czynność - opis prac	Jedn. miary	Ilość
9	72	WYK-PASCZ	Wyorywanie bruzd pługiem leśnym na powierzchni pow. 0,50 ha	KMTR	97,55
10	73	WYK-PA5CZ	Wyorywanie bruzd pługiem leśnym na pow. do 0,50 ha	KMTR	15,12
11	77	WYK-POGCZ	Wyorywanie bruzd pługiem leśnym z pogłębiaczem na powierzchni pow. 0,5 ha	KMTR	6,64
12	78	WYK-P5GCP	Wyorywanie bruzd pługiem leśnym z pogłębiaczem na pow. do 0,5 ha	KMTR	21,13
13	102	SADZ 1R	Sadzenie 1-latek z odkrytym systemem korzeniowym	TSZT	8,99
14	103	SADZ WIEL	Sadzenie wielolatek z odkrytym systemem korzeniowym	TSZT	20,69
15	105	SADZ POP	Sadzenie jednolatek i wielolatek w poprawkach i uzupełnieniach	TSZT	20,70
16	111	DOW-SADZ	Dowóz sadzonek	TSZT	50,38
17	118	PIEL-C	Pielęgnowanie międzyrzędów (przejazdy co drugi rząd)	HA	5,00
18	123	KOSZ UA	Wykaszanie chwastów w uprawach i usuwanie zbędnych nalotów - stopień trudności I i II	HA	16,00
19	124	KOSZ UB	Wykaszanie chwastów w uprawach i usuwanie zbędnych nalotów - stopień trudności III i IV	HA	5,00
20	125	KOSZ UC	Wykaszanie chwastów w uprawach i usuwanie zbędnych nalotów - stopień trudności V i VI	HA	4,00
21	128	CW-W	Czyszczenia wczesne	HA	8,40
22	132	CP-W	Czyszczenia późne	HA	15,56
23	133	ZAB-REPEL	Zabezpieczenie upraw przed zwierzyną przy użyciu repelentów	HA	3,10
24	143	GRODZ-SN	Grodzenie upraw przed zwierzyną siatką	HM	42,05
25	145	GRODZ-SRN	Grodzenie upraw przed zwierzyną siatką rozbiórkową	HM	17,75
26	150	GRODZ-DEM	Demontaż (likwidacja) ogrodzeń	HM	13,60
27	151	K GRODZEŃ	Naprawa (konserwacja) ogrodzeń upraw leśnych	H	30,00
28	160	SZUK-PĘDR	Badanie zapędraczenia gleby - dół o objętości 0,5 m3	SZT	32,00
29	162	SZUK-OWAD	Próbne poszukiwania owadów w ściółce	SZT	6,00
30	200	GODZ RH8	Prace wykonywane ręcznie	H	296,00
31	201	GODZ RH23	Prace wykonywane ręcznie	H	7,00

Lp.	Nr poz. w STWPL	Kod czynności do rozliczenia	Czynność - opis prac	Jedn. miary	Ilość
32	210	GODZ MH8	Prace wykonywane innym sprzętem mechanicznym	H	175,00

Załacznik nr 2.1 do SWZ

Planowany rozmiar prac

Pakiet: 3

Cięcia złożone

Lp.	Nr poz. w STWPL	Kod czynności do rozliczenia	Czynność - opis prac	Jedn. miary	Ilość
1	2	CWD-D	Całkowity wyrób drewna technologią dowolną	M3	2 178,00

Trzebieże późne i cięcia sanitarno – selekcyjne

Lp.	Nr poz. w STWPL	Kod czynności do rozliczenia	Czynność - opis prac	Jedn. miary	Ilość
2	2	CWD-D	Całkowity wyrób drewna technologią dowolną	M3	4 107,00

Trzebieże wczesne i czyszczenia późne z pozyskaniem masy, cięcia przygodne w trzebieżach wczesnych

Lp.	Nr poz. w STWPL	Kod czynności do rozliczenia	Czynność - opis prac	Jedn. miary	Ilość
3	2	CWD-D	Całkowity wyrób drewna technologią dowolną	M3	960,00

Cięcia przygodne w użytkach rębnych i w trzebieżach późnych, cięcia pozostałe

Lp.	Nr poz. w STWPL	Kod czynności do rozliczenia	Czynność - opis prac	Jedn. miary	Ilość
4	2	CWD-D	Całkowity wyrób drewna technologią dowolną	M3	220,00

Lp.	Nr poz. w STWPL	Kod czynności do rozliczenia	Czynność - opis prac	Jedn. miary	Ilość
5	15	PORZ-ZRB	Porządkowanie zrębów z pozostałości drzewnych - mechaniczne	HA	14,12
6	21	WPOD-BN	Wycinanie podszytów i podrostów z pozostawieniem na powierzchni, bez znoszenia i układania w stosy (teren równy lub falisty)	HA	8,01
7	23	PPOD N	Wyniesienie wyciętych podszytów (teren równy lub falisty)	HA	8,01
8	38	ROZDR-PP	Rozdrabnianie pozostałości drzewnych na całej powierzchni bez mieszania z glebą	HA	5,79

Lp.	Nr poz. w STWPL	Kod czynności do rozliczenia	Czynność - opis prac	Jedn. miary	Ilość
9	72	WYK-PASCZ	Wyorywanie bruzd pługiem leśnym na powierzchni pow. 0,50 ha	KMTR	46,29
10	73	WYK-PA5CZ	Wyorywanie bruzd pługiem leśnym na pow. do 0,50 ha	KMTR	23,12
11	103	SADZ WIEL	Sadzenie wielolatek z odkrytym systemem korzeniowym	TSZT	1,29
12	105	SADZ POP	Sadzenie jednolatek i wielolatek w poprawkach i uzupełnieniach	TSZT	1,23
13	106	SAD-BRYŁ	Sadzenie sadzonek z zakrytym systemem korzeniowym	TSZT	16,42
14	111	DOW-SADZ	Dowóz sadzonek	TSZT	18,94
15	118	PIEL-C	Pielęgnowanie międzyrzędów (przejazdy co drugi rząd)	HA	5,00
16	123	KOSZ UA	Wykaszanie chwastów w uprawach i usuwanie zbędnych nalotów - stopień trudności I i II	HA	10,00
17	124	KOSZ UB	Wykaszanie chwastów w uprawach i usuwanie zbędnych nalotów - stopień trudności III i IV	HA	8,00
18	125	KOSZ UC	Wykaszanie chwastów w uprawach i usuwanie zbędnych nalotów - stopień trudności V i VI	HA	1,00
19	128	CW-W	Czyszczenia wczesne	HA	12,02
20	132	CP-W	Czyszczenia późne	HA	9,86
21	143	GRODZ-SN	Grodzenie upraw przed zwierzyną siatką	HM	42,10
22	145	GRODZ-SRN	Grodzenie upraw przed zwierzyną siatką rozbiórkową	HM	5,40
23	150	GRODZ-DEM	Demontaż (likwidacja) ogrodzeń	HM	10,00
24	151	K GRODZEŃ	Naprawa (konserwacja) ogrodzeń upraw leśnych	H	35,00
25	160	SZUK-PĘDR	Badanie zapędraczenia gleby - dół o objętości 0,5 m3	SZT	51,00
26	162	SZUK-OWAD	Próbne poszukiwania owadów w ściółce	SZT	5,00
27	200	GODZ RH8	Prace wykonywane ręcznie	H	280,00
28	201	GODZ RH23	Prace wykonywane ręcznie	H	10,00
29	210	GODZ MH8	Prace wykonywane innym sprzętem mechanicznym	H	175,00

Załacznik nr 2.1 do SWZ

Planowany rozmiar prac

Pakiet: 4

Cięcia złożone

Lp.	Nr poz. w STWPL	Kod czynności do rozliczenia	Czynność - opis prac	Jedn. miary	Ilość
1	2	CWD-D	Całkowity wyrób drewna technologią dowolną	M3	5 856,00

Trzebieże późne i cięcia sanitarno – selekcyjne

Lp.	Nr poz. w STWPL	Kod czynności do rozliczenia	Czynność - opis prac	Jedn. miary	Ilość
2	2	CWD-D	Całkowity wyrób drewna technologią dowolną	M3	1 513,00

Trzebieże wczesne i czyszczenia późne z pozyskaniem masy, cięcia przygodne w trzebieżach wczesnych

Lp.	Nr poz. w STWPL	Kod czynności do rozliczenia	Czynność - opis prac	Jedn. miary	Ilość
3	2	CWD-D	Całkowity wyrób drewna technologią dowolną	M3	1 502,00

Cięcia przygodne w użytkach rębnych i w trzebieżach późnych, cięcia pozostałe

Lp.	Nr poz. w STWPL	Kod czynności do rozliczenia	Czynność - opis prac	Jedn. miary	Ilość
4	2	CWD-D	Całkowity wyrób drewna technologią dowolną	M3	100,00

Lp.	Nr poz. w STWPL	Kod czynności do rozliczenia	Czynność - opis prac	Jedn. miary	Ilość
5	15	PORZ-ZRB	Porządkowanie zrębów z pozostałości drzewnych - mechaniczne	HA	18,01
6	21	WPOD-BN	Wycinanie podszytów i podrostów z pozostawieniem na powierzchni, bez znoszenia i układania w stosy (teren równy lub falisty)	HA	18,01
7	23	PPOD N	Wyniesienie wyciętych podszytów (teren równy lub falisty)	HA	18,01
8	38	ROZDR-PP	Rozdrabnianie pozostałości drzewnych na całej powierzchni bez mieszania z glebą	HA	7,35

Lp.	Nr poz. w STWPL	Kod czynności do rozliczenia	Czynność - opis prac	Jedn. miary	Ilość
9	72	WYK-PASCZ	Wyorywanie bruzd pługiem leśnym na powierzchni pow. 0,50 ha	KMTR	91,99
10	73	WYK-PA5CZ	Wyorywanie bruzd pługiem leśnym na pow. do 0,50 ha	KMTR	36,82
11	103	SADZ WIEL	Sadzenie wielolatek z odkrytym systemem korzeniowym	TSZT	63,31
12	105	SADZ POP	Sadzenie jednolatek i wielolatek w poprawkach i uzupełnieniach	TSZT	1,63
13	106	SAD-BRYŁ	Sadzenie sadzonek z zakrytym systemem korzeniowym	TSZT	11,00
14	111	DOW-SADZ	Dowóz sadzonek	TSZT	75,94
15	118	PIEL-C	Pielęgnowanie międzyrzędów (przejazdy co drugi rząd)	HA	5,00
16	123	KOSZ UA	Wykaszanie chwastów w uprawach i usuwanie zbędnych nalotów - stopień trudności I i II	HA	15,00
17	124	KOSZ UB	Wykaszanie chwastów w uprawach i usuwanie zbędnych nalotów - stopień trudności III i IV	HA	26,00
18	125	KOSZ UC	Wykaszanie chwastów w uprawach i usuwanie zbędnych nalotów - stopień trudności V i VI	HA	1,00
19	128	CW-W	Czyszczenia wczesne	HA	28,13
20	132	CP-W	Czyszczenia późne	HA	22,01
21	143	GRODZ-SN	Grodzenie upraw przed zwierzyną siatką	HM	144,50
22	145	GRODZ-SRN	Grodzenie upraw przed zwierzyną siatką rozbiórkową	HM	4,62
23	150	GRODZ-DEM	Demontaż (likwidacja) ogrodzeń	HM	87,71
24	151	K GRODZEŃ	Naprawa (konserwacja) ogrodzeń upraw leśnych	H	105,00
25	160	SZUK-PĘDR	Badanie zapędraczenia gleby - dół o objętości 0,5 m3	SZT	111,00
26	162	SZUK-OWAD	Próbne poszukiwania owadów w ściółce	SZT	6,00
27	200	GODZ RH8	Prace wykonywane ręcznie	H	340,00
28	201	GODZ RH23	Prace wykonywane ręcznie	H	72,00
29	210	GODZ MH8	Prace wykonywane innym sprzętem mechanicznym	H	188,00
30	908	ODN-PASC	Odchwaszczanie, odnawianie pasów przeciwpożarowych	KMTR	0,22

Załacznik nr 2.1 do SWZ

Planowany rozmiar prac

Pakiet: 5

Cięcia złożone

Lp.	Nr poz. w STWPL	Kod czynności do rozliczenia	Czynność - opis prac	Jedn. miary	Ilość
1	2	CWD-D	Całkowity wyrób drewna technologią dowolną	M3	4 301,00

Trzebieże późne i cięcia sanitarno – selekcyjne

Lp.	Nr poz. w STWPL	Kod czynności do rozliczenia	Czynność - opis prac	Jedn. miary	Ilość
2	2	CWD-D	Całkowity wyrób drewna technologią dowolną	M3	3 765,00

Trzebieże wczesne i czyszczenia późne z pozyskaniem masy, cięcia przygodne w trzebieżach wczesnych

Lp.	Nr poz. w STWPL	Kod czynności do rozliczenia	Czynność - opis prac	Jedn. miary	Ilość
3	2	CWD-D	Całkowity wyrób drewna technologią dowolną	M3	384,00

Cięcia przygodne w użytkach rębnych i w trzebieżach późnych, cięcia pozostałe

Lp.	Nr poz. w STWPL	Kod czynności do rozliczenia	Czynność - opis prac	Jedn. miary	Ilość
4	2	CWD-D	Całkowity wyrób drewna technologią dowolną	M3	224,00

Lp.	Nr poz. w STWPL	Kod czynności do rozliczenia	Czynność - opis prac	Jedn. miary	Ilość
5	15	PORZ-ZRB	Porządkowanie zrębów z pozostałości drzewnych - mechaniczne	HA	20,01
6	21	WPOD-BN	Wycinanie podszytów i podrostów z pozostawieniem na powierzchni, bez znoszenia i układania w stosy (teren równy lub falisty)	HA	17,56
7	23	PPOD N	Wyniesienie wyciętych podszytów (teren równy lub falisty)	HA	16,83
8	38	ROZDR-PP	Rozdrabnianie pozostałości drzewnych na całej powierzchni bez mieszania z glebą	HA	5,10

Lp.	Nr poz. w STWPL	Kod czynności do rozliczenia	Czynność - opis prac	Jedn. miary	Ilość
9	72	WYK-PASCZ	Wyorywanie bruzd pługiem leśnym na powierzchni pow. 0,50 ha	KMTR	57,05
10	73	WYK-PA5CZ	Wyorywanie bruzd pługiem leśnym na pow. do 0,50 ha	KMTR	16,47
11	78	WYK-P5GCP	Wyorywanie bruzd pługiem leśnym z pogłębiaczem na pow. do 0,5 ha	KMTR	26,18
12	105	SADZ POP	Sadzenie jednolatek i wielolatek w poprawkach i uzupełnieniach	TSZT	3,92
13	106	SAD-BRYŁ	Sadzenie sadzonek z zakrytym systemem korzeniowym	TSZT	13,73
14	111	DOW-SADZ	Dowóz sadzonek	TSZT	17,65
15	118	PIEL-C	Pielęgnowanie międzyrzędów (przejazdy co drugi rząd)	HA	5,00
16	123	KOSZ UA	Wykaszanie chwastów w uprawach i usuwanie zbędnych nalotów - stopień trudności I i II	HA	6,00
17	124	KOSZ UB	Wykaszanie chwastów w uprawach i usuwanie zbędnych nalotów - stopień trudności III i IV	HA	20,00
18	125	KOSZ UC	Wykaszanie chwastów w uprawach i usuwanie zbędnych nalotów - stopień trudności V i VI	HA	5,00
19	128	CW-W	Czyszczenia wczesne	HA	8,12
20	132	CP-W	Czyszczenia późne	HA	11,62
21	143	GRODZ-SN	Grodzenie upraw przed zwierzyną siatką	HM	39,85
22	145	GRODZ-SRN	Grodzenie upraw przed zwierzyną siatką rozbiórkową	HM	2,00
23	150	GRODZ-DEM	Demontaż (likwidacja) ogrodzeń	HM	12,23
24	151	K GRODZEŃ	Naprawa (konserwacja) ogrodzeń upraw leśnych	H	15,00
25	160	SZUK-PĘDR	Badanie zapędraczenia gleby - dół o objętości 0,5 m3	SZT	28,00
26	162	SZUK-OWAD	Próbne poszukiwania owadów w ściółce	SZT	5,00
27	200	GODZ RH8	Prace wykonywane ręcznie	H	288,00
28	201	GODZ RH23	Prace wykonywane ręcznie	H	6,00
29	210	GODZ MH8	Prace wykonywane innym sprzętem mechanicznym	H	175,00

Załacznik nr 2.1 do SWZ

Planowany rozmiar prac

Pakiet: 6

Cięcia złożone

Lp.	Nr poz. w STWPL	Kod czynności do rozliczenia	Czynność - opis prac	Jedn. miary	Ilość
1	2	CWD-D	Całkowity wyrób drewna technologią dowolną	M3	6 219,00

Trzebieże późne i cięcia sanitarno – selekcyjne

Lp.	Nr poz. w STWPL	Kod czynności do rozliczenia	Czynność - opis prac	Jedn. miary	Ilość
2	1	CWD-P	Całkowity wyrób drewna pilarką	M3	727,00
3	2	CWD-D	Całkowity wyrób drewna technologią dowolną	M3	3 467,00

Trzebieże wczesne i czyszczenia późne z pozyskaniem masy, cięcia przygodne w trzebieżach wczesnych

Lp.	Nr poz. w STWPL	Kod czynności do rozliczenia	Czynność - opis prac	Jedn. miary	Ilość
4	2	CWD-D	Całkowity wyrób drewna technologią dowolną	M3	516,00

Cięcia przygodne w użytkach rębnych i w trzebieżach późnych, cięcia pozostałe

Lp.	Nr poz. w STWPL	Kod czynności do rozliczenia	Czynność - opis prac	Jedn. miary	Ilość
5	2	CWD-D	Całkowity wyrób drewna technologią dowolną	M3	95,00

Lp.	Nr poz. w STWPL	Kod czynności do rozliczenia	Czynność - opis prac	Jedn. miary	Ilość
6	15	PORZ-ZRB	Porządkowanie zrębów z pozostałości drzewnych - mechaniczne	HA	14,45
7	21	WPOD-BN	Wycinanie podszytów i podrostów z pozostawieniem na powierzchni, bez znoszenia i układania w stosy (teren równy lub falisty)	HA	14,45
8	23	PPOD N	Wyniesienie wyciętych podszytów (teren równy lub falisty)	HA	14,45

Lp.	Nr poz. w STWPL	Kod czynności do rozliczenia	Czynność - opis prac	Jedn. miary	Ilość
9	38	ROZDR-PP	Rozdrabnianie pozostałości drzewnych na całej powierzchni bez mieszania z glebą	HA	5,52
10	73	WYK-PA5CZ	Wyorywanie bruzd pługiem leśnym na pow. do 0,50 ha	KMTR	13,65
11	77	WYK-POGCZ	Wyorywanie bruzd pługiem leśnym z pogłębiaczem na powierzchni pow. 0,5 ha	KMTR	22,94
12	78	WYK-P5GCP	Wyorywanie bruzd pługiem leśnym z pogłębiaczem na pow. do 0,5 ha	KMTR	62,07
13	102	SADZ 1R	Sadzenie 1-latek z odkrytym systemem korzeniowym	TSZT	5,80
14	103	SADZ WIEL	Sadzenie wielolatek z odkrytym systemem korzeniowym	TSZT	53,46
15	105	SADZ POP	Sadzenie jednolatek i wielolatek w poprawkach i uzupełnieniach	TSZT	33,86
16	111	DOW-SADZ	Dowóz sadzonek	TSZT	103,12
17	118	PIEL-C	Pielęgnowanie międzyrzędów (przejazdy co drugi rząd)	HA	5,00
18	123	KOSZ UA	Wykaszanie chwastów w uprawach i usuwanie zbędnych nalotów - stopień trudności I i II	HA	9,00
19	124	KOSZ UB	Wykaszanie chwastów w uprawach i usuwanie zbędnych nalotów - stopień trudności III i IV	HA	30,00
20	125	KOSZ UC	Wykaszanie chwastów w uprawach i usuwanie zbędnych nalotów - stopień trudności V i VI	HA	17,00
21	128	CW-W	Czyszczenia wczesne	HA	14,75
22	132	CP-W	Czyszczenia późne	HA	10,20
23	143	GRODZ-SN	Grodzenie upraw przed zwierzyną siatką	HM	70,10
24	145	GRODZ-SRN	Grodzenie upraw przed zwierzyną siatką rozbiórkową	HM	2,50
25	150	GRODZ-DEM	Demontaż (likwidacja) ogrodzeń	HM	15,14
26	151	K GRODZEŃ	Naprawa (konserwacja) ogrodzeń upraw leśnych	H	64,00
27	160	SZUK-PĘDR	Badanie zapędraczenia gleby - dół o objętości 0,5 m3	SZT	89,00
28	162	SZUK-OWAD	Próbne poszukiwania owadów w ściółce	SZT	5,00
29	200	GODZ RH8	Prace wykonywane ręcznie	H	311,00
30	201	GODZ RH23	Prace wykonywane ręcznie	H	7,00
31	210	GODZ MH8	Prace wykonywane innym sprzętem mechanicznym	H	188,00

Lp.	Nr poz. w STWPL	Kod czynności do rozliczenia	Czynność - opis prac	Jedn. miary	Ilość
32	908	ODN-PASC	Odchwaszczanie, odnawianie pasów przeciwpożarowych	KMTR	0,10

Załacznik nr 2.1 do SWZ

Planowany rozmiar prac

Pakiet: 7

Cięcia złożone

Lp.	Nr poz. w STWPL	Kod czynności do rozliczenia	Czynność - opis prac	Jedn. miary	Ilość
1	2	CWD-D	Całkowity wyrób drewna technologią dowolną	M3	4 777,00

Trzebieże późne i cięcia sanitarno – selekcyjne

Lp.	Nr poz. w STWPL	Kod czynności do rozliczenia	Czynność - opis prac	Jedn. miary	Ilość
2	1	CWD-P	Całkowity wyrób drewna pilarką	M3	758,00
3	2	CWD-D	Całkowity wyrób drewna technologią dowolną	M3	1 503,00

Trzebieże wczesne i czyszczenia późne z pozyskaniem masy, cięcia przygodne w trzebieżach wczesnych

Lp.	Nr poz. w STWPL	Kod czynności do rozliczenia	Czynność - opis prac	Jedn. miary	Ilość
4	1	CWD-P	Całkowity wyrób drewna pilarką	M3	150,00
5	2	CWD-D	Całkowity wyrób drewna technologią dowolną	M3	335,00

Cięcia przygodne w użytkach rębnych i w trzebieżach późnych, cięcia pozostałe

Lp.	Nr poz. w STWPL	Kod czynności do rozliczenia	Czynność - opis prac	Jedn. miary	Ilość
6	2	CWD-D	Całkowity wyrób drewna technologią dowolną	M3	100,00

Lp.	Nr poz. w STWPL	Kod czynności do rozliczenia	Czynność - opis prac	Jedn. miary	Ilość
7	15	PORZ-ZRB	Porządkowanie zrębów z pozostałości drzewnych - mechaniczne	HA	16,08
8	21	WPOD-BN	Wycinanie podszytów i podrostów z pozostawieniem na powierzchni, bez znoszenia i układania w stosy (teren równy lub falisty)	HA	16,08

Lp.	Nr poz. w STWPL	Kod czynności do rozliczenia	Czynność - opis prac	Jedn. miary	Ilość
9	23	PPOD N	Wyniesienie wyciętych podszytów (teren równy lub falisty)	HA	16,08
10	38	ROZDR-PP	Rozdrabnianie pozostałości drzewnych na całej powierzchni bez mieszania z glebą	HA	5,21
11	72	WYK-PASCZ	Wyorywanie bruzd pługiem leśnym na powierzchni pow. 0,50 ha	KMTR	42,93
12	73	WYK-PA5CZ	Wyorywanie bruzd pługiem leśnym na pow. do 0,50 ha	KMTR	69,70
13	78	WYK-P5GCP	Wyorywanie bruzd pługiem leśnym z pogłębiaczem na pow. do 0,5 ha	KMTR	38,70
14	103	SADZ WIEL	Sadzenie wielolatek z odkrytym systemem korzeniowym	TSZT	1,63
15	105	SADZ POP	Sadzenie jednolatek i wielolatek w poprawkach i uzupełnieniach	TSZT	17,39
16	106	SAD-BRYŁ	Sadzenie sadzonek z zakrytym systemem korzeniowym	TSZT	43,39
17	111	DOW-SADZ	Dowóz sadzonek	TSZT	62,41
18	118	PIEL-C	Pielęgnowanie międzyrzędów (przejazdy co drugi rząd)	HA	11,09
19	123	KOSZ UA	Wykaszanie chwastów w uprawach i usuwanie zbędnych nalotów - stopień trudności I i II	HA	5,00
20	124	KOSZ UB	Wykaszanie chwastów w uprawach i usuwanie zbędnych nalotów - stopień trudności III i IV	HA	33,00
21	125	KOSZ UC	Wykaszanie chwastów w uprawach i usuwanie zbędnych nalotów - stopień trudności V i VI	HA	15,00
22	128	CW-W	Czyszczenia wczesne	HA	7,80
23	132	CP-W	Czyszczenia późne	HA	9,95
24	133	ZAB-REPEL	Zabezpieczenie upraw przed zwierzyną przy użyciu repelentów	HA	4,84
25	143	GRODZ-SN	Grodzenie upraw przed zwierzyną siatką	HM	63,70
26	145	GRODZ-SRN	Grodzenie upraw przed zwierzyną siatką rozbiórkową	HM	6,70
27	150	GRODZ-DEM	Demontaż (likwidacja) ogrodzeń	HM	32,80
28	151	K GRODZEŃ	Naprawa (konserwacja) ogrodzeń upraw leśnych	H	45,00
29	160	SZUK-PĘDR	Badanie zapędraczenia gleby - dół o objętości 0,5 m3	SZT	102,00
30	162	SZUK-OWAD	Próbne poszukiwania owadów w ściółce	SZT	5,00
31	200	GODZ RH8	Prace wykonywane ręcznie	H	310,00

Lp.	Nr poz. w STWPL	Kod czynności do rozliczenia	Czynność - opis prac	Jedn. miary	Ilość
32	201	GODZ RH23	Prace wykonywane ręcznie	H	36,00
33	210	GODZ MH8	Prace wykonywane innym sprzętem mechanicznym	H	192,00
34	908	ODN-PASC	Odchwaszczanie, odnawianie pasów przeciwpożarowych	KMTR	0,04

Załacznik nr 2.1 do SWZ

Planowany rozmiar prac

Pakiet: 8

Cięcia złożone

Lp.	Nr poz. w STWPL	Kod czynności do rozliczenia	Czynność - opis prac	Jedn. miary	Ilość
1	2	CWD-D	Całkowity wyrób drewna technologią dowolną	M3	2 940,00

Trzebieże późne i cięcia sanitarno – selekcyjne

Lp.	Nr poz. w STWPL	Kod czynności do rozliczenia	Czynność - opis prac	Jedn. miary	Ilość
2	2	CWD-D	Całkowity wyrób drewna technologią dowolną	M3	3 927,00

Trzebieże wczesne i czyszczenia późne z pozyskaniem masy, cięcia przygodne w trzebieżach wczesnych

Lp.	Nr poz. w STWPL	Kod czynności do rozliczenia	Czynność - opis prac	Jedn. miary	Ilość
3	2	CWD-D	Całkowity wyrób drewna technologią dowolną	M3	432,00

Cięcia przygodne w użytkach rębnych i w trzebieżach późnych, cięcia pozostałe

Lp.	Nr poz. w STWPL	Kod czynności do rozliczenia	Czynność - opis prac	Jedn. miary	Ilość
4	2	CWD-D	Całkowity wyrób drewna technologią dowolną	M3	80,00

Lp.	Nr poz. w STWPL	Kod czynności do rozliczenia	Czynność - opis prac	Jedn. miary	Ilość
5	15	PORZ-ZRB	Porządkowanie zrębów z pozostałości drzewnych - mechaniczne	HA	8,57
6	21	WPOD-BN	Wycinanie podszytów i podrostów z pozostawieniem na powierzchni, bez znoszenia i układania w stosy (teren równy lub falisty)	HA	8,57
7	23	PPOD N	Wyniesienie wyciętych podszytów (teren równy lub falisty)	HA	8,57
8	38	ROZDR-PP	Rozdrabnianie pozostałości drzewnych na całej powierzchni bez mieszania z glebą	HA	3,12

Lp.	Nr poz. w STWPL	Kod czynności do rozliczenia	Czynność - opis prac	Jedn. miary	Ilość
9	72	WYK-PASCZ	Wyorywanie bruzd pługiem leśnym na powierzchni pow. 0,50 ha	KMTR	55,47
10	73	WYK-PA5CZ	Wyorywanie bruzd pługiem leśnym na pow. do 0,50 ha	KMTR	1,47
11	102	SADZ 1R	Sadzenie 1-latek z odkrytym systemem korzeniowym	TSZT	1,09
12	103	SADZ WIEL	Sadzenie wielolatek z odkrytym systemem korzeniowym	TSZT	1,92
13	105	SADZ POP	Sadzenie jednolatek i wielolatek w poprawkach i uzupełnieniach	TSZT	9,06
14	106	SAD-BRYŁ	Sadzenie sadzonek z zakrytym systemem korzeniowym	TSZT	41,99
15	111	DOW-SADZ	Dowóz sadzonek	TSZT	54,07
16	118	PIEL-C	Pielęgnowanie międzyrzędów (przejazdy co drugi rząd)	HA	5,00
17	123	KOSZ UA	Wykaszanie chwastów w uprawach i usuwanie zbędnych nalotów - stopień trudności I i II	HA	30,00
18	124	KOSZ UB	Wykaszanie chwastów w uprawach i usuwanie zbędnych nalotów - stopień trudności III i IV	HA	2,00
19	125	KOSZ UC	Wykaszanie chwastów w uprawach i usuwanie zbędnych nalotów - stopień trudności V i VI	HA	3,00
20	128	CW-W	Czyszczenia wczesne	HA	5,39
21	132	CP-W	Czyszczenia późne	HA	24,31
22	143	GRODZ-SN	Grodzenie upraw przed zwierzyną siatką	HM	11,00
23	145	GRODZ-SRN	Grodzenie upraw przed zwierzyną siatką rozbiórkową	HM	29,00
24	150	GRODZ-DEM	Demontaż (likwidacja) ogrodzeń	HM	52,41
25	151	K GRODZEŃ	Naprawa (konserwacja) ogrodzeń upraw leśnych	H	80,00
26	160	SZUK-PĘDR	Badanie zapędraczenia gleby - dół o objętości 0,5 m3	SZT	39,00
27	162	SZUK-OWAD	Próbne poszukiwania owadów w ściółce	SZT	5,00
28	200	GODZ RH8	Prace wykonywane ręcznie	H	325,00
29	201	GODZ RH23	Prace wykonywane ręcznie	H	72,00
30	210	GODZ MH8	Prace wykonywane innym sprzętem mechanicznym	H	187,00

Załacznik nr 2.1 do SWZ

Planowany rozmiar prac

Pakiet: 9

Cięcia złożone

Lp.	Nr poz. w STWPL	Kod czynności do rozliczenia	Czynność - opis prac	Jedn. miary	Ilość
1	2	CWD-D	Całkowity wyrób drewna technologią dowolną	M3	4 019,00

Trzebieże późne i cięcia sanitarno – selekcyjne

Lp.	Nr poz. w STWPL	Kod czynności do rozliczenia	Czynność - opis prac	Jedn. miary	Ilość
2	2	CWD-D	Całkowity wyrób drewna technologią dowolną	M3	3 694,00

Trzebieże wczesne i czyszczenia późne z pozyskaniem masy, cięcia przygodne w trzebieżach wczesnych

Lp.	Nr poz. w STWPL	Kod czynności do rozliczenia	Czynność - opis prac	Jedn. miary	Ilość
3	2	CWD-D	Całkowity wyrób drewna technologią dowolną	M3	543,00

Cięcia przygodne w użytkach rębnych i w trzebieżach późnych, cięcia pozostałe

Lp.	Nr poz. w STWPL	Kod czynności do rozliczenia	Czynność - opis prac	Jedn. miary	Ilość
4	2	CWD-D	Całkowity wyrób drewna technologią dowolną	M3	204,00

Lp.	Nr poz. w STWPL	Kod czynności do rozliczenia	Czynność - opis prac	Jedn. miary	Ilość
5	15	PORZ-ZRB	Porządkowanie zrębów z pozostałości drzewnych - mechaniczne	HA	17,41
6	21	WPOD-BN	Wycinanie podszytów i podrostów z pozostawieniem na powierzchni, bez znoszenia i układania w stosy (teren równy lub falisty)	HA	13,16
7	23	PPOD N	Wyniesienie wyciętych podszytów (teren równy lub falisty)	HA	14,17
8	38	ROZDR-PP	Rozdrabnianie pozostałości drzewnych na całej powierzchni bez mieszania z glebą	HA	9,58

Lp.	Nr poz. w STWPL	Kod czynności do rozliczenia	Czynność - opis prac	Jedn. miary	Ilość
9	42	ROZME-KRZ	Mechaniczne rozdrabnianie krzewów, malin, jeżyn itp.	HA	1,01
10	72	WYK-PASCZ	Wyorywanie bruzd pługiem leśnym na powierzchni pow. 0,50 ha	KMTR	87,65
11	73	WYK-PA5CZ	Wyorywanie bruzd pługiem leśnym na pow. do 0,50 ha	KMTR	8,82
12	74	WYK-PASCP	Wyorywanie bruzd pługiem leśnym pod okapem	KMTR	54,89
13	81	NAT-WPGBT	Przygotowanie powierzchni pod odnowienie naturalne broną talerzową	HA	2,50
14	101	KOP-ROW	Wykopy ziemne o różnych przekrojach	M3	4,00
15	102	SADZ 1R	Sadzenie 1-latek z odkrytym systemem korzeniowym	TSZT	21,18
16	103	SADZ WIEL	Sadzenie wielolatek z odkrytym systemem korzeniowym	TSZT	45,87
17	111	DOW-SADZ	Dowóz sadzonek	TSZT	67,05
18	118	PIEL-C	Pielęgnowanie międzyrzędów (przejazdy co drugi rząd)	HA	5,00
19	123	KOSZ UA	Wykaszanie chwastów w uprawach i usuwanie zbędnych nalotów - stopień trudności I i II	HA	27,00
20	124	KOSZ UB	Wykaszanie chwastów w uprawach i usuwanie zbędnych nalotów - stopień trudności III i IV	HA	35,00
21	125	KOSZ UC	Wykaszanie chwastów w uprawach i usuwanie zbędnych nalotów - stopień trudności V i VI	HA	2,00
22	128	CW-W	Czyszczenia wczesne	HA	23,88
23	132	CP-W	Czyszczenia późne	HA	31,91
24	133	ZAB-REPEL	Zabezpieczenie upraw przed zwierzyną przy użyciu repelentów	HA	4,28
25	143	GRODZ-SN	Grodzenie upraw przed zwierzyną siatką	HM	31,20
26	145	GRODZ-SRN	Grodzenie upraw przed zwierzyną siatką rozbiórkową	HM	31,20
27	150	GRODZ-DEM	Demontaż (likwidacja) ogrodzeń	HM	20,00
28	151	K GRODZEŃ	Naprawa (konserwacja) ogrodzeń upraw leśnych	H	105,00
29	160	SZUK-PĘDR	Badanie zapędraczenia gleby - dół o objętości 0,5 m3	SZT	6,00
30	162	SZUK-OWAD	Próbne poszukiwania owadów w ściółce	SZT	5,00
31	200	GODZ RH8	Prace wykonywane ręcznie	H	266,00

Lp.	Nr poz. w STWPL	Kod czynności do rozliczenia	Czynność - opis prac	Jedn. miary	Ilość
32	201	GODZ RH23	Prace wykonywane ręcznie	H	16,00
33	210	GODZ MH8	Prace wykonywane innym sprzętem mechanicznym	H	173,00
34	908	ODN-PASC	Odchwaszczanie, odnawianie pasów przeciwpożarowych	KMTR	0,10

Szczegółowy rozmiar prac według grup czynności, czynności i lokalizacji

Pakiet: 1

Dział	Grupa czynn.	Leśnictwo/ Szkółka/ Inwentarz	Adres	Kod czynności do wyceny	Nazwa czynności	Stopień trudności	J.M.	Ilość	roboczo-godziny	Nr poz. OSTWPL	Kod czynności do rozliczeń
HOD	AGROT	LEŚNA PODLASKA	05-01-2-11-122 -d -00	PPOD>62N	Wyn.z.u.pow61%pokr.podsz.1-2.n	-----	HA	0,97	24,8	23	PPOD N
		LEŚNA PODLASKA	05-01-2-11-122 -d -00	P ZRB<250	porz. zrębów int. 150-249 m3	1	HA	0,97	-	15	PORZ-ZRB
		LEŚNA PODLASKA	05-01-2-11-122 -d -00	WPOD>6BN	Wyc.b.u.pow 60%pokr.podsz. niz	1	HA	0,97	-	21	WPOD-BN
		LEŚNA PODLASKA	05-01-2-11-157A -a -00	PPOD>62N	Wyn.z.u.pow61%pokr.podsz.1-2.n	-----	HA	1,30	33,24	23	PPOD N
		LEŚNA PODLASKA	05-01-2-11-157A -a -00	P ZRB<150	porządk. zrębów int. < 150m3	1	HA	1,30	-	15	PORZ-ZRB
		LEŚNA PODLASKA	05-01-2-11-157A -a -00	WPOD>6BN	Wyc.b.u.pow 60%pokr.podsz. niz	1	HA	1,30	-	21	WPOD-BN
		LEŚNA PODLASKA	05-01-2-11-157A -b -00	PPOD>62N	Wyn.z.u.pow61%pokr.podsz.1-2.n	-----	HA	0,32	8,18	23	PPOD N
		LEŚNA PODLASKA	05-01-2-11-157A -b -00	P ZRB<150	porządk. zrębów int. < 150m3	2	HA	0,32	-	15	PORZ-ZRB
		LEŚNA PODLASKA	05-01-2-11-157A -b -00	WPOD>6BN	Wyc.b.u.pow 60%pokr.podsz. niz	1	HA	0,32	-	21	WPOD-BN
		LEŚNA PODLASKA	05-01-2-11-289 -b -00	PPOD-62N	Wyn.z.u.31-60%pokr.podsz.1-2.n	-----	HA	1,39	26,66	23	PPOD N
		LEŚNA PODLASKA	05-01-2-11-289 -b -00	P ZRB<250	porz. zrębów int. 150-249 m3	1	HA	1,39	-	15	PORZ-ZRB
		LEŚNA PODLASKA	05-01-2-11-289 -b -00	WPOD-6BN	Wyc.b.u.31-60%pokr.podsz. niz	1	HA	1,39	-	21	WPOD-BN
		LEŚNA PODLASKA	05-01-2-11-295 -b -00	PPOD>63N	Wyn.z.u.pow61%pokr.podsz.>2m.n	-----	HA	3,21	117,27	23	PPOD N
		LEŚNA PODLASKA	05-01-2-11-295 -b -00	P ZRB<250	porz. zrębów int. 150-249 m3	1	HA	3,21	-	15	PORZ-ZRB
		LEŚNA PODLASKA	05-01-2-11-295 -b -00	ROZDR-PP	rozdrab.poz.pozręb.bez m.z gle	2	HA	3,21	47,15	38	ROZDR-PP
		LEŚNA PODLASKA	05-01-2-11-295 -b -00	WPOD>6BN	Wyc.b.u.pow 60%pokr.podsz. niz	1	HA	3,21	-	21	WPOD-BN
		LEŚNA PODLASKA	05-01-2-11-80 -d -00	PPOD>62N	Wyn.z.u.pow61%pokr.podsz.1-2.n	-----	HA	2,98	76,2	23	PPOD N
		LEŚNA PODLASKA	05-01-2-11-80 -d -00	P ZRB<250	porz. zrębów int. 150-249 m3	1	HA	2,98	-	15	PORZ-ZRB
		LEŚNA PODLASKA	05-01-2-11-80 -d -00	ROZDR-PP	rozdrab.poz.pozręb.bez m.z gle	4	HA	2,98	65,19	38	ROZDR-PP
		LEŚNA PODLASKA	05-01-2-11-80 -d -00	WPOD>6BN	Wyc.b.u.pow 60%pokr.podsz. niz	1	HA	2,98	-	21	WPOD-BN
		LEŚNA PODLASKA	05-01-2-11-83 -a -00	PPOD-62N	Wyn.z.u.31-60%pokr.podsz.1-2.n	-----	HA	1,33	25,51	23	PPOD N
		LEŚNA PODLASKA	05-01-2-11-83 -a -00	P ZRB<250	porz. zrębów int. 150-249 m3	1	HA	1,33	-	15	PORZ-ZRB
		LEŚNA PODLASKA	05-01-2-11-83 -a -00	WPOD-6BN	Wyc.b.u.31-60%pokr.podsz. niz	1	HA	1,33	-	21	WPOD-BN
		LEŚNA PODLASKA	05-01-2-11-83 -c -00	PPOD>63N	Wyn.z.u.pow61%pokr.podsz.>2m.n	-----	HA	0,88	32,15	23	PPOD N
		LEŚNA PODLASKA	05-01-2-11-83 -c -00	P ZRB<150	porządk. zrębów int. < 150m3	1	HA	0,88	-	15	PORZ-ZRB
		LEŚNA PODLASKA	05-01-2-11-83 -c -00	WPOD>6BN	Wyc.b.u.pow 60%pokr.podsz. niz	1	HA	0,88	-	21	WPOD-BN
	CP	LEŚNA PODLASKA	05-01-2-11-281 -f -00	CP>30D<40	CP-nach <40%, II Gr.gat,31-50%	2	HA	0,56	16,36	132	CP-W
		LEŚNA PODLASKA	05-01-2-11-284 -c -00	CP>30D<40	CP-nach <40%, II Gr.gat,31-50%	2	HA	0,69	20,16	132	CP-W
		LEŚNA PODLASKA	05-01-2-11-289 -c -00	CP>30D<40	CP-nach <40%, II Gr.gat,31-50%	2	HA	0,99	28,93	132	CP-W
		LEŚNA PODLASKA	05-01-2-11-289 -c -00	CZ>30S<40	CZ-nach <40%, I Gr.gat,31-50%	2	HA	0,99	22,78	132	CP-W
		LEŚNA PODLASKA	05-01-2-11-291A -a -00	CP>30D<40	CP-nach <40%, II Gr.gat,31-50%	3	HA	1,17	38,89	132	CP-W
		LEŚNA PODLASKA	05-01-2-11-291A -a -00	CZ>30S<40	CZ-nach <40%, I Gr.gat,31-50%	3	HA	2,50	65,44	132	CP-W
		LEŚNA PODLASKA	05-01-2-11-291 -h -00	CZ>30S<40	CZ-nach <40%, I Gr.gat,31-50%	3	HA	1,78	46,59	132	CP-W
		LEŚNA PODLASKA	05-01-2-11-295 -h -00	CP>05D<40	CP-nach <40%, II Gr.gat, 6-30%	2	HA	0,11	2,53	132	CP-W
		LEŚNA PODLASKA	05-01-2-11-295 -h -00	CZ>05S<40	CZ-nach <40%, I Gr.gat, 6-30%	2	HA	0,89	16,14	132	CP-W
		LEŚNA PODLASKA	05-01-2-11-296 -f -00	CP>30D<40	CP-nach <40%, II Gr.gat,31-50%	3	HA	0,82	27,26	132	CP-W

Szczegółowy rozmiar prac według grup czynności, czynności i lokalizacji

Pakiet: 1

Dział	Grupa czynn.	Leśnictwo/ Szkółka/ Inwentarz	Adres	Kod czynności do wyceny	Nazwa czynności	Stopień trudności	J.M.	Ilość	roboczo-godziny	Nr poz. OSTWPL	Kod czynności do rozliczeń
HOD	CP	LEŚNA PODLASKA	05-01-2-11-296 -f -00	CZ>05S<40	CZ-nach <40%, I Gr.gat, 6-30%	3	HA	1,23	26,2	132	CP-W
		LEŚNA PODLASKA	05-01-2-11-299 -g -00	CP>30D<40	CP-nach <40%, II Gr.gat,31-50%	2	HA	0,54	15,78	132	CP-W
		LEŚNA PODLASKA	05-01-2-11-299 -g -00	CZ>30S<40	CZ-nach <40%, I Gr.gat,31-50%	2	HA	0,36	8,28	132	CP-W
		LEŚNA PODLASKA	05-01-2-11-302 -b -00	CP>30D<40	CP-nach <40%, II Gr.gat,31-50%	3	HA	1,91	63,49	132	CP-W
		LEŚNA PODLASKA	05-01-2-11-303 -f -00	CP>30D<40	CP-nach <40%, II Gr.gat,31-50%	3	HA	0,54	17,95	132	CP-W
		LEŚNA PODLASKA	05-01-2-11-303 -f -00	CZ>30S<40	CZ-nach <40%, I Gr.gat,31-50%	3	HA	0,06	1,57	132	CP-W
		LEŚNA PODLASKA	05-01-2-11-303 -k -00	CP>30D<40	CP-nach <40%, II Gr.gat,31-50%	3	HA	0,26	8,64	132	CP-W
		LEŚNA PODLASKA	05-01-2-11-303 -k -00	CZ>30S<40	CZ-nach <40%, I Gr.gat,31-50%	3	HA	0,39	10,21	132	CP-W
		LEŚNA PODLASKA	05-01-2-11-306 -b -00	CP>30D<40	CP-nach <40%, II Gr.gat,31-50%	3	HA	1,48	49,2	132	CP-W
		LEŚNA PODLASKA	05-01-2-11-306 -b -00	CZ>30S<40	CZ-nach <40%, I Gr.gat,31-50%	3	HA	1,19	31,15	132	CP-W
		LEŚNA PODLASKA	05-01-2-11-306 -i -00	CP>30D<40	CP-nach <40%, II Gr.gat,31-50%	3	HA	2,51	83,44	132	CP-W
		LEŚNA PODLASKA	05-01-2-11-306 -i -00	CZ>30S<40	CZ-nach <40%, I Gr.gat,31-50%	3	HA	0,72	18,85	132	CP-W
	CW	LEŚNA PODLASKA	05-01-2-11-119 -d -00	CW>05D<40	CW-nach <40%, II Gr.gat, 6-30%	3	HA	1,53	46,28	128	CW-W
		LEŚNA PODLASKA	05-01-2-11-119 -d -00	CZ>30S<40	CZ-nach <40%, I Gr.gat,31-50%	3	HA	0,17	4,45	128	CW-W
		LEŚNA PODLASKA	05-01-2-11-295 -i -00	CW>05D<40	CW-nach <40%, II Gr.gat, 6-30%	2	HA	0,03	0,77	128	CW-W
		LEŚNA PODLASKA	05-01-2-11-295 -i -00	CZ>05S<40	CZ-nach <40%, I Gr.gat, 6-30%	2	HA	0,24	4,35	128	CW-W
		LEŚNA PODLASKA	05-01-2-11-296 -f -00	CW<05D<40	CW-nach <40%, II Gr.gat, < 5%	2	HA	0,32	6,76	128	CW-W
		LEŚNA PODLASKA	05-01-2-11-296 -f -00	CZ>05S<40	CZ-nach <40%, I Gr.gat, 6-30%	2	HA	1,48	26,84	128	CW-W
		LEŚNA PODLASKA	05-01-2-11-301 -d -00	CW>05D<40	CW-nach <40%, II Gr.gat, 6-30%	2	HA	2,25	57,94	128	CW-W
		LEŚNA PODLASKA	05-01-2-11-302 -b -00	CW>30D<40	CW-nach <40%, II Gr.gat,31-50%	3	HA	0,87	35,57	128	CW-W
		LEŚNA PODLASKA	05-01-2-11-302 -b -00	CZ>05S<40	CZ-nach <40%, I Gr.gat, 6-30%	3	HA	3,40	72,42	128	CW-W
		LEŚNA PODLASKA	05-01-2-11-303 -k -00	CW>05D<40	CW-nach <40%, II Gr.gat, 6-30%	4	HA	1,45	51,75	128	CW-W
	NAT-WPG	LEŚNA PODLASKA	05-01-2-11-295 -b -00	WYK-PASCZ	wyorywanie bruzd-pług leśny	2	KMTR	18,88	11,69	72	WYK-PASCZ
	ODN-GLEB	LEŚNA PODLASKA	05-01-2-11-122 -d -00	WYK-POGCZ	wyoryw.bruzd pług leś.z pogłęb	2	KMTR	5,71	4,43	77	WYK-POGCZ
		LEŚNA PODLASKA	05-01-2-11-157A -a -00	WYK-P5GCP	Wyoryw.bruzd pług l.pogł 0.5ha	2	KMTR	7,65	7,49	78	WYK-P5GCP
		LEŚNA PODLASKA	05-01-2-11-157A -b -00	WYK-P5GCP	Wyoryw.bruzd pług l.pogł 0.5ha	3	KMTR	1,88	2,3	78	WYK-P5GCP
		LEŚNA PODLASKA	05-01-2-11-289 -b -00	WYK-POGCZ	wyoryw.bruzd pług leś.z pogłęb	2	KMTR	8,18	6,34	77	WYK-POGCZ
		LEŚNA PODLASKA	05-01-2-11-80 -d -00	WYK-POGCZ	wyoryw.bruzd pług leś.z pogłęb	4	KMTR	17,53	21,14	77	WYK-POGCZ
		LEŚNA PODLASKA	05-01-2-11-83 -a -00	WYK-POGCZ	wyoryw.bruzd pług leś.z pogłęb	3	KMTR	7,82	7,56	77	WYK-POGCZ
		LEŚNA PODLASKA	05-01-2-11-83 -c -00	WYK-POGCZ	wyoryw.bruzd pług leś.z pogłęb	4	KMTR	5,18	6,25	77	WYK-POGCZ
	ODN-ZŁOŻ	LEŚNA PODLASKA	05-01-2-11-119 -i -00	DOW-SADZ	dowóz sadzonek	1	TSZT	5,88	-	111	DOW-SADZ
		LEŚNA PODLASKA	05-01-2-11-119 -i -00	SADZ-WM	sadzenie wielolatek w jamkę	2	TSZT	5,88	162,32	103	SADZ WIEL
		LEŚNA PODLASKA	05-01-2-11-119 -i -00	ZAŁ-2LL	załad.2-3l.liś.rozład. zabezp.	1	TSZT	5,88	1,06	111	DOW-SADZ
		LEŚNA PODLASKA	05-01-2-11-120 -i -00	DOW-SADZ	dowóz sadzonek	1	TSZT	8,17	-	111	DOW-SADZ
		LEŚNA PODLASKA	05-01-2-11-120 -i -00	SADZ-WM	sadzenie wielolatek w jamkę	2	TSZT	8,17	225,53	103	SADZ WIEL
		LEŚNA PODLASKA	05-01-2-11-120 -i -00	ZAŁ-2LL	załad.2-3l.liś.rozład. zabezp.	1	TSZT	8,17	1,48	111	DOW-SADZ
		LEŚNA PODLASKA	05-01-2-11-298 -i -00	DOW-SADZ	dowóz sadzonek	1	TSZT	18,01	-	111	DOW-SADZ

Szczegółowy rozmiar prac według grup czynności, czynności i lokalizacji

Pakiet: 1

Dział	Grupa czynn.	Leśnictwo/ Szkółka/ Inwentarz	Adres	Kod czynności do wyceny	Nazwa czynności	Stopień trudności	J.M.	Ilość	roboczo-godziny	Nr poz. OSTWPL	Kod czynności do rozliczeń
HOD	ODN-ZŁOŻ	LEŚNA PODLASKA	05-01-2-11-298 -i -00	SADZ-1KP	sadz.1 latek kostur pasy/taler	2	TSZT	14,29	178,73	102	SADZ 1R
		LEŚNA PODLASKA	05-01-2-11-298 -i -00	SADZ-WM	sadzenie wielolatek w jamkę	2	TSZT	3,72	102,69	103	SADZ WIEL
		LEŚNA PODLASKA	05-01-2-11-298 -i -00	ZAŁ-1LL	załad.1lat.liś.rozład.-zabezp.	1	TSZT	14,29	1,81	111	DOW-SADZ
		LEŚNA PODLASKA	05-01-2-11-298 -i -00	ZAŁ-2LL	załad.2-3l.liś.rozład. zabezp.	1	TSZT	3,72	0,67	111	DOW-SADZ
	PBD-ODNRB	LEŚNA PODLASKA	05-01-2-11-80 -b -00	DOW-SADZ	dowóz sadzonek	1	TSZT	17,67	-	111	DOW-SADZ
		LEŚNA PODLASKA	05-01-2-11-80 -b -00	SADZ-WM	sadzenie wielolatek w jamkę	2	TSZT	17,67	487,78	103	SADZ WIEL
		LEŚNA PODLASKA	05-01-2-11-80 -b -00	ZAŁ-2LL	załad.2-3l.liś.rozład. zabezp.	1	TSZT	17,67	3,2	111	DOW-SADZ
	PIEL	LEŚNA PODLASKA	05-01-2-11- - -	KOSZ UA	Wyk chw i us zb nal st. I-II	-----	HA	11,00	215	123	KOSZ UA
		LEŚNA PODLASKA	05-01-2-11- - -	KOSZ UB	Wyk chw i us zb nal st. III-IV	-----	HA	13,00	443	124	KOSZ UB
		LEŚNA PODLASKA	05-01-2-11- - -	KOSZ UC	Wyk chw i us zb nal st. V-VI	-----	HA	2,00	109	125	KOSZ UC
		LEŚNA PODLASKA	05-01-2-11- - -	PIEL-C	pielęgn.miedzyrz.co drugi rząd	3	HA	5,00	12,33	118	PIEL-C
	POPR	LEŚNA PODLASKA	05-01-2-11-285 -f -00	DOŁ-2L	dołow. 2-3 l liśc. z donies.	1	TSZT	1,81	1,19	111	DOW-SADZ
		LEŚNA PODLASKA	05-01-2-11-285 -f -00	DOW-SADZ	dowóz sadzonek	1	TSZT	1,81	-	111	DOW-SADZ
		LEŚNA PODLASKA	05-01-2-11-285 -f -00	POPR-WM	sadzenie wielol.w jamkę w popr	2	TSZT	1,81	55,67	105	SADZ POP
		LEŚNA PODLASKA	05-01-2-11-285 -f -00	WYK-PA5CZ	wyoryw.bruzd pług leś.do 0.5ha	4	KMTR	2,18	2,66	73	WYK-PA5CZ
		LEŚNA PODLASKA	05-01-2-11-285 -f -00	ZAŁ-2LL	załad.2-3l.liś.rozład. zabezp.	1	TSZT	1,81	0,33	111	DOW-SADZ
		LEŚNA PODLASKA	05-01-2-11-288 -d -01	DOŁ-1I	dołow. 1 lat. igl. z donies.	1	TSZT	4,87	1,49	111	DOW-SADZ
		LEŚNA PODLASKA	05-01-2-11-288 -d -01	DOW-SADZ	dowóz sadzonek	1	TSZT	4,87	-	111	DOW-SADZ
		LEŚNA PODLASKA	05-01-2-11-288 -d -01	POPR-1KP	sadz.popr 1 l.kostur pasy/tale	1	TSZT	4,87	63,34	105	SADZ POP
		LEŚNA PODLASKA	05-01-2-11-288 -d -01	WYK-PA5CZ	wyoryw.bruzd pług leś.do 0.5ha	3	KMTR	3,41	3,33	73	WYK-PA5CZ
		LEŚNA PODLASKA	05-01-2-11-288 -d -01	ZAŁ-1IL	załad.1lat.igl.rozład.-zabezp.	1	TSZT	4,87	0,39	111	DOW-SADZ
OCHRL	O-GRODZN	LEŚNA PODLASKA	05-01-2-11-119 -i -00	GODZ RSIA	Godz. transp. siatki rozb	1	H	1,00	-	145	GRODZ-SRN
		LEŚNA PODLASKA	05-01-2-11-119 -i -00	GODZ SIAT	Godz. transp. siatki	1	H	1,00	-	143	GRODZ-SN
		LEŚNA PODLASKA	05-01-2-11-119 -i -00	GRODZ-SN	grodzenie upraw siatką niziny	2	HM	5,60	76,97	143	GRODZ-SN
		LEŚNA PODLASKA	05-01-2-11-119 -i -00	GRODZ-SRN	Grodz. upraw siatką rozb.nizin	2	HM	2,00	30,24	145	GRODZ-SRN
		LEŚNA PODLASKA	05-01-2-11-120 -i -00	GODZ SIAT	Godz. transp. siatki	1	H	1,00	-	143	GRODZ-SN
		LEŚNA PODLASKA	05-01-2-11-120 -i -00	GRODZ-SN	grodzenie upraw siatką niziny	2	HM	8,40	115,45	143	GRODZ-SN
		LEŚNA PODLASKA	05-01-2-11-298 -i -00	GODZ SIAT	Godz. transp. siatki	1	H	1,00	-	143	GRODZ-SN
		LEŚNA PODLASKA	05-01-2-11-298 -i -00	GRODZ-SN	grodzenie upraw siatką niziny	3	HM	11,00	177,55	143	GRODZ-SN
		LEŚNA PODLASKA	05-01-2-11-299 -h -00	GODZ SIAT	Godz. transp. siatki	1	H	1,00	-	143	GRODZ-SN
		LEŚNA PODLASKA	05-01-2-11-299 -h -00	GRODZ-SN	grodzenie upraw siatką niziny	3	HM	13,00	209,83	143	GRODZ-SN
		LEŚNA PODLASKA	05-01-2-11-80 -b -00	GODZ SIAT	Godz. transp. siatki	1	H	1,00	-	143	GRODZ-SN
		LEŚNA PODLASKA	05-01-2-11-80 -b -00	GRODZ-SN	grodzenie upraw siatką niziny	3	HM	12,80	206,6	143	GRODZ-SN
	O-GRODZR	LEŚNA PODLASKA	05-01-2-11-120 -f -00	GODZ DSIA	Godz. transp. siatki po rozb.	1	H	1,00	-	150	GRODZ-DEM
		LEŚNA PODLASKA	05-01-2-11-120 -f -00	GODZ RH23	Prace godzinowe ręczne	1	H	10,00	-	201	GODZ RH23
		LEŚNA PODLASKA	05-01-2-11-120 -f -00	GRODZ-DEM	Demontaż grodzeń	4	HM	8,80	99,96	150	GRODZ-DEM

Szczegółowy rozmiar prac według grup czynności, czynności i lokalizacji

Pakiet: 1

Dział	Grupa czynn.	Leśnictwo/ Szkółka/ Inwentarz	Adres	Kod czynności do wyceny	Nazwa czynności	Stopień trudności	J.M.	Ilość	roboczo-godziny	Nr poz. OSTWPL	Kod czynności do rozliczeń
OCHRL	O-GRODZR	LEŚNA PODLASKA	05-01-2-11-298 -j -00	GODZ DSIA	Godz. transp. siatki po rozb.	1	H	1,00	-	150	GRODZ-DEM
		LEŚNA PODLASKA	05-01-2-11-298 -j -00	GODZ RH23	Prace godzinowe ręczne	1	H	10,00	-	201	GODZ RH23
		LEŚNA PODLASKA	05-01-2-11-298 -j -00	GRODZ-DEM	Demontaż grodzeń	4	HM	9,75	110,75	150	GRODZ-DEM
	O-GRODZS	LEŚNA PODLASKA	05-01-2-11- - -	GODZ KGR	Godz. transp. konserw. grodz.	1	H	13,00	-	151	K GRODZEŃ
		LEŚNA PODLASKA	05-01-2-11- - -	K GRODZEŃ	Napr. (kons.) ogr. upraw leśn.	1	H	40,00	-	151	K GRODZEŃ
	O-PROGNG	LEŚNA PODLASKA	05-01-2-11-122 -d -00	SZUK-PĘDR	badanie zapędraczenia gleby	2	SZT	6,00	5,09	160	SZUK-PĘDR
		LEŚNA PODLASKA	05-01-2-11-157A -a -00	SZUK-PĘDR	badanie zapędraczenia gleby	2	SZT	8,00	6,78	160	SZUK-PĘDR
		LEŚNA PODLASKA	05-01-2-11-157A -b -00	SZUK-OWAD	Próbne poszukiw.owad.m.podokap	3	SZT	2,00	8,91	162	SZUK-OWAD
		LEŚNA PODLASKA	05-01-2-11-289 -b -00	SZUK-PĘDR	badanie zapędraczenia gleby	2	SZT	9,00	7,63	160	SZUK-PĘDR
		LEŚNA PODLASKA	05-01-2-11-295 -b -00	SZUK-PĘDR	badanie zapędraczenia gleby	2	SZT	20,00	16,96	160	SZUK-PĘDR
		LEŚNA PODLASKA	05-01-2-11-80 -d -00	SZUK-PĘDR	badanie zapędraczenia gleby	4	SZT	18,00	23,85	160	SZUK-PĘDR
		LEŚNA PODLASKA	05-01-2-11-83 -a -00	SZUK-PĘDR	badanie zapędraczenia gleby	3	SZT	8,00	8,48	160	SZUK-PĘDR
		LEŚNA PODLASKA	05-01-2-11-83 -c -00	SZUK-PĘDR	badanie zapędraczenia gleby	4	SZT	6,00	7,95	160	SZUK-PĘDR
	O-PROGNŚ	LEŚNA PODLASKA	05-01-2-11- - -	SZUK-OWAD	Próbne poszukiw.owad.m.podokap	1	SZT	3,00	9,66	162	SZUK-OWAD
	O-SMIECI	LEŚNA PODLASKA	05-01-2-11- - -	GODZ MH8	prace godz. wyk. ciągnikiem	1	H	6,00	-	210	GODZ MH8
		LEŚNA PODLASKA	05-01-2-11- - -	GODZ RH8	Prace godzinowe ręczne	1	H	15,00	-	200	GODZ RH8
OCHRP	P-POŻAR	LEŚNA PODLASKA	05-01-2-11- - -	GODZ MH8	prace godz. wyk. ciągnikiem	-----	H	8,00	-	210	GODZ MH8
		LEŚNA PODLASKA	05-01-2-11- - -	GODZ RH8	Prace godzinowe ręczne	-----	N	32,00	-	200	GODZ RH8
OCHRPR	OP-REZERW	LEŚNA PODLASKA	05-01-2-11- - -	GODZ MH8	prace godz. wyk. ciągnikiem	1	H	10,00	-	210	GODZ MH8
		LEŚNA PODLASKA	05-01-2-11- - -	GODZ RH8	Prace godzinowe ręczne	1	H	10,00	-	200	GODZ RH8
POZ	IIB	LEŚNA PODLASKA	05-01-2-11-295 -b -00	CWD-H	Całk. wyrób drewna HARWESTER	-----	M3	839,00	37,42	2	CWD-D
		LEŚNA PODLASKA	05-01-2-11-295 -b -00	CWD-P	Całk. wyrób drewna PILARKA	-----	M3	7,00	10,25	2	CWD-D
		LEŚNA PODLASKA	05-01-2-11-295 -b -00	ZRYW HARW	zrywka po poz. harwesterowym	-----	M3	839,00	116,34	2	CWD-D
		LEŚNA PODLASKA	05-01-2-11-295 -b -00	ZRYW PIL	zrywka po poz. pilarką	-----	M3	7,00	1,4	2	CWD-D
	IIIAU	LEŚNA PODLASKA	05-01-2-11-122 -d -00	CWD-H	Całk. wyrób drewna HARWESTER	-----	M3	247,00	9,1	2	CWD-D
		LEŚNA PODLASKA	05-01-2-11-122 -d -00	CWD-P	Całk. wyrób drewna PILARKA	-----	M3	105,00	89,89	2	CWD-D
		LEŚNA PODLASKA	05-01-2-11-122 -d -00	ZRYW HARW	zrywka po poz. harwesterowym	-----	M3	247,00	28,45	2	CWD-D
		LEŚNA PODLASKA	05-01-2-11-122 -d -00	ZRYW PIL	zrywka po poz. pilarką	-----	M3	105,00	19,41	2	CWD-D
		LEŚNA PODLASKA	05-01-2-11-289 -b -00	CWD-H	Całk. wyrób drewna HARWESTER	-----	M3	531,00	20,81	2	CWD-D
		LEŚNA PODLASKA	05-01-2-11-289 -b -00	CWD-P	Całk. wyrób drewna PILARKA	-----	M3	92,00	85,4	2	CWD-D
		LEŚNA PODLASKA	05-01-2-11-289 -b -00	ZRYW HARW	zrywka po poz. harwesterowym	-----	M3	531,00	64,83	2	CWD-D
		LEŚNA PODLASKA	05-01-2-11-289 -b -00	ZRYW PIL	zrywka po poz. pilarką	-----	M3	92,00	14,72	2	CWD-D
		LEŚNA PODLASKA	05-01-2-11-80 -d -00	CWD-H	Całk. wyrób drewna HARWESTER	-----	M3	863,00	33,66	2	CWD-D
		LEŚNA PODLASKA	05-01-2-11-80 -d -00	CWD-P	Całk. wyrób drewna PILARKA	-----	M3	77,00	93,81	2	CWD-D
		LEŚNA PODLASKA	05-01-2-11-80 -d -00	ZRYW HARW	zrywka po poz. harwesterowym	-----	M3	863,00	133,86	2	CWD-D
		LEŚNA PODLASKA	05-01-2-11-80 -d -00	ZRYW PIL	zrywka po poz. pilarką	-----	M3	77,00	13,37	2	CWD-D

Szczegółowy rozmiar prac według grup czynności, czynności i lokalizacji

Pakiet: 1

Dział	Grupa czynn.	Leśnictwo/ Szkółka/ Inwentarz	Adres	Kod czynności do wyceny	Nazwa czynności	Stopień trudności	J.M.	Ilość	roboczo-godziny	Nr poz. OSTWPL	Kod czynności do rozliczeń
POZ	IIIAU	LEŚNA PODLASKA	05-01-2-11-83 -a -00	CWD-H	Całk. wyrób drewna HARWESTER	-----	M3	420,00	15,46	2	CWD-D
		LEŚNA PODLASKA	05-01-2-11-83 -a -00	CWD-P	Całk. wyrób drewna PILARKA	-----	M3	19,00	24,24	2	CWD-D
		LEŚNA PODLASKA	05-01-2-11-83 -a -00	ZRYW HARW	zrywka po poz. harwesterowym	-----	M3	420,00	45,48	2	CWD-D
		LEŚNA PODLASKA	05-01-2-11-83 -a -00	ZRYW PIL	zrywka po poz. pilarką	-----	M3	19,00	3,02	2	CWD-D
		LEŚNA PODLASKA	05-01-2-11-83 -c -00	CWD-H	Całk. wyrób drewna HARWESTER	-----	M3	189,00	6,22	2	CWD-D
		LEŚNA PODLASKA	05-01-2-11-83 -c -00	CWD-P	Całk. wyrób drewna PILARKA	-----	M3	11,00	13,91	2	CWD-D
		LEŚNA PODLASKA	05-01-2-11-83 -c -00	ZRYW HARW	zrywka po poz. harwesterowym	-----	M3	189,00	22,76	2	CWD-D
		LEŚNA PODLASKA	05-01-2-11-83 -c -00	ZRYW PIL	zrywka po poz. pilarką	-----	M3	11,00	2,08	2	CWD-D
	IIIB	LEŚNA PODLASKA	05-01-2-11-157A -a -00	CWD-H	Całk. wyrób drewna HARWESTER	-----	M3	359,00	14,03	2	CWD-D
		LEŚNA PODLASKA	05-01-2-11-157A -a -00	CWD-P	Całk. wyrób drewna PILARKA	-----	M3	35,00	44,55	2	CWD-D
		LEŚNA PODLASKA	05-01-2-11-157A -a -00	ZRYW HARW	zrywka po poz. harwesterowym	-----	M3	359,00	45,59	2	CWD-D
		LEŚNA PODLASKA	05-01-2-11-157A -a -00	ZRYW PIL	zrywka po poz. pilarką	-----	M3	35,00	5,67	2	CWD-D
		LEŚNA PODLASKA	05-01-2-11-157A -b -00	CWD-H	Całk. wyrób drewna HARWESTER	-----	M3	138,00	6,51	2	CWD-D
		LEŚNA PODLASKA	05-01-2-11-157A -b -00	ZRYW HARW	zrywka po poz. harwesterowym	-----	M3	138,00	16,43	2	CWD-D
	PM	LEŚNA PODLASKA	05-01-2-11- - -	GODZ MH8	prace godz. wyk. ciągnikiem	-----	H	50,00	-	210	GODZ MH8
	POZ-P	LEŚNA PODLASKA	05-01-2-11- - -	GODZ MH8	prace godz. wyk. ciągnikiem	-----	H	100,00	-	210	GODZ MH8
		LEŚNA PODLASKA	05-01-2-11- - -	GODZ RH8	Prace godzinowe ręczne	-----	H	200,00	-	200	GODZ RH8
	PR	LEŚNA PODLASKA	05-01-2-11- - -	CWD-H	Całk. wyrób drewna HARWESTER	-----	M3	40,00	4,55	2	CWD-D
		LEŚNA PODLASKA	05-01-2-11- - -	ZRYW HARW	zrywka po poz. harwesterowym	-----	M3	40,00	8,35	2	CWD-D
	PTP	LEŚNA PODLASKA	05-01-2-11- - -	CWD-H	Całk. wyrób drewna HARWESTER	-----	M3	40,00	2,97	2	CWD-D
		LEŚNA PODLASKA	05-01-2-11- - -	ZRYW HARW	zrywka po poz. harwesterowym	-----	M3	40,00	7,26	2	CWD-D
	PTW	LEŚNA PODLASKA	05-01-2-11- - -	CWD-H	Całk. wyrób drewna HARWESTER	-----	M3	10,00	0,74	2	CWD-D
		LEŚNA PODLASKA	05-01-2-11- - -	ZRYW HARW	zrywka po poz. harwesterowym	-----	M3	10,00	1,81	2	CWD-D
	TPP	LEŚNA PODLASKA	05-01-2-11-118 -c -00	CWD-P	Całk. wyrób drewna PILARKA	-----	M3	105,00	88,39	2	CWD-D
		LEŚNA PODLASKA	05-01-2-11-118 -c -00	ZRYW PIL	zrywka po poz. pilarką	-----	M3	105,00	21,54	2	CWD-D
		LEŚNA PODLASKA	05-01-2-11-118 -d -00	CWD-H	Całk. wyrób drewna HARWESTER	-----	M3	60,00	9,84	2	CWD-D
		LEŚNA PODLASKA	05-01-2-11-118 -d -00	CWD-P	Całk. wyrób drewna PILARKA	-----	M3	50,00	58,7	2	CWD-D
		LEŚNA PODLASKA	05-01-2-11-118 -d -00	ZRYW HARW	zrywka po poz. harwesterowym	-----	M3	60,00	15,07	2	CWD-D
		LEŚNA PODLASKA	05-01-2-11-118 -d -00	ZRYW PIL	zrywka po poz. pilarką	-----	M3	50,00	9,43	2	CWD-D
		LEŚNA PODLASKA	05-01-2-11-121 -a -00	CWD-H	Całk. wyrób drewna HARWESTER	-----	M3	65,00	10,11	2	CWD-D
		LEŚNA PODLASKA	05-01-2-11-121 -a -00	CWD-P	Całk. wyrób drewna PILARKA	-----	M3	75,00	78,31	2	CWD-D
		LEŚNA PODLASKA	05-01-2-11-121 -a -00	ZRYW HARW	zrywka po poz. harwesterowym	-----	M3	65,00	16,03	2	CWD-D
		LEŚNA PODLASKA	05-01-2-11-121 -a -00	ZRYW PIL	zrywka po poz. pilarką	-----	M3	75,00	16,18	2	CWD-D
		LEŚNA PODLASKA	05-01-2-11-121 -b -00	CWD-P	Całk. wyrób drewna PILARKA	-----	M3	140,00	131,12	2	CWD-D
		LEŚNA PODLASKA	05-01-2-11-121 -b -00	ZRYW PIL	zrywka po poz. pilarką	-----	M3	140,00	31,25	2	CWD-D
		LEŚNA PODLASKA	05-01-2-11-122 -g -00	CWD-H	Całk. wyrób drewna HARWESTER	-----	M3	115,00	12,95	2	CWD-D
		LEŚNA PODLASKA	05-01-2-11-122 -g -00	CWD-P	Całk. wyrób drewna PILARKA	-----	M3	30,00	38,26	2	CWD-D

Szczegółowy rozmiar prac według grup czynności, czynności i lokalizacji

Pakiet: 1

Dział	Grupa czynn.	Leśnictwo/ Szkółka/ Inwentarz	Adres	Kod czynności do wyceny	Nazwa czynności	Stopień trudności	J.M.	Ilość	roboczo-godziny	Nr poz. OSTWPL	Kod czynności do rozliczeń
POZ	TPP	LEŚNA PODLASKA	05-01-2-11-122 -g -00	ZRYW HARW	zrywka po poz. harwesterowym	-----	M3	115,00	23,22	2	CWD-D
		LEŚNA PODLASKA	05-01-2-11-122 -g -00	ZRYW PIL	zrywka po poz. pilarką	-----	M3	30,00	5,17	2	CWD-D
		LEŚNA PODLASKA	05-01-2-11-291A -b -00	CWD-H	Całk. wyrób drewna HARWESTER	-----	M3	46,00	4,04	2	CWD-D
		LEŚNA PODLASKA	05-01-2-11-291A -b -00	ZRYW HARW	zrywka po poz. harwesterowym	-----	M3	46,00	7,34	2	CWD-D
		LEŚNA PODLASKA	05-01-2-11-292 -b -00	CWD-H	Całk. wyrób drewna HARWESTER	-----	M3	150,00	11,25	2	CWD-D
		LEŚNA PODLASKA	05-01-2-11-292 -b -00	CWD-P	Całk. wyrób drewna PILARKA	-----	M3	40,00	47,49	2	CWD-D
		LEŚNA PODLASKA	05-01-2-11-292 -b -00	ZRYW HARW	zrywka po poz. harwesterowym	-----	M3	150,00	27,06	2	CWD-D
		LEŚNA PODLASKA	05-01-2-11-292 -b -00	ZRYW PIL	zrywka po poz. pilarką	-----	M3	40,00	6,44	2	CWD-D
		LEŚNA PODLASKA	05-01-2-11-308 -b -00	CWD-H	Całk. wyrób drewna HARWESTER	-----	M3	265,00	23,51	2	CWD-D
		LEŚNA PODLASKA	05-01-2-11-308 -b -00	CWD-P	Całk. wyrób drewna PILARKA	-----	M3	82,00	84,73	2	CWD-D
		LEŚNA PODLASKA	05-01-2-11-308 -b -00	ZRYW HARW	zrywka po poz. harwesterowym	-----	M3	265,00	48,56	2	CWD-D
		LEŚNA PODLASKA	05-01-2-11-308 -b -00	ZRYW PIL	zrywka po poz. pilarką	-----	M3	82,00	21,31	2	CWD-D
		LEŚNA PODLASKA	05-01-2-11-308 -f -00	CWD-H	Całk. wyrób drewna HARWESTER	-----	M3	79,00	9,19	2	CWD-D
		LEŚNA PODLASKA	05-01-2-11-308 -f -00	CWD-P	Całk. wyrób drewna PILARKA	-----	M3	50,00	58,88	2	CWD-D
		LEŚNA PODLASKA	05-01-2-11-308 -f -00	ZRYW HARW	zrywka po poz. harwesterowym	-----	M3	79,00	14,77	2	CWD-D
		LEŚNA PODLASKA	05-01-2-11-308 -f -00	ZRYW PIL	zrywka po poz. pilarką	-----	M3	50,00	6,73	2	CWD-D
		LEŚNA PODLASKA	05-01-2-11-308 -g -00	CWD-H	Całk. wyrób drewna HARWESTER	-----	M3	76,00	2,3	2	CWD-D
		LEŚNA PODLASKA	05-01-2-11-308 -g -00	CWD-P	Całk. wyrób drewna PILARKA	-----	M3	15,00	18,38	2	CWD-D
		LEŚNA PODLASKA	05-01-2-11-308 -g -00	ZRYW HARW	zrywka po poz. harwesterowym	-----	M3	76,00	7,74	2	CWD-D
		LEŚNA PODLASKA	05-01-2-11-308 -g -00	ZRYW PIL	zrywka po poz. pilarką	-----	M3	15,00	1,87	2	CWD-D
	TWP	LEŚNA PODLASKA	05-01-2-11-122 -b -00	CWD-P	Całk. wyrób drewna PILARKA	-----	M3	85,00	84,27	2	CWD-D
		LEŚNA PODLASKA	05-01-2-11-122 -b -00	ZRYW PIL	zrywka po poz. pilarką	-----	M3	85,00	15,03	2	CWD-D
		LEŚNA PODLASKA	05-01-2-11-122 -c -00	CWD-P	Całk. wyrób drewna PILARKA	-----	M3	100,00	106,18	2	CWD-D
		LEŚNA PODLASKA	05-01-2-11-122 -c -00	ZRYW PIL	zrywka po poz. pilarką	-----	M3	100,00	18,95	2	CWD-D
		LEŚNA PODLASKA	05-01-2-11-122 -h -00	CWD-H	Całk. wyrób drewna HARWESTER	-----	M3	120,00	19,82	2	CWD-D
		LEŚNA PODLASKA	05-01-2-11-122 -h -00	CWD-P	Całk. wyrób drewna PILARKA	-----	M3	39,00	56,88	2	CWD-D
		LEŚNA PODLASKA	05-01-2-11-122 -h -00	ZRYW HARW	zrywka po poz. harwesterowym	-----	M3	120,00	25,77	2	CWD-D
		LEŚNA PODLASKA	05-01-2-11-122 -h -00	ZRYW PIL	zrywka po poz. pilarką	-----	M3	39,00	7,24	2	CWD-D
		LEŚNA PODLASKA	05-01-2-11-281 -d -00	CWD-P	Całk. wyrób drewna PILARKA	-----	M3	53,00	46,24	2	CWD-D
		LEŚNA PODLASKA	05-01-2-11-281 -d -00	ZRYW PIL	zrywka po poz. pilarką	-----	M3	53,00	9,25	2	CWD-D
		LEŚNA PODLASKA	05-01-2-11-291A -a -00	CWD-P	Całk. wyrób drewna PILARKA	-----	M3	25,00	26,74	2	CWD-D
		LEŚNA PODLASKA	05-01-2-11-291A -a -00	ZRYW PIL	zrywka po poz. pilarką	-----	M3	25,00	5,03	2	CWD-D
		LEŚNA PODLASKA	05-01-2-11-292 -a -00	CWD-P	Całk. wyrób drewna PILARKA	-----	M3	221,00	201,52	2	CWD-D
		LEŚNA PODLASKA	05-01-2-11-292 -a -00	ZRYW PIL	zrywka po poz. pilarką	-----	M3	221,00	45,18	2	CWD-D
		LEŚNA PODLASKA	05-01-2-11-292 -d -00	CWD-H	Całk. wyrób drewna HARWESTER	-----	M3	130,00	25,03	2	CWD-D
		LEŚNA PODLASKA	05-01-2-11-292 -d -00	ZRYW HARW	zrywka po poz. harwesterowym	-----	M3	130,00	31,39	2	CWD-D
		LEŚNA PODLASKA	05-01-2-11-81 -a -00	CWD-H	Całk. wyrób drewna HARWESTER	-----	M3	70,00	10,93	2	CWD-D

Szczegółowy rozmiar prac według grup czynności, czynności i lokalizacji

Pakiet: 1

Dział	Grupa czynn.	Leśnictwo/ Szkółka/ Inwentarz	Adres	Kod czynności do wyceny	Nazwa czynności	Stopień trudności	J.M.	Ilość	roboczo-godziny	Nr poz. OSTWPL	Kod czynności do rozliczeń
POZ	TWP	LEŚNA PODLASKA	05-01-2-11-81 -a -00	CWD-P	Całk. wyrób drewna PILARKA	-----	M3	45,00	54,49	2	CWD-D
		LEŚNA PODLASKA	05-01-2-11-81 -a -00	ZRYW HARW	zrywka po poz. harwesterowym	-----	M3	70,00	16,87	2	CWD-D
		LEŚNA PODLASKA	05-01-2-11-81 -a -00	ZRYW PIL	zrywka po poz. pilarką	-----	M3	45,00	7,19	2	CWD-D
		LEŚNA PODLASKA	05-01-2-11-82 -b -00	CWD-P	Całk. wyrób drewna PILARKA	-----	M3	27,00	32,29	2	CWD-D
		LEŚNA PODLASKA	05-01-2-11-82 -b -00	ZRYW PIL	zrywka po poz. pilarką	-----	M3	27,00	3,72	2	CWD-D
		LEŚNA PODLASKA	05-01-2-11-82 -g -00	CWD-H	Całk. wyrób drewna HARWESTER	-----	M3	75,00	11,88	2	CWD-D
		LEŚNA PODLASKA	05-01-2-11-82 -g -00	CWD-P	Całk. wyrób drewna PILARKA	-----	M3	5,00	7,07	2	CWD-D
		LEŚNA PODLASKA	05-01-2-11-82 -g -00	ZRYW HARW	zrywka po poz. harwesterowym	-----	M3	75,00	16,94	2	CWD-D
		LEŚNA PODLASKA	05-01-2-11-82 -g -00	ZRYW PIL	zrywka po poz. pilarką	-----	M3	5,00	0,96	2	CWD-D

Szczegółowy rozmiar prac według grup czynności, czynności i lokalizacji

Pakiet: 2

Dział	Grupa czynn.	Leśnictwo/ Szkółka/ Inwentarz	Adres	Kod czynności do wyceny	Nazwa czynności	Stopień trudności	J.M.	Ilość	roboczo-godziny	Nr poz. OSTWPL	Kod czynności do rozliczeń
HOD	AGROT	GRABARKA	05-01-1-02-101 -a -00	PPOD>63N	Wyn.z.u.pow61%pokr.podsz.>2m.n	-----	HA	2,02	73,79	23	PPOD N
		GRABARKA	05-01-1-02-101 -a -00	P ZRB<250	porz. zrębów int. 150-249 m3	1	HA	2,02	-	15	PORZ-ZRB
		GRABARKA	05-01-1-02-101 -a -00	ROZDR-PP	rozdrab.poz.pozręb.bez m.z gle	2	HA	2,02	29,67	38	ROZDR-PP
		GRABARKA	05-01-1-02-101 -a -00	WPOD>6BN	Wyc.b.u.pow 60%pokr.podsz. niz	1	HA	2,02	-	21	WPOD-BN
		GRABARKA	05-01-1-02-101C -y -00	PPOD>63N	Wyn.z.u.pow61%pokr.podsz.>2m.n	-----	HA	0,98	35,8	23	PPOD N
		GRABARKA	05-01-1-02-101C -y -00	P ZRB<150	porządk. zrębów int. < 150m3	1	HA	0,98	-	15	PORZ-ZRB
		GRABARKA	05-01-1-02-101C -y -00	WPOD>6BN	Wyc.b.u.pow 60%pokr.podsz. niz	1	HA	0,98	-	21	WPOD-BN
		GRABARKA	05-01-1-02-56 -f -00	PPOD>62N	Wyn.z.u.pow61%pokr.podsz.1-2.n	-----	HA	0,04	1,02	23	PPOD N
		GRABARKA	05-01-1-02-56 -f -00	P ZRB<150	porządk. zrębów int. < 150m3	1	HA	0,04	-	15	PORZ-ZRB
		GRABARKA	05-01-1-02-56 -f -00	WPOD>6BN	Wyc.b.u.pow 60%pokr.podsz. niz	1	HA	0,04	-	21	WPOD-BN
		GRABARKA	05-01-1-02-63 -d -00	PPOD>63N	Wyn.z.u.pow61%pokr.podsz.>2m.n	-----	HA	1,30	47,49	23	PPOD N
		GRABARKA	05-01-1-02-63 -d -00	P ZRB<250	porz. zrębów int. 150-249 m3	1	HA	1,30	-	15	PORZ-ZRB
		GRABARKA	05-01-1-02-63 -d -00	WPOD>6BN	Wyc.b.u.pow 60%pokr.podsz. niz	1	HA	1,30	-	21	WPOD-BN
		GRABARKA	05-01-1-02-65 -c -00	PPOD>63N	Wyn.z.u.pow61%pokr.podsz.>2m.n	-----	HA	1,39	50,78	23	PPOD N
		GRABARKA	05-01-1-02-65 -c -00	P ZRB>250	porz. zrębów int. pow 249 m3	1	HA	1,39	-	15	PORZ-ZRB
		GRABARKA	05-01-1-02-65 -c -00	WPOD>6BN	Wyc.b.u.pow 60%pokr.podsz. niz	1	HA	1,39	-	21	WPOD-BN
		GRABARKA	05-01-1-02-65 -g -00	PPOD-63N	Wyn.z.u.31-60%pokr.podsz.>2m.n	-----	HA	1,20	30,69	23	PPOD N
		GRABARKA	05-01-1-02-65 -g -00	P ZRB<150	porządk. zrębów int. < 150m3	1	HA	1,20	-	15	PORZ-ZRB
		GRABARKA	05-01-1-02-65 -g -00	WPOD-6BN	Wyc.b.u.31-60%pokr.podsz. niz	1	HA	1,20	-	21	WPOD-BN
		GRABARKA	05-01-1-02-71 -h -00	PPOD>63N	Wyn.z.u.pow61%pokr.podsz.>2m.n	-----	HA	0,57	20,82	23	PPOD N
		GRABARKA	05-01-1-02-71 -h -00	P ZRB<250	porz. zrębów int. 150-249 m3	1	HA	0,57	-	15	PORZ-ZRB
		GRABARKA	05-01-1-02-71 -h -00	WPOD>6BN	Wyc.b.u.pow 60%pokr.podsz. niz	1	HA	0,57	-	21	WPOD-BN
		GRABARKA	05-01-1-02-79 -d -00	PPOD-33N	Wyn.z.u.10-30%pokr.podsz.>2m.n	-----	HA	0,56	10,23	23	PPOD N
		GRABARKA	05-01-1-02-79 -d -00	P ZRB<250	porz. zrębów int. 150-249 m3	1	HA	0,56	-	15	PORZ-ZRB
		GRABARKA	05-01-1-02-79 -d -00	WPOD-3BN	Wyc.b.u.10-30%pokr.podsz. niz	1	HA	0,56	-	21	WPOD-BN
		GRABARKA	05-01-1-02-80 -m -00	PPOD-63N	Wyn.z.u.31-60%pokr.podsz.>2m.n	-----	HA	1,13	28,9	23	PPOD N
		GRABARKA	05-01-1-02-80 -m -00	P ZRB<250	porz. zrębów int. 150-249 m3	1	HA	1,13	-	15	PORZ-ZRB
		GRABARKA	05-01-1-02-80 -m -00	WPOD-6BN	Wyc.b.u.31-60%pokr.podsz. niz	1	HA	1,13	-	21	WPOD-BN
		GRABARKA	05-01-1-02-95 -c -00	PPOD>62N	Wyn.z.u.pow61%pokr.podsz.1-2.n	-----	HA	2,60	66,49	23	PPOD N
		GRABARKA	05-01-1-02-95 -c -00	P ZRB<250	porz. zrębów int. 150-249 m3	1	HA	2,60	-	15	PORZ-ZRB
		GRABARKA	05-01-1-02-95 -c -00	ROZDR-PP	rozdrab.poz.pozręb.bez m.z gle	1	HA	2,60	31,29	38	ROZDR-PP
		GRABARKA	05-01-1-02-95 -c -00	WPOD>6BN	Wyc.b.u.pow 60%pokr.podsz. niz	1	HA	2,60	-	21	WPOD-BN
		GRABARKA	05-01-1-02-97 -a -00	PPOD>63N	Wyn.z.u.pow61%pokr.podsz.>2m.n	-----	HA	3,51	128,23	23	PPOD N
		GRABARKA	05-01-1-02-97 -a -00	P ZRB<250	porz. zrębów int. 150-249 m3	1	HA	3,51	-	15	PORZ-ZRB
		GRABARKA	05-01-1-02-97 -a -00	WPOD>6BN	Wyc.b.u.pow 60%pokr.podsz. niz	1	HA	3,51	-	21	WPOD-BN
		GRABARKA	05-01-1-02-99 -b -00	PPOD>63N	Wyn.z.u.pow61%pokr.podsz.>2m.n	-----	HA	1,05	38,36	23	PPOD N
		GRABARKA	05-01-1-02-99 -b -00	P ZRB<150	porządk. zrębów int. < 150m3	1	HA	1,05	-	15	PORZ-ZRB
		GRABARKA	05-01-1-02-99 -b -00	WPOD>6BN	Wyc.b.u.pow 60%pokr.podsz. niz	1	HA	1,05	-	21	WPOD-BN
	CP	GRABARKA	05-01-1-02-51 -b -00	CP>05D<40	CP-nach <40%, II Gr.gat, 6-30%	3	HA	0,63	17,04	132	CP-W
		GRABARKA	05-01-1-02-51 -b -00	CZ>30S<40	CZ-nach <40%, I Gr.gat,31-50%	3	HA	0,64	16,75	132	CP-W
		GRABARKA	05-01-1-02-54 -b -00	CP>50D<40	CP-nach <40%, II Gr.gat,51-75%	4	HA	1,32	59,26	132	CP-W
		GRABARKA	05-01-1-02-54 -g -00	CZ>30S<40	CZ-nach <40%, I Gr.gat,31-50%	2	HA	2,80	64,42	132	CP-W
		GRABARKA	05-01-1-02-64 -f -00	CP>05D<40	CP-nach <40%, II Gr.gat, 6-30%	2	HA	0,21	4,84	132	CP-W
		GRABARKA	05-01-1-02-64 -f -00	CZ>50S<40	CZ-nach <40%, I Gr.gat,51-75%	4	HA	0,49	17,32	132	CP-W
		GRABARKA	05-01-1-02-67 -j -00	CP>05D<40	CP-nach <40%, II Gr.gat, 6-30%	4	HA	0,29	9,26	132	CP-W
		GRABARKA	05-01-1-02-67 -j -00	CZ>05S<40	CZ-nach <40%, I Gr.gat, 6-30%	2	HA	1,14	20,67	132	CP-W
		GRABARKA	05-01-1-02-68 -b -00	CZ>30S<40	CZ-nach <40%, I Gr.gat,31-50%	3	HA	2,46	64,39	132	CP-W
		GRABARKA	05-01-1-02-69 -h -00	CP>05D<40	CP-nach <40%, II Gr.gat, 6-30%	5	HA	0,20	7,57	132	CP-W
		GRABARKA	05-01-1-02-69 -h -00	CZ>30S<40	CZ-nach <40%, I Gr.gat,31-50%	4	HA	1,81	54,32	132	CP-W
		GRABARKA	05-01-1-02-79 -h -00	CP>50D<40	CP-nach <40%, II Gr.gat,51-75%	4	HA	0,13	5,84	132	CP-W
		GRABARKA	05-01-1-02-79 -h -00	CZ>50S<40	CZ-nach <40%, I Gr.gat,51-75%	2	HA	1,16	32,88	132	CP-W
		GRABARKA	05-01-1-02-86 -a -00	CP>05D<40	CP-nach <40%, II Gr.gat, 6-30%	4	HA	0,21	6,7	132	CP-W

Szczegółowy rozmiar prac według grup czynności, czynności i lokalizacji

Pakiet: 2

Dział	Grupa czynn.	Leśnictwo/ Szkółka/ Inwentarz	Adres	Kod czynności do wyceny	Nazwa czynności	Stopień trudności	J.M.	Ilość	roboczo-godziny	Nr poz. OSTWPL	Kod czynności do rozliczeń
HOD	CP	GRABARKA	05-01-1-02-86 -a -00	CZ>50S<40	CZ-nach <40%, I Gr.gat,51-75%	4	HA	0,83	29,34	132	CP-W
		GRABARKA	05-01-1-02-91 -d -00	CP>30D<40	CP-nach <40%, II Gr.gat,31-50%	4	HA	0,80	30,49	132	CP-W
		GRABARKA	05-01-1-02-96 -h -00	CP>30D<40	CP-nach <40%, II Gr.gat,31-50%	4	HA	0,44	16,77	132	CP-W
	CW	GRABARKA	05-01-1-02-50 -d -00	CW>50D<40	CW-nach <40%, II Gr.gat,51-75%	4	HA	1,41	70,78	128	CW-W
		GRABARKA	05-01-1-02-51 -b -00	CW>30D<40	CW-nach <40%, II Gr.gat,31-50%	3	HA	0,50	18,58	128	CW-W
		GRABARKA	05-01-1-02-51 -b -00	CZ>30S<40	CZ-nach <40%, I Gr.gat,31-50%	2	HA	0,50	11,5	128	CW-W
		GRABARKA	05-01-1-02-58 -a -00	CW>50D<40	CW-nach <40%, II Gr.gat,51-75%	4	HA	1,70	85,33	128	CW-W
		GRABARKA	05-01-1-02-82 -a -00	CW>50D<40	CW-nach <40%, II Gr.gat,51-75%	4	HA	1,52	76,3	128	CW-W
		GRABARKA	05-01-1-02-93 -f -00	CW>50D<40	CW-nach <40%, II Gr.gat,51-75%	4	HA	0,74	37,15	128	CW-W
		GRABARKA	05-01-1-02-93 -f -00	CZ>50S<40	CZ-nach <40%, I Gr.gat,51-75%	4	HA	0,19	6,72	128	CW-W
		GRABARKA	05-01-1-02-98 -d -00	CW>75D<40	CW-nach <40%, II Gr.gat, >75%	5	HA	1,84	122,14	128	CW-W
	NAT-WPG	GRABARKA	05-01-1-02-101 -a -00	WYK-PASCZ	wyorywanie bruzd-pług leśny	2	KMTR	11,88	7,35	72	WYK-PASCZ
		GRABARKA	05-01-1-02-101C -y -00	WYK-PASCZ	wyorywanie bruzd-pług leśny	2	KMTR	5,76	3,57	72	WYK-PASCZ
		GRABARKA	05-01-1-02-51 -b -00	WYK-PASCZ	wyorywanie bruzd-pług leśny	3	KMTR	11,58	8,94	72	WYK-PASCZ
		GRABARKA	05-01-1-02-65 -c -00	WYK-PASCZ	wyorywanie bruzd-pług leśny	1	KMTR	8,17	4,05	72	WYK-PASCZ
		GRABARKA	05-01-1-02-80 -c -00	WYK-PASCZ	wyorywanie bruzd-pług leśny	2	KMTR	17,58	10,88	72	WYK-PASCZ
		GRABARKA	05-01-1-02-80 -m -00	WYK-PASCZ	wyorywanie bruzd-pług leśny	2	KMTR	6,65	4,12	72	WYK-PASCZ
		GRABARKA	05-01-1-02-95 -c -00	WYK-PASCZ	wyorywanie bruzd-pług leśny	1	KMTR	15,29	7,58	72	WYK-PASCZ
		GRABARKA	05-01-1-02-97 -a -00	WYK-PASCZ	wyorywanie bruzd-pług leśny	1	KMTR	20,64	10,24	72	WYK-PASCZ
	ODN-GLEB	GRABARKA	05-01-1-02-56 -f -00	WYK-P5GCP	Wyoryw.bruzd pług l.pogł 0.5ha	2	KMTR	0,24	0,23	78	WYK-P5GCP
		GRABARKA	05-01-1-02-63 -d -00	WYK-P5GCP	Wyoryw.bruzd pług l.pogł 0.5ha	2	KMTR	7,65	7,49	78	WYK-P5GCP
		GRABARKA	05-01-1-02-65 -g -00	WYK-P5GCP	Wyoryw.bruzd pług l.pogł 0.5ha	2	KMTR	7,06	6,91	78	WYK-P5GCP
		GRABARKA	05-01-1-02-71 -h -00	WYK-POGCZ	wyoryw.bruzd pług leś.z pogłęb	4	KMTR	3,35	4,04	77	WYK-POGCZ
		GRABARKA	05-01-1-02-79 -d -00	WYK-POGCZ	wyoryw.bruzd pług leś.z pogłęb	2	KMTR	3,29	2,55	77	WYK-POGCZ
		GRABARKA	05-01-1-02-99 -b -00	WYK-P5GCP	Wyoryw.bruzd pług l.pogł 0.5ha	3	KMTR	6,18	7,55	78	WYK-P5GCP
	ODN-ZŁOŻ	GRABARKA	05-01-1-02-62 -f -00	DOW-SADZ	dowóz sadzonek	-----	TSZT	9,48	-	111	DOW-SADZ
		GRABARKA	05-01-1-02-62 -f -00	SADZ-WM	sadzenie wielolatek w jamkę	2	TSZT	9,48	261,7	103	SADZ WIEL
		GRABARKA	05-01-1-02-62 -f -00	ZAŁ-2LL	załad.2-3l.liś.rozład. zabezp.	1	TSZT	9,48	1,72	111	DOW-SADZ
		GRABARKA	05-01-1-02-87 -d -00	DOW-SADZ	dowóz sadzonek	-----	TSZT	4,25	-	111	DOW-SADZ
		GRABARKA	05-01-1-02-87 -d -00	SADZ-WM	sadzenie wielolatek w jamkę	2	TSZT	4,25	117,32	103	SADZ WIEL
		GRABARKA	05-01-1-02-87 -d -00	ZAŁ-2LL	załad.2-3l.liś.rozład. zabezp.	1	TSZT	4,25	0,77	111	DOW-SADZ
	PBD-ODNRB	GRABARKA	05-01-1-02-60 -i -00	DOW-SADZ	dowóz sadzonek	1	TSZT	4,84	-	111	DOW-SADZ
		GRABARKA	05-01-1-02-60 -i -00	SADZ-WM	sadzenie wielolatek w jamkę	2	TSZT	4,84	133,61	103	SADZ WIEL
		GRABARKA	05-01-1-02-60 -i -00	ZAŁ-2LL	załad.2-3l.liś.rozład. zabezp.	1	TSZT	4,84	0,88	111	DOW-SADZ
		GRABARKA	05-01-1-02-64 -g -00	DOW-SADZ	dowóz sadzonek	-----	TSZT	6,01	-	111	DOW-SADZ
		GRABARKA	05-01-1-02-64 -g -00	SADZ-1KP	sadz.1 latek kostur pasy/taler	2	TSZT	4,87	60,91	102	SADZ 1R
		GRABARKA	05-01-1-02-64 -g -00	SADZ-WM	sadzenie wielolatek w jamkę	2	TSZT	1,14	31,47	103	SADZ WIEL
		GRABARKA	05-01-1-02-64 -g -00	ZAŁ-1IL	załad.1lat.igl.rozład.-zabezp.	1	TSZT	4,87	0,39	111	DOW-SADZ
		GRABARKA	05-01-1-02-64 -g -00	ZAŁ-2LL	załad.2-3l.liś.rozład. zabezp.	1	TSZT	1,14	0,21	111	DOW-SADZ
		GRABARKA	05-01-1-02-65 -d -00	DOW-SADZ	dowóz sadzonek	-----	TSZT	5,10	-	111	DOW-SADZ
		GRABARKA	05-01-1-02-65 -d -00	SADZ-1KP	sadz.1 latek kostur pasy/taler	2	TSZT	4,12	51,53	102	SADZ 1R
		GRABARKA	05-01-1-02-65 -d -00	SADZ-WM	sadzenie wielolatek w jamkę	2	TSZT	0,98	27,05	103	SADZ WIEL
		GRABARKA	05-01-1-02-65 -d -00	ZAŁ-1IL	załad.1lat.igl.rozład.-zabezp.	1	TSZT	4,12	0,33	111	DOW-SADZ
		GRABARKA	05-01-1-02-65 -d -00	ZAŁ-2LL	załad.2-3l.liś.rozład. zabezp.	1	TSZT	0,98	0,18	111	DOW-SADZ
	PIEL	GRABARKA	05-01-1-02- - -	KOSZ UA	Wyk chw i us zb nal st. I-II	-----	HA	16,00	313	123	KOSZ UA
		GRABARKA	05-01-1-02- - -	KOSZ UB	Wyk chw i us zb nal st. III-IV	-----	HA	5,00	171	124	KOSZ UB
		GRABARKA	05-01-1-02- - -	KOSZ UC	Wyk chw i us zb nal st. V-VI	-----	HA	4,00	219	125	KOSZ UC
		GRABARKA	05-01-1-02- - -	PIEL-C	pielęgn.miedzyrz.co drugi rząd	3	HA	5,00	12,33	118	PIEL-C
	POPR	GRABARKA	05-01-1-02-102 -j -00	DOW-SADZ	dowóz sadzonek	1	TSZT	1,82	-	111	DOW-SADZ
		GRABARKA	05-01-1-02-102 -j -00	POPR-1KP	sadz.popr 1 l.kostur pasy/tale	2	TSZT	1,43	23,25	105	SADZ POP
		GRABARKA	05-01-1-02-102 -j -00	POPR-WM	sadzenie wielol.w jamkę w popr	2	TSZT	0,39	12	105	SADZ POP
		GRABARKA	05-01-1-02-102 -j -00	WYK-PA5CZ	wyoryw.bruzd pług leś.do 0.5ha	2	KMTR	1,47	1,15	73	WYK-PA5CZ
		GRABARKA	05-01-1-02-102 -j -00	ZAŁ-1IL	załad.1lat.igl.rozład.-zabezp.	1	TSZT	1,43	0,12	111	DOW-SADZ
		GRABARKA	05-01-1-02-102 -j -00	ZAŁ-2LL	załad.2-3l.liś.rozład. zabezp.	1	TSZT	0,39	0,07	111	DOW-SADZ
		GRABARKA	05-01-1-02-54 -c -00	DOW-SADZ	dowóz sadzonek	-----	TSZT	6,13	-	111	DOW-SADZ
		GRABARKA	05-01-1-02-54 -c -00	POPR-1KP	sadz.popr 1 l.kostur pasy/tale	2	TSZT	6,13	99,67	105	SADZ POP

Szczegółowy rozmiar prac według grup czynności, czynności i lokalizacji

Pakiet: 2

Dział	Grupa czynn.	Leśnictwo/ Szkółka/ Inwentarz	Adres	Kod czynności do wyceny	Nazwa czynności	Stopień trudności	J.M.	Ilość	roboczo-godziny	Nr poz. OSTWPL	Kod czynności do rozliczeń
HOD	POPR	GRABARKA	05-01-1-02-54 -c -00	WYK-PA5CZ	wyoryw.bruzd pług leś.do 0.5ha	3	KMTR	4,29	4,19	73	WYK-PA5CZ
		GRABARKA	05-01-1-02-54 -c -00	ZAŁ-1IL	załad.1lat.igl.rozład.-zabezp.	1	TSZT	6,13	0,5	111	DOW-SADZ
		GRABARKA	05-01-1-02-68 -i -00	DOW-SADZ	dowóz sadzonek	1	TSZT	3,11	-	111	DOW-SADZ
		GRABARKA	05-01-1-02-68 -i -00	POPR-1KP	sadz.popr 1 l.kostur pasy/tale	1	TSZT	3,11	40,45	105	SADZ POP
		GRABARKA	05-01-1-02-68 -i -00	WYK-PA5CZ	wyoryw.bruzd pług leś.do 0.5ha	2	KMTR	2,18	1,71	73	WYK-PA5CZ
		GRABARKA	05-01-1-02-68 -i -00	ZAŁ-1IL	załad.1lat.igl.rozład.-zabezp.	1	TSZT	3,11	0,25	111	DOW-SADZ
		GRABARKA	05-01-1-02-84 -d -00	DOW-SADZ	dowóz sadzonek	1	TSZT	4,54	-	111	DOW-SADZ
		GRABARKA	05-01-1-02-84 -d -00	POPR-1KP	sadz.popr 1 l.kostur pasy/tale	1	TSZT	4,54	59,05	105	SADZ POP
		GRABARKA	05-01-1-02-84 -d -00	WYK-PA5CZ	wyoryw.bruzd pług leś.do 0.5ha	2	KMTR	3,18	2,49	73	WYK-PA5CZ
		GRABARKA	05-01-1-02-84 -d -00	ZAŁ-1IL	załad.1lat.igl.rozład.-zabezp.	1	TSZT	4,54	0,37	111	DOW-SADZ
		GRABARKA	05-01-1-02-85 -g -00	DOW-SADZ	dowóz sadzonek	1	TSZT	0,98	-	111	DOW-SADZ
		GRABARKA	05-01-1-02-85 -g -00	POPR-WM	sadzenie wielol.w jamkę w popr	2	TSZT	0,98	30,14	105	SADZ POP
		GRABARKA	05-01-1-02-85 -g -00	WYK-PA5CZ	wyoryw.bruzd pług leś.do 0.5ha	3	KMTR	0,88	0,86	73	WYK-PA5CZ
		GRABARKA	05-01-1-02-85 -g -00	ZAŁ-2LL	załad.2-3l.liś.rozład. zabezp.	1	TSZT	0,98	0,18	111	DOW-SADZ
		GRABARKA	05-01-1-02-89 -h -00	DOW-SADZ	dowóz sadzonek	-----	TSZT	2,69	-	111	DOW-SADZ
		GRABARKA	05-01-1-02-89 -h -00	POPR-1KP	sadz.popr 1 l.kostur pasy/tale	2	TSZT	1,51	24,55	105	SADZ POP
		GRABARKA	05-01-1-02-89 -h -00	POPR-WM	sadzenie wielol.w jamkę w popr	2	TSZT	1,18	36,29	105	SADZ POP
		GRABARKA	05-01-1-02-89 -h -00	WYK-PA5CZ	wyoryw.bruzd pług leś.do 0.5ha	3	KMTR	2,12	2,07	73	WYK-PA5CZ
		GRABARKA	05-01-1-02-89 -h -00	ZAŁ-1IL	załad.1lat.igl.rozład.-zabezp.	1	TSZT	1,51	0,12	111	DOW-SADZ
		GRABARKA	05-01-1-02-89 -h -00	ZAŁ-2LL	załad.2-3l.liś.rozład. zabezp.	1	TSZT	1,18	0,21	111	DOW-SADZ
		GRABARKA	05-01-1-02-96 -h -00	DOW-SADZ	dowóz sadzonek	-----	TSZT	1,43	-	111	DOW-SADZ
		GRABARKA	05-01-1-02-96 -h -00	POPR-1KP	sadz.popr 1 l.kostur pasy/tale	2	TSZT	1,43	23,25	105	SADZ POP
		GRABARKA	05-01-1-02-96 -h -00	WYK-PA5CZ	wyoryw.bruzd pług leś.do 0.5ha	2	KMTR	1,00	0,78	73	WYK-PA5CZ
		GRABARKA	05-01-1-02-96 -h -00	ZAŁ-1IL	załad.1lat.igl.rozład.-zabezp.	1	TSZT	1,43	0,12	111	DOW-SADZ
OCHRL	O-GRODZN	GRABARKA	05-01-1-02-50 -a -00	GODZ RSIA	Godz. transp. siatki rozb	1	H	1,00	-	145	GRODZ-SRN
		GRABARKA	05-01-1-02-50 -a -00	GODZ SIAT	Godz. transp. siatki	1	H	1,00	-	143	GRODZ-SN
		GRABARKA	05-01-1-02-50 -a -00	GRODZ-SN	grodzenie upraw siatką niziny	3	HM	7,00	112,99	143	GRODZ-SN
		GRABARKA	05-01-1-02-50 -a -00	GRODZ-SRN	Grodz. upraw siatką rozb.nizin	3	HM	4,00	71,02	145	GRODZ-SRN
		GRABARKA	05-01-1-02-51 -b -00	GODZ RSIA	Godz. transp. siatki rozb	1	H	1,00	-	145	GRODZ-SRN
		GRABARKA	05-01-1-02-51 -b -00	GODZ SIAT	Godz. transp. siatki	1	H	1,00	-	143	GRODZ-SN
		GRABARKA	05-01-1-02-51 -b -00	GRODZ-SN	grodzenie upraw siatką niziny	3	HM	10,00	161,41	143	GRODZ-SN
		GRABARKA	05-01-1-02-51 -b -00	GRODZ-SRN	Grodz. upraw siatką rozb.nizin	3	HM	3,40	60,37	145	GRODZ-SRN
		GRABARKA	05-01-1-02-64 -g -00	GODZ RSIA	Godz. transp. siatki rozb	1	H	1,00	-	145	GRODZ-SRN
		GRABARKA	05-01-1-02-64 -g -00	GODZ SIAT	Godz. transp. siatki	1	H	1,00	-	143	GRODZ-SN
		GRABARKA	05-01-1-02-64 -g -00	GRODZ-SN	grodzenie upraw siatką niziny	3	HM	3,20	51,65	143	GRODZ-SN
		GRABARKA	05-01-1-02-64 -g -00	GRODZ-SRN	Grodz. upraw siatką rozb.nizin	3	HM	1,00	17,76	145	GRODZ-SRN
		GRABARKA	05-01-1-02-65 -d -00	GODZ RSIA	Godz. transp. siatki rozb	1	H	1,00	-	145	GRODZ-SRN
		GRABARKA	05-01-1-02-65 -d -00	GODZ SIAT	Godz. transp. siatki	1	H	1,00	-	143	GRODZ-SN
		GRABARKA	05-01-1-02-65 -d -00	GRODZ-SN	grodzenie upraw siatką niziny	3	HM	2,80	45,19	143	GRODZ-SN
		GRABARKA	05-01-1-02-65 -d -00	GRODZ-SRN	Grodz. upraw siatką rozb.nizin	3	HM	1,00	17,76	145	GRODZ-SRN
		GRABARKA	05-01-1-02-68 -i -00	GODZ RSIA	Godz. transp. siatki rozb	1	H	1,00	-	145	GRODZ-SRN
		GRABARKA	05-01-1-02-68 -i -00	GODZ SIAT	Godz. transp. siatki	1	H	1,00	-	143	GRODZ-SN
		GRABARKA	05-01-1-02-68 -i -00	GRODZ-SN	grodzenie upraw siatką niziny	2	HM	3,65	50,17	143	GRODZ-SN
		GRABARKA	05-01-1-02-68 -i -00	GRODZ-SRN	Grodz. upraw siatką rozb.nizin	2	HM	1,00	15,12	145	GRODZ-SRN
		GRABARKA	05-01-1-02-84 -d -00	GODZ RSIA	Godz. transp. siatki rozb	1	H	1,00	-	145	GRODZ-SRN
		GRABARKA	05-01-1-02-84 -d -00	GODZ SIAT	Godz. transp. siatki	1	H	1,00	-	143	GRODZ-SN
		GRABARKA	05-01-1-02-84 -d -00	GRODZ-SN	grodzenie upraw siatką niziny	2	HM	3,90	53,6	143	GRODZ-SN
		GRABARKA	05-01-1-02-84 -d -00	GRODZ-SRN	Grodz. upraw siatką rozb.nizin	2	HM	1,00	15,12	145	GRODZ-SRN
		GRABARKA	05-01-1-02-84 -i -00	GODZ RSIA	Godz. transp. siatki rozb	1	H	1,00	-	145	GRODZ-SRN
		GRABARKA	05-01-1-02-84 -i -00	GODZ SIAT	Godz. transp. siatki	1	H	1,00	-	143	GRODZ-SN
		GRABARKA	05-01-1-02-84 -i -00	GRODZ-SN	grodzenie upraw siatką niziny	2	HM	3,00	41,23	143	GRODZ-SN
		GRABARKA	05-01-1-02-84 -i -00	GRODZ-SRN	Grodz. upraw siatką rozb.nizin	2	HM	2,00	30,24	145	GRODZ-SRN
		GRABARKA	05-01-1-02-85 -g -00	GODZ RSIA	Godz. transp. siatki rozb	1	H	1,00	-	145	GRODZ-SRN
		GRABARKA	05-01-1-02-85 -g -00	GODZ SIAT	Godz. transp. siatki	1	H	1,00	-	143	GRODZ-SN
		GRABARKA	05-01-1-02-85 -g -00	GRODZ-SN	grodzenie upraw siatką niziny	3	HM	1,75	28,25	143	GRODZ-SN

Szczegółowy rozmiar prac według grup czynności, czynności i lokalizacji

Pakiet: 2

Dział	Grupa czynn.	Leśnictwo/ Szkółka/ Inwentarz	Adres	Kod czynności do wyceny	Nazwa czynności	Stopień trudności	J.M.	Ilość	roboczo-godziny	Nr poz. OSTWPL	Kod czynności do rozliczeń
OCHRL	O-GRODZN	GRABARKA	05-01-1-02-85 -g -00	GRODZ-SRN	Grodz. upraw siatką rozb.nizin	3	HM	1,00	17,76	145	GRODZ-SRN
		GRABARKA	05-01-1-02-87 -d -00	GODZ RSIA	Godz. transp. siatki rozb	1	H	1,00	-	145	GRODZ-SRN
		GRABARKA	05-01-1-02-87 -d -00	GODZ SIAT	Godz. transp. siatki	1	H	1,00	-	143	GRODZ-SN
		GRABARKA	05-01-1-02-87 -d -00	GRODZ-SN	grodzenie upraw siatką niziny	2	HM	3,75	51,54	143	GRODZ-SN
		GRABARKA	05-01-1-02-87 -d -00	GRODZ-SRN	Grodz. upraw siatką rozb.nizin	2	HM	1,00	15,12	145	GRODZ-SRN
		GRABARKA	05-01-1-02-89 -h -00	GODZ RSIA	Godz. transp. siatki rozb	1	H	1,00	-	145	GRODZ-SRN
		GRABARKA	05-01-1-02-89 -h -00	GODZ SIAT	Godz. transp. siatki	1	H	1,00	-	143	GRODZ-SN
		GRABARKA	05-01-1-02-89 -h -00	GRODZ-SN	grodzenie upraw siatką niziny	3	HM	3,00	48,42	143	GRODZ-SN
		GRABARKA	05-01-1-02-89 -h -00	GRODZ-SRN	Grodz. upraw siatką rozb.nizin	3	HM	2,35	41,72	145	GRODZ-SRN
	O-GRODZR	GRABARKA	05-01-1-02-77 -d -00	GODZ DSIA	Godz. transp. siatki po rozb.	1	H	1,00	-	150	GRODZ-DEM
		GRABARKA	05-01-1-02-77 -d -00	GODZ RH23	Prace godzinowe ręczne	1	H	7,00	-	201	GODZ RH23
		GRABARKA	05-01-1-02-77 -d -00	GRODZ-DEM	Demontaż grodzeń	2	HM	13,60	50,82	150	GRODZ-DEM
	O-GRODZS	GRABARKA	05-01-1-02- - -	GODZ KGR	Godz. transp. konserw. grodz.	1	H	12,00	-	151	K GRODZEŃ
		GRABARKA	05-01-1-02- - -	K GRODZEŃ	Napr. (kons.) ogr. upraw leśn.	1	H	30,00	-	151	K GRODZEŃ
	O-PROGNG	GRABARKA	05-01-1-02-56 -f -00	SZUK-PĘDR	badanie zapędraczenia gleby	2	SZT	1,00	0,85	160	SZUK-PĘDR
		GRABARKA	05-01-1-02-63 -d -00	SZUK-PĘDR	badanie zapędraczenia gleby	2	SZT	8,00	6,78	160	SZUK-PĘDR
		GRABARKA	05-01-1-02-65 -g -00	SZUK-PĘDR	badanie zapędraczenia gleby	2	SZT	8,00	6,78	160	SZUK-PĘDR
		GRABARKA	05-01-1-02-71 -h -00	SZUK-PĘDR	badanie zapędraczenia gleby	4	SZT	4,00	5,3	160	SZUK-PĘDR
		GRABARKA	05-01-1-02-79 -d -00	SZUK-PĘDR	badanie zapędraczenia gleby	2	SZT	4,00	3,39	160	SZUK-PĘDR
		GRABARKA	05-01-1-02-99 -b -00	SZUK-PĘDR	badanie zapędraczenia gleby	3	SZT	7,00	7,42	160	SZUK-PĘDR
	O-PROGNŚ	GRABARKA	05-01-1-02- - -	SZUK-OWAD	Próbne poszukiw.owad.m.podokap	1	SZT	6,00	19,31	162	SZUK-OWAD
	O-SMIECI	GRABARKA	05-01-1-02- - -	GODZ MH8	prace godz. wyk. ciągnikiem	1	H	5,00	-	210	GODZ MH8
		GRABARKA	05-01-1-02- - -	GODZ RH8	Prace godzinowe ręczne	1	H	10,00	-	200	GODZ RH8
	O-ZGRYZC	GRABARKA	05-01-1-02-96 -h -00	GODZ REP	Godz. transp. przy repelentach	1	H	1,00	-	133	ZAB-REPEL
		GRABARKA	05-01-1-02-96 -h -00	ZAB-REPEL	zabezp.upr.przy użyciu repelen	2	HA	0,80	13,53	133	ZAB-REPEL
		GRABARKA	05-01-1-02-97 -f -00	GODZ REP	Godz. transp. przy repelentach	1	H	1,00	-	133	ZAB-REPEL
		GRABARKA	05-01-1-02-97 -f -00	ZAB-REPEL	zabezp.upr.przy użyciu repelen	2	HA	0,60	10,14	133	ZAB-REPEL
		GRABARKA	05-01-1-02-98 -d -00	GODZ REP	Godz. transp. przy repelentach	1	H	1,00	-	133	ZAB-REPEL
		GRABARKA	05-01-1-02-98 -d -00	ZAB-REPEL	zabezp.upr.przy użyciu repelen	3	HA	1,70	33,81	133	ZAB-REPEL
OCHRP	P-BAZA	GRABARKA	05-01-1-02- - -	GODZ RH8	Prace godzinowe ręczne	-----	H	8,00	-	200	GODZ RH8
	P-POŻAR	GRABARKA	05-01-1-02- - -	GODZ MH8	prace godz. wyk. ciągnikiem	-----	H	20,00	-	210	GODZ MH8
		GRABARKA	05-01-1-02- - -	GODZ RH8	Prace godzinowe ręczne	-----	H	70,00	-	200	GODZ RH8
	UT-WODA	GRABARKA	05-01-1-02-101 -f -00	GODZ RH8	Prace godzinowe ręczne	-----	H	8,00	-	200	GODZ RH8
POZ	IIB	GRABARKA	05-01-1-02-101 -a -00	CWD-H	Całk. wyrób drewna HARWESTER	-----	M3	411,00	19,32	2	CWD-D
		GRABARKA	05-01-1-02-101 -a -00	CWD-P	Całk. wyrób drewna PILARKA	-----	M3	25,00	30,42	2	CWD-D
		GRABARKA	05-01-1-02-101 -a -00	ZRYW HARW	zrywka po poz. harwesterowym	-----	M3	411,00	58,55	2	CWD-D
		GRABARKA	05-01-1-02-101 -a -00	ZRYW PIL	zrywka po poz. pilarką	-----	M3	25,00	3,88	2	CWD-D
		GRABARKA	05-01-1-02-101C -y -00	CWD-H	Całk. wyrób drewna HARWESTER	-----	M3	269,00	15,62	2	CWD-D
		GRABARKA	05-01-1-02-101C -y -00	CWD-P	Całk. wyrób drewna PILARKA	-----	M3	55,00	47,18	2	CWD-D
		GRABARKA	05-01-1-02-101C -y -00	ZRYW HARW	zrywka po poz. harwesterowym	-----	M3	269,00	39,69	2	CWD-D
		GRABARKA	05-01-1-02-101C -y -00	ZRYW PIL	zrywka po poz. pilarką	-----	M3	55,00	6,88	2	CWD-D
		GRABARKA	05-01-1-02-65 -c -00	CWD-H	Całk. wyrób drewna HARWESTER	-----	M3	381,00	12,2	2	CWD-D
		GRABARKA	05-01-1-02-65 -c -00	CWD-P	Całk. wyrób drewna PILARKA	-----	M3	56,00	46,07	2	CWD-D
		GRABARKA	05-01-1-02-65 -c -00	ZRYW HARW	zrywka po poz. harwesterowym	-----	M3	381,00	41,36	2	CWD-D
		GRABARKA	05-01-1-02-65 -c -00	ZRYW PIL	zrywka po poz. pilarką	-----	M3	56,00	7,91	2	CWD-D
		GRABARKA	05-01-1-02-80 -m -00	CWD-H	Całk. wyrób drewna HARWESTER	-----	M3	116,00	4,51	2	CWD-D
		GRABARKA	05-01-1-02-80 -m -00	CWD-P	Całk. wyrób drewna PILARKA	-----	M3	83,00	62,59	2	CWD-D
		GRABARKA	05-01-1-02-80 -m -00	ZRYW HARW	zrywka po poz. harwesterowym	-----	M3	116,00	14,36	2	CWD-D
		GRABARKA	05-01-1-02-80 -m -00	ZRYW PIL	zrywka po poz. pilarką	-----	M3	83,00	13,35	2	CWD-D
		GRABARKA	05-01-1-02-95 -c -00	CWD-H	Całk. wyrób drewna HARWESTER	-----	M3	646,00	24,6	2	CWD-D
		GRABARKA	05-01-1-02-95 -c -00	CWD-P	Całk. wyrób drewna PILARKA	-----	M3	21,00	27,32	2	CWD-D
		GRABARKA	05-01-1-02-95 -c -00	ZRYW HARW	zrywka po poz. harwesterowym	-----	M3	646,00	85,14	2	CWD-D

Szczegółowy rozmiar prac według grup czynności, czynności i lokalizacji

Pakiet: 2

Dział	Grupa czynn.	Leśnictwo/ Szkółka/ Inwentarz	Adres	Kod czynności do wyceny	Nazwa czynności	Stopień trudności	J.M.	Ilość	roboczo-godziny	Nr poz. OSTWPL	Kod czynności do rozliczeń
POZ	IIB	GRABARKA	05-01-1-02-95 -c -00	ZRYW PIL	zrywka po poz. pilarką	-----	M3	21,00	3,38	2	CWD-D
		GRABARKA	05-01-1-02-97 -a -00	CWD-H	Całk. wyrób drewna HARWESTER	-----	M3	582,00	22,93	2	CWD-D
		GRABARKA	05-01-1-02-97 -a -00	CWD-P	Całk. wyrób drewna PILARKA	-----	M3	126,00	120,02	2	CWD-D
		GRABARKA	05-01-1-02-97 -a -00	ZRYW HARW	zrywka po poz. harwesterowym	-----	M3	582,00	74,75	2	CWD-D
		GRABARKA	05-01-1-02-97 -a -00	ZRYW PIL	zrywka po poz. pilarką	-----	M3	126,00	21,89	2	CWD-D
	IIIAU	GRABARKA	05-01-1-02-56 -f -00	CWD-H	Całk. wyrób drewna HARWESTER	-----	M3	37,00	3,82	2	CWD-D
		GRABARKA	05-01-1-02-56 -f -00	CWD-P	Całk. wyrób drewna PILARKA	-----	M3	14,00	17,63	2	CWD-D
		GRABARKA	05-01-1-02-56 -f -00	ZRYW HARW	zrywka po poz. harwesterowym	-----	M3	37,00	7,09	2	CWD-D
		GRABARKA	05-01-1-02-56 -f -00	ZRYW PIL	zrywka po poz. pilarką	-----	M3	14,00	2,01	2	CWD-D
		GRABARKA	05-01-1-02-71 -h -00	CWD-H	Całk. wyrób drewna HARWESTER	-----	M3	183,00	12,52	2	CWD-D
		GRABARKA	05-01-1-02-71 -h -00	CWD-P	Całk. wyrób drewna PILARKA	-----	M3	2,00	2,99	2	CWD-D
		GRABARKA	05-01-1-02-71 -h -00	ZRYW HARW	zrywka po poz. harwesterowym	-----	M3	183,00	40,08	2	CWD-D
		GRABARKA	05-01-1-02-71 -h -00	ZRYW PIL	zrywka po poz. pilarką	-----	M3	2,00	0,58	2	CWD-D
		GRABARKA	05-01-1-02-79 -d -00	CWD-H	Całk. wyrób drewna HARWESTER	-----	M3	118,00	4,62	2	CWD-D
		GRABARKA	05-01-1-02-79 -d -00	CWD-P	Całk. wyrób drewna PILARKA	-----	M3	87,00	61,03	2	CWD-D
		GRABARKA	05-01-1-02-79 -d -00	ZRYW HARW	zrywka po poz. harwesterowym	-----	M3	118,00	12,18	2	CWD-D
		GRABARKA	05-01-1-02-79 -d -00	ZRYW PIL	zrywka po poz. pilarką	-----	M3	87,00	11,52	2	CWD-D
	IIIB	GRABARKA	05-01-1-02-63 -d -00	CWD-H	Całk. wyrób drewna HARWESTER	-----	M3	653,00	23,69	2	CWD-D
		GRABARKA	05-01-1-02-63 -d -00	CWD-P	Całk. wyrób drewna PILARKA	-----	M3	60,00	74,31	2	CWD-D
		GRABARKA	05-01-1-02-63 -d -00	ZRYW HARW	zrywka po poz. harwesterowym	-----	M3	653,00	81,79	2	CWD-D
		GRABARKA	05-01-1-02-63 -d -00	ZRYW PIL	zrywka po poz. pilarką	-----	M3	60,00	9,75	2	CWD-D
		GRABARKA	05-01-1-02-65 -g -00	CWD-H	Całk. wyrób drewna HARWESTER	-----	M3	350,00	15,48	2	CWD-D
		GRABARKA	05-01-1-02-65 -g -00	CWD-P	Całk. wyrób drewna PILARKA	-----	M3	81,00	84,04	2	CWD-D
		GRABARKA	05-01-1-02-65 -g -00	ZRYW HARW	zrywka po poz. harwesterowym	-----	M3	350,00	47,22	2	CWD-D
		GRABARKA	05-01-1-02-65 -g -00	ZRYW PIL	zrywka po poz. pilarką	-----	M3	81,00	16,1	2	CWD-D
		GRABARKA	05-01-1-02-99 -b -00	CWD-H	Całk. wyrób drewna HARWESTER	-----	M3	310,00	15,9	2	CWD-D
		GRABARKA	05-01-1-02-99 -b -00	CWD-P	Całk. wyrób drewna PILARKA	-----	M3	54,00	59,7	2	CWD-D
		GRABARKA	05-01-1-02-99 -b -00	ZRYW HARW	zrywka po poz. harwesterowym	-----	M3	310,00	41,56	2	CWD-D
		GRABARKA	05-01-1-02-99 -b -00	ZRYW PIL	zrywka po poz. pilarką	-----	M3	54,00	9,57	2	CWD-D
	PM	GRABARKA	05-01-1-02- - -	GODZ MH8	prace godz. wyk. ciągnikiem	-----	H	50,00	-	210	GODZ MH8
	POZ-P	GRABARKA	05-01-1-02- - -	GODZ MH8	prace godz. wyk. ciągnikiem	-----	H	100,00	-	210	GODZ MH8
		GRABARKA	05-01-1-02- - -	GODZ RH8	Prace godzinowe ręczne	-----	H	200,00	-	200	GODZ RH8
	PR	GRABARKA	05-01-1-02- - -	CWD-H	Całk. wyrób drewna HARWESTER	-----	M3	40,00	4,55	2	CWD-D
		GRABARKA	05-01-1-02- - -	ZRYW HARW	zrywka po poz. harwesterowym	-----	M3	40,00	7,95	2	CWD-D
	PTP	GRABARKA	05-01-1-02- - -	CWD-H	Całk. wyrób drewna HARWESTER	-----	M3	40,00	2,96	2	CWD-D
		GRABARKA	05-01-1-02- - -	ZRYW HARW	zrywka po poz. harwesterowym	-----	M3	40,00	6,8	2	CWD-D
	PTW	GRABARKA	05-01-1-02- - -	CWD-H	Całk. wyrób drewna HARWESTER	-----	M3	10,00	0,74	2	CWD-D
		GRABARKA	05-01-1-02- - -	ZRYW HARW	zrywka po poz. harwesterowym	-----	M3	10,00	1,7	2	CWD-D
	TPP	GRABARKA	05-01-1-02-48A -c -00	CWD-H	Całk. wyrób drewna HARWESTER	-----	M3	70,00	6,99	2	CWD-D
		GRABARKA	05-01-1-02-48A -c -00	ZRYW HARW	zrywka po poz. harwesterowym	-----	M3	70,00	12,04	2	CWD-D
		GRABARKA	05-01-1-02-59 -a -00	CWD-H	Całk. wyrób drewna HARWESTER	-----	M3	440,00	35,59	2	CWD-D
		GRABARKA	05-01-1-02-59 -a -00	CWD-P	Całk. wyrób drewna PILARKA	-----	M3	45,00	59,89	2	CWD-D
		GRABARKA	05-01-1-02-59 -a -00	ZRYW HARW	zrywka po poz. harwesterowym	-----	M3	440,00	76,04	2	CWD-D
		GRABARKA	05-01-1-02-59 -a -00	ZRYW PIL	zrywka po poz. pilarką	-----	M3	45,00	7,82	2	CWD-D
		GRABARKA	05-01-1-02-61 -f -00	CWD-H	Całk. wyrób drewna HARWESTER	-----	M3	95,00	8,23	2	CWD-D
		GRABARKA	05-01-1-02-61 -f -00	CWD-P	Całk. wyrób drewna PILARKA	-----	M3	10,00	13,69	2	CWD-D
		GRABARKA	05-01-1-02-61 -f -00	ZRYW HARW	zrywka po poz. harwesterowym	-----	M3	95,00	15,15	2	CWD-D
		GRABARKA	05-01-1-02-61 -f -00	ZRYW PIL	zrywka po poz. pilarką	-----	M3	10,00	1,75	2	CWD-D
		GRABARKA	05-01-1-02-79 -l -00	CWD-H	Całk. wyrób drewna HARWESTER	-----	M3	42,00	4,43	2	CWD-D

Szczegółowy rozmiar prac według grup czynności, czynności i lokalizacji

Pakiet: 2

Dział	Grupa czynn.	Leśnictwo/ Szkółka/ Inwentarz	Adres	Kod czynności do wyceny	Nazwa czynności	Stopień trudności	J.M.	Ilość	roboczo-godziny	Nr poz. OSTWPL	Kod czynności do rozliczeń
POZ	TPP	GRABARKA	05-01-1-02-79 -l -00	CWD-P	Całk. wyrób drewna PILARKA	-----	M3	1,00	1,58	2	CWD-D
		GRABARKA	05-01-1-02-79 -l -00	ZRYW HARW	zrywka po poz. harwesterowym	-----	M3	42,00	6,71	2	CWD-D
		GRABARKA	05-01-1-02-79 -l -00	ZRYW PIL	zrywka po poz. pilarką	-----	M3	1,00	0,18	2	CWD-D
		GRABARKA	05-01-1-02-80 -a -00	CWD-H	Całk. wyrób drewna HARWESTER	-----	M3	39,00	3,45	2	CWD-D
		GRABARKA	05-01-1-02-80 -a -00	CWD-P	Całk. wyrób drewna PILARKA	-----	M3	1,00	1,58	2	CWD-D
		GRABARKA	05-01-1-02-80 -a -00	ZRYW HARW	zrywka po poz. harwesterowym	-----	M3	39,00	5,95	2	CWD-D
		GRABARKA	05-01-1-02-80 -a -00	ZRYW PIL	zrywka po poz. pilarką	-----	M3	1,00	0,18	2	CWD-D
		GRABARKA	05-01-1-02-80 -f -00	CWD-H	Całk. wyrób drewna HARWESTER	-----	M3	250,00	25,66	2	CWD-D
		GRABARKA	05-01-1-02-80 -f -00	CWD-P	Całk. wyrób drewna PILARKA	-----	M3	10,00	15,57	2	CWD-D
		GRABARKA	05-01-1-02-80 -f -00	ZRYW HARW	zrywka po poz. harwesterowym	-----	M3	250,00	47,05	2	CWD-D
		GRABARKA	05-01-1-02-80 -f -00	ZRYW PIL	zrywka po poz. pilarką	-----	M3	10,00	1,89	2	CWD-D
		GRABARKA	05-01-1-02-80 -h -00	CWD-H	Całk. wyrób drewna HARWESTER	-----	M3	48,00	4,15	2	CWD-D
		GRABARKA	05-01-1-02-80 -h -00	CWD-P	Całk. wyrób drewna PILARKA	-----	M3	2,00	3,08	2	CWD-D
		GRABARKA	05-01-1-02-80 -h -00	ZRYW HARW	zrywka po poz. harwesterowym	-----	M3	48,00	7,38	2	CWD-D
		GRABARKA	05-01-1-02-80 -h -00	ZRYW PIL	zrywka po poz. pilarką	-----	M3	2,00	0,36	2	CWD-D
		GRABARKA	05-01-1-02-80 -k -00	CWD-H	Całk. wyrób drewna HARWESTER	-----	M3	98,00	8,32	2	CWD-D
		GRABARKA	05-01-1-02-80 -k -00	CWD-P	Całk. wyrób drewna PILARKA	-----	M3	5,00	7,46	2	CWD-D
		GRABARKA	05-01-1-02-80 -k -00	ZRYW HARW	zrywka po poz. harwesterowym	-----	M3	98,00	14,98	2	CWD-D
		GRABARKA	05-01-1-02-80 -k -00	ZRYW PIL	zrywka po poz. pilarką	-----	M3	5,00	0,86	2	CWD-D
		GRABARKA	05-01-1-02-80 -l -00	CWD-H	Całk. wyrób drewna HARWESTER	-----	M3	63,00	5,28	2	CWD-D
		GRABARKA	05-01-1-02-80 -l -00	CWD-P	Całk. wyrób drewna PILARKA	-----	M3	9,00	11,95	2	CWD-D
		GRABARKA	05-01-1-02-80 -l -00	ZRYW HARW	zrywka po poz. harwesterowym	-----	M3	63,00	10,74	2	CWD-D
		GRABARKA	05-01-1-02-80 -l -00	ZRYW PIL	zrywka po poz. pilarką	-----	M3	9,00	1,52	2	CWD-D
		GRABARKA	05-01-1-02-95 -a -00	CWD-H	Całk. wyrób drewna HARWESTER	-----	M3	405,00	41,98	2	CWD-D
		GRABARKA	05-01-1-02-95 -a -00	CWD-P	Całk. wyrób drewna PILARKA	-----	M3	5,00	8,51	2	CWD-D
		GRABARKA	05-01-1-02-95 -a -00	ZRYW HARW	zrywka po poz. harwesterowym	-----	M3	405,00	66,66	2	CWD-D
		GRABARKA	05-01-1-02-95 -a -00	ZRYW PIL	zrywka po poz. pilarką	-----	M3	5,00	1,01	2	CWD-D
	TWP	GRABARKA	05-01-1-02-51A -a -00	CWD-H	Całk. wyrób drewna HARWESTER	-----	M3	200,00	33,82	2	CWD-D
		GRABARKA	05-01-1-02-51A -a -00	CWD-P	Całk. wyrób drewna PILARKA	-----	M3	20,00	29,31	2	CWD-D
		GRABARKA	05-01-1-02-51A -a -00	ZRYW HARW	zrywka po poz. harwesterowym	-----	M3	200,00	42,81	2	CWD-D
		GRABARKA	05-01-1-02-51A -a -00	ZRYW PIL	zrywka po poz. pilarką	-----	M3	20,00	3,53	2	CWD-D
		GRABARKA	05-01-1-02-52B -a -00	CWD-P	Całk. wyrób drewna PILARKA	-----	M3	17,00	13,48	2	CWD-D
		GRABARKA	05-01-1-02-52B -a -00	ZRYW PIL	zrywka po poz. pilarką	-----	M3	17,00	2,93	2	CWD-D
		GRABARKA	05-01-1-02-52B -c -00	CWD-H	Całk. wyrób drewna HARWESTER	-----	M3	19,00	2,1	2	CWD-D
		GRABARKA	05-01-1-02-52B -c -00	CWD-P	Całk. wyrób drewna PILARKA	-----	M3	3,00	4,03	2	CWD-D
		GRABARKA	05-01-1-02-52B -c -00	ZRYW HARW	zrywka po poz. harwesterowym	-----	M3	19,00	3,47	2	CWD-D
		GRABARKA	05-01-1-02-52B -c -00	ZRYW PIL	zrywka po poz. pilarką	-----	M3	3,00	0,45	2	CWD-D
		GRABARKA	05-01-1-02-56A -f -00	CWD-H	Całk. wyrób drewna HARWESTER	-----	M3	20,00	2,45	2	CWD-D
		GRABARKA	05-01-1-02-56A -f -00	ZRYW HARW	zrywka po poz. harwesterowym	-----	M3	20,00	4,03	2	CWD-D
		GRABARKA	05-01-1-02-61 -g -00	CWD-P	Całk. wyrób drewna PILARKA	-----	M3	30,00	28,97	2	CWD-D
		GRABARKA	05-01-1-02-61 -g -00	ZRYW PIL	zrywka po poz. pilarką	-----	M3	30,00	6,03	2	CWD-D
		GRABARKA	05-01-1-02-61 -h -00	CWD-P	Całk. wyrób drewna PILARKA	-----	M3	20,00	18,89	2	CWD-D
		GRABARKA	05-01-1-02-61 -h -00	ZRYW PIL	zrywka po poz. pilarką	-----	M3	20,00	3,87	2	CWD-D
		GRABARKA	05-01-1-02-66 -b -00	CWD-P	Całk. wyrób drewna PILARKA	-----	M3	98,00	96,34	2	CWD-D
		GRABARKA	05-01-1-02-66 -b -00	ZRYW PIL	zrywka po poz. pilarką	-----	M3	98,00	21,16	2	CWD-D
		GRABARKA	05-01-1-02-71A -g -00	CWD-H	Całk. wyrób drewna HARWESTER	-----	M3	31,00	4,55	2	CWD-D
		GRABARKA	05-01-1-02-71A -g -00	CWD-P	Całk. wyrób drewna PILARKA	-----	M3	2,00	2,89	2	CWD-D
		GRABARKA	05-01-1-02-71A -g -00	ZRYW HARW	zrywka po poz. harwesterowym	-----	M3	31,00	7,25	2	CWD-D
		GRABARKA	05-01-1-02-71A -g -00	ZRYW PIL	zrywka po poz. pilarką	-----	M3	2,00	0,41	2	CWD-D
		GRABARKA	05-01-1-02-77 -b -00	CWD-H	Całk. wyrób drewna HARWESTER	-----	M3	81,00	9,36	2	CWD-D

Szczegółowy rozmiar prac według grup czynności, czynności i lokalizacji

Pakiet: 2

Dział	Grupa czynn.	Leśnictwo/ Szkółka/ Inwentarz	Adres	Kod czynności do wyceny	Nazwa czynności	Stopień trudności	J.M.	Ilość	roboczo-godziny	Nr poz. OSTWPL	Kod czynności do rozliczeń
POZ	TWP	GRABARKA	05-01-1-02-77 -b -00	CWD-P	Całk. wyrób drewna PILARKA	-----	M3	70,00	84,87	2	CWD-D
		GRABARKA	05-01-1-02-77 -b -00	ZRYW HARW	zrywka po poz. harwesterowym	-----	M3	81,00	15,56	2	CWD-D
		GRABARKA	05-01-1-02-77 -b -00	ZRYW PIL	zrywka po poz. pilarką	-----	M3	70,00	9,59	2	CWD-D
		GRABARKA	05-01-1-02-86 -b -00	CWD-H	Całk. wyrób drewna HARWESTER	-----	M3	85,00	13,28	2	CWD-D
		GRABARKA	05-01-1-02-86 -b -00	ZRYW HARW	zrywka po poz. harwesterowym	-----	M3	85,00	19,46	2	CWD-D

Szczegółowy rozmiar prac według grup czynności, czynności i lokalizacji

Pakiet: 3

Dział	Grupa czynn.	Leśnictwo/ Szkółka/ Inwentarz	Adres	Kod czynności do wyceny	Nazwa czynności	Stopień trudności	J.M.	Ilość	roboczo-godziny	Nr poz. OSTWPL	Kod czynności do rozliczeń
HOD	AGROT	RUDKA	05-01-1-03-10 -c -00	P ZRB<150	porządk. zrębów int. < 150m3	1	HA	1,47	-	15	PORZ-ZRB
		RUDKA	05-01-1-03-12 -f -00	P ZRB<150	porządk. zrębów int. < 150m3	1	HA	2,08	-	15	PORZ-ZRB
		RUDKA	05-01-1-03-14 -d -00	PPOD>62N	Wyn.z.u.pow61%pokr.podsz.1-2.n	-----	HA	2,57	65,72	23	PPOD N
		RUDKA	05-01-1-03-14 -d -00	P ZRB<150	porządk. zrębów int. < 150m3	1	HA	2,57	-	15	PORZ-ZRB
		RUDKA	05-01-1-03-14 -d -00	ROZDR-PP	rozdrab.poz.pozręb.bez m.z gle	3	HA	2,57	46,07	38	ROZDR-PP
		RUDKA	05-01-1-03-14 -d -00	WPOD>6BN	Wyc.b.u.pow 60%pokr.podsz. niz	1	HA	2,57	-	21	WPOD-BN
		RUDKA	05-01-1-03-23 -c -00	P ZRB<150	porządk. zrębów int. < 150m3	1	HA	2,56	-	15	PORZ-ZRB
		RUDKA	05-01-1-03-38 -b -00	PPOD-62N	Wyn.z.u.31-60%pokr.podsz.1-2.n	-----	HA	3,22	61,76	23	PPOD N
		RUDKA	05-01-1-03-38 -b -00	P ZRB<250	porz. zrębów int. 150-249 m3	1	HA	3,22	-	15	PORZ-ZRB
		RUDKA	05-01-1-03-38 -b -00	ROZDR-PP	rozdrab.poz.pozręb.bez m.z gle	2	HA	3,22	47,3	38	ROZDR-PP
		RUDKA	05-01-1-03-38 -b -00	WPOD-6BN	Wyc.b.u.31-60%pokr.podsz. niz	1	HA	3,22	-	21	WPOD-BN
		RUDKA	05-01-1-03-41 -d -00	PPOD-63N	Wyn.z.u.31-60%pokr.podsz.>2m.n	-----	HA	0,70	17,9	23	PPOD N
		RUDKA	05-01-1-03-41 -d -00	P ZRB>250	porz. zrębów int. pow 249 m3	1	HA	0,70	-	15	PORZ-ZRB
		RUDKA	05-01-1-03-41 -d -00	WPOD-6BN	Wyc.b.u.31-60%pokr.podsz. niz	1	HA	0,70	-	21	WPOD-BN
		RUDKA	05-01-1-03-42 -b -00	PPOD>63N	Wyn.z.u.pow61%pokr.podsz.>2m.n	-----	HA	1,52	55,53	23	PPOD N
		RUDKA	05-01-1-03-42 -b -00	P ZRB<150	porządk. zrębów int. < 150m3	1	HA	1,52	-	15	PORZ-ZRB
		RUDKA	05-01-1-03-42 -b -00	WPOD>6BN	Wyc.b.u.pow 60%pokr.podsz. niz	1	HA	1,52	-	21	WPOD-BN
	CP	RUDKA	05-01-1-03-116 -c -00	CP>30D<40	CP-nach <40%, II Gr.gat,31-50%	2	HA	1,06	34,07	132	CP-W
		RUDKA	05-01-1-03-121 -b -00	CP>05D<40	CP-nach <40%, II Gr.gat, 6-30%	2	HA	0,94	23,81	132	CP-W
		RUDKA	05-01-1-03-122 -a -00	CP>05D<40	CP-nach <40%, II Gr.gat, 6-30%	2	HA	0,64	14,74	132	CP-W
		RUDKA	05-01-1-03-122 -m -00	CP>05D<40	CP-nach <40%, II Gr.gat, 6-30%	2	HA	0,22	5,07	132	CP-W
		RUDKA	05-01-1-03-122 -m -00	CZ>30S<40	CZ-nach <40%, I Gr.gat,31-50%	2	HA	0,51	11,73	132	CP-W
		RUDKA	05-01-1-03-14A -k -00	CZ>30S<40	CZ-nach <40%, I Gr.gat,31-50%	2	HA	3,13	72,02	132	CP-W
		RUDKA	05-01-1-03-232 -h -00	CP>05D<40	CP-nach <40%, II Gr.gat, 6-30%	2	HA	0,73	20,17	132	CP-W
		RUDKA	05-01-1-03-232 -h -00	CZ>05S<40	CZ-nach <40%, I Gr.gat, 6-30%	2	HA	0,74	13,42	132	CP-W
		RUDKA	05-01-1-03-41 -f -00	CP>05D<40	CP-nach <40%, II Gr.gat, 6-30%	3	HA	0,19	5,14	132	CP-W
		RUDKA	05-01-1-03-41 -f -00	CZ>50S<40	CZ-nach <40%, I Gr.gat,51-75%	2	HA	1,70	48,19	132	CP-W
	CW	RUDKA	05-01-1-03-120 -c -00	CW>05D<40	CW-nach <40%, II Gr.gat, 6-30%	3	HA	0,62	18,75	128	CW-W
		RUDKA	05-01-1-03-120 -c -00	CZ>05S<40	CZ-nach <40%, I Gr.gat, 6-30%	2	HA	0,07	1,27	128	CW-W
		RUDKA	05-01-1-03-121 -b -00	CW<05D<40	CW-nach <40%, II Gr.gat, < 5%	2	HA	0,22	4,65	128	CW-W
		RUDKA	05-01-1-03-121 -b -00	CZ>05S<40	CZ-nach <40%, I Gr.gat, 6-30%	2	HA	1,83	33,18	128	CW-W
		RUDKA	05-01-1-03-121 -g -00	CW>05D<40	CW-nach <40%, II Gr.gat, 6-30%	2	HA	0,71	18,28	128	CW-W
		RUDKA	05-01-1-03-122 -a -00	CW<05D<40	CW-nach <40%, II Gr.gat, < 5%	2	HA	0,17	3,59	128	CW-W
		RUDKA	05-01-1-03-122 -a -00	CZ>05S<40	CZ-nach <40%, I Gr.gat, 6-30%	2	HA	1,40	25,39	128	CW-W
		RUDKA	05-01-1-03-122 -b -00	CW>05D<40	CW-nach <40%, II Gr.gat, 6-30%	2	HA	0,61	15,71	128	CW-W
		RUDKA	05-01-1-03-18 -a -00	CW<05D<40	CW-nach <40%, II Gr.gat, < 5%	2	HA	0,35	7,4	128	CW-W
		RUDKA	05-01-1-03-18 -a -00	CZ>05S<40	CZ-nach <40%, I Gr.gat, 6-30%	2	HA	3,11	56,39	128	CW-W
		RUDKA	05-01-1-03-18 -f -00	CZ>05S<40	CZ-nach <40%, I Gr.gat, 6-30%	2	HA	1,43	25,93	128	CW-W
		RUDKA	05-01-1-03-38 -b -00	CW>05D<40	CW-nach <40%, II Gr.gat, 6-30%	2	HA	1,50	38,62	128	CW-W
	NAT-WPG	RUDKA	05-01-1-03-14 -d -00	WYK-PASCZ	wyorywanie bruzd-pług leśny	3	KMTR	15,12	11,67	72	WYK-PASCZ
		RUDKA	05-01-1-03-38 -b -00	WYK-PASCZ	wyorywanie bruzd-pług leśny	2	KMTR	18,76	11,61	72	WYK-PASCZ
		RUDKA	05-01-1-03-41 -d -00	WYK-PASCZ	wyorywanie bruzd-pług leśny	2	KMTR	3,94	2,44	72	WYK-PASCZ
		RUDKA	05-01-1-03-42 -b -00	WYK-PASCZ	wyorywanie bruzd-pług leśny	3	KMTR	8,47	6,54	72	WYK-PASCZ
	ODN-ZŁOŻ	RUDKA	05-01-1-03-43 -a -00	DOW-SADZ	dowóz sadzonek	1	TSZT	8,09	-	111	DOW-SADZ
		RUDKA	05-01-1-03-43 -a -00	SAD-B<150	sadz.zakryty s.korz.brył do150	2	TSZT	8,09	75,48	106	SAD-BRYŁ
		RUDKA	05-01-1-03-43 -a -00	WYK-PA5CZ	wyoryw.bruzd pług leś.do 0.5ha	2	KMTR	9,71	7,6	73	WYK-PA5CZ
		RUDKA	05-01-1-03-43 -a -00	ZAŁ-1LL	załad.1lat.liś.rozład.-zabezp.	1	TSZT	8,09	1,03	111	DOW-SADZ
		RUDKA	05-01-1-03-9 -c -00	DOW-SADZ	dowóz sadzonek	1	TSZT	8,33	-	111	DOW-SADZ
		RUDKA	05-01-1-03-9 -c -00	SAD-B<150	sadz.zakryty s.korz.brył do150	1	TSZT	8,33	52,53	106	SAD-BRYŁ
		RUDKA	05-01-1-03-9 -c -00	WYK-PA5CZ	wyoryw.bruzd pług leś.do 0.5ha	1	KMTR	10,00	6,27	73	WYK-PA5CZ
		RUDKA	05-01-1-03-9 -c -00	ZAŁ-1LL	załad.1lat.liś.rozład.-zabezp.	1	TSZT	8,33	1,06	111	DOW-SADZ
	PIEL	RUDKA	05-01-1-03- - -	KOSZ UA	Wyk chw i us zb nal st. I-II	-----	HA	10,00	195	123	KOSZ UA
		RUDKA	05-01-1-03- - -	KOSZ UB	Wyk chw i us zb nal st. III-IV	-----	HA	8,00	273	124	KOSZ UB
		RUDKA	05-01-1-03- - -	KOSZ UC	Wyk chw i us zb nal st. V-VI	-----	HA	1,00	55	125	KOSZ UC
		RUDKA	05-01-1-03- - -	PIEL-C	pielęgn.miedzyrz.co drugi rząd	3	HA	5,00	12,33	118	PIEL-C

Szczegółowy rozmiar prac według grup czynności, czynności i lokalizacji

Pakiet: 3

Dział	Grupa czynn.	Leśnictwo/ Szkółka/ Inwentarz	Adres	Kod czynności do wyceny	Nazwa czynności	Stopień trudności	J.M.	Ilość	roboczo-godziny	Nr poz. OSTWPL	Kod czynności do rozliczeń
HOD	PL-CHOIN	RUDKA	05-01-1-03-122 -c -00	DOŁ-2I	dołow. 2-3 lat. igl. z donies.	1	TSZT	1,29	0,62	111	DOW-SADZ
		RUDKA	05-01-1-03-122 -c -00	DOW-SADZ	dowóz sadzonek	1	TSZT	1,29	-	111	DOW-SADZ
		RUDKA	05-01-1-03-122 -c -00	SADZ-WM	sadzenie wielolatek w jamkę	1	TSZT	1,29	28,49	103	SADZ WIEL
		RUDKA	05-01-1-03-122 -c -00	WYK-PA5CZ	wyoryw.bruzd pług leś.do 0.5ha	1	KMTR	1,94	1,22	73	WYK-PA5CZ
		RUDKA	05-01-1-03-122 -c -00	ZAŁ-2IL	załad.2-3l.igl.rozład. zabezp.	1	TSZT	1,29	0,18	111	DOW-SADZ
	POPR	RUDKA	05-01-1-03-125A -i -00	DOŁ-2L	dołow. 2-3 l liśc. z donies.	1	TSZT	1,23	0,81	111	DOW-SADZ
		RUDKA	05-01-1-03-125A -i -00	DOW-SADZ	dowóz sadzonek	1	TSZT	1,23	-	111	DOW-SADZ
		RUDKA	05-01-1-03-125A -i -00	POPR-WM	sadzenie wielol.w jamkę w popr	2	TSZT	1,23	37,83	105	SADZ POP
		RUDKA	05-01-1-03-125A -i -00	WYK-PA5CZ	wyoryw.bruzd pług leś.do 0.5ha	2	KMTR	1,47	1,15	73	WYK-PA5CZ
		RUDKA	05-01-1-03-125A -i -00	ZAŁ-2LL	załad.2-3l.liś.rozład. zabezp.	1	TSZT	1,23	0,22	111	DOW-SADZ
OCHRL	O-GRODZN	RUDKA	05-01-1-03-10 -c -00	GODZ SIAT	Godz. transp. siatki	1	H	1,00	-	143	GRODZ-SN
		RUDKA	05-01-1-03-10 -c -00	GRODZ-SN	grodzenie upraw siatką niziny	2	HM	7,30	100,33	143	GRODZ-SN
		RUDKA	05-01-1-03-12 -f -00	GODZ SIAT	Godz. transp. siatki	1	H	1,00	-	143	GRODZ-SN
		RUDKA	05-01-1-03-12 -f -00	GRODZ-SN	grodzenie upraw siatką niziny	2	HM	9,40	129,19	143	GRODZ-SN
		RUDKA	05-01-1-03-23 -c -00	GODZ SIAT	Godz. transp. siatki	1	H	1,00	-	143	GRODZ-SN
		RUDKA	05-01-1-03-23 -c -00	GRODZ-SN	grodzenie upraw siatką niziny	2	HM	8,00	109,95	143	GRODZ-SN
		RUDKA	05-01-1-03-43 -a -00	GODZ RSIA	Godz. transp. siatki rozb	1	H	1,00	-	145	GRODZ-SRN
		RUDKA	05-01-1-03-43 -a -00	GODZ SIAT	Godz. transp. siatki	1	H	1,00	-	143	GRODZ-SN
		RUDKA	05-01-1-03-43 -a -00	GRODZ-SN	grodzenie upraw siatką niziny	2	HM	5,40	74,22	143	GRODZ-SN
		RUDKA	05-01-1-03-43 -a -00	GRODZ-SRN	Grodz. upraw siatką rozb.nizin	2	HM	5,40	81,64	145	GRODZ-SRN
		RUDKA	05-01-1-03-9 -c -00	GODZ SIAT	Godz. transp. siatki	1	H	1,00	-	143	GRODZ-SN
		RUDKA	05-01-1-03-9 -c -00	GRODZ-SN	grodzenie upraw siatką niziny	1	HM	12,00	136,16	143	GRODZ-SN
	O-GRODZR	RUDKA	05-01-1-03-124 -d -00	GODZ DSIA	Godz. transp. siatki po rozb.	1	H	1,00	-	150	GRODZ-DEM
		RUDKA	05-01-1-03-124 -d -00	GODZ RH23	Prace godzinowe ręczne	1	H	5,00	-	201	GODZ RH23
		RUDKA	05-01-1-03-124 -d -00	GRODZ-DEM	Demontaż grodzeń	4	HM	4,50	51,12	150	GRODZ-DEM
		RUDKA	05-01-1-03-124 -m -00	GODZ DSIA	Godz. transp. siatki po rozb.	1	H	1,00	-	150	GRODZ-DEM
		RUDKA	05-01-1-03-124 -m -00	GODZ RH23	Prace godzinowe ręczne	1	H	5,00	-	201	GODZ RH23
		RUDKA	05-01-1-03-124 -m -00	GRODZ-DEM	Demontaż grodzeń	2	HM	5,50	20,55	150	GRODZ-DEM
	O-GRODZS	RUDKA	05-01-1-03- - -	GODZ KGR	Godz. transp. konserw. grodz.	1	H	10,00	-	151	K GRODZEŃ
		RUDKA	05-01-1-03- - -	K GRODZEŃ	Napr. (kons.) ogr. upraw leśn.	1	H	35,00	-	151	K GRODZEŃ
	O-PROGNG	RUDKA	05-01-1-03-14 -d -00	SZUK-PĘDR	badanie zapędraczenia gleby	3	SZT	16,00	16,96	160	SZUK-PĘDR
		RUDKA	05-01-1-03-38 -b -00	SZUK-PĘDR	badanie zapędraczenia gleby	2	SZT	20,00	16,96	160	SZUK-PĘDR
		RUDKA	05-01-1-03-41 -d -00	SZUK-PĘDR	badanie zapędraczenia gleby	2	SZT	5,00	4,24	160	SZUK-PĘDR
		RUDKA	05-01-1-03-42 -b -00	SZUK-PĘDR	badanie zapędraczenia gleby	3	SZT	10,00	10,6	160	SZUK-PĘDR
	O-PROGNŚ	RUDKA	05-01-1-03- - -	SZUK-OWAD	Próbne poszukiw.owad.m.podokap	1	SZT	5,00	16,1	162	SZUK-OWAD
	O-SMIECI	RUDKA	05-01-1-03- - -	GODZ MH8	prace godz. wyk. ciągnikiem	1	H	5,00	-	210	GODZ MH8
		RUDKA	05-01-1-03- - -	GODZ RH8	Prace godzinowe ręczne	1	H	10,00	-	200	GODZ RH8
OCHRP	P-POŻAR	RUDKA	05-01-1-03- - -	GODZ MH8	prace godz. wyk. ciągnikiem	-----	H	20,00	-	210	GODZ MH8
		RUDKA	05-01-1-03- - -	GODZ RH8	Prace godzinowe ręczne	-----	H	70,00	-	200	GODZ RH8
POZ	IIB	RUDKA	05-01-1-03-41 -d -00	CWD-H	Całk. wyrób drewna HARWESTER	-----	M3	178,00	7,16	2	CWD-D
		RUDKA	05-01-1-03-41 -d -00	CWD-P	Całk. wyrób drewna PILARKA	-----	M3	55,00	42,72	2	CWD-D
		RUDKA	05-01-1-03-41 -d -00	ZRYW HARW	zrywka po poz. harwesterowym	-----	M3	178,00	23,2	2	CWD-D
		RUDKA	05-01-1-03-41 -d -00	ZRYW PIL	zrywka po poz. pilarką	-----	M3	55,00	9,12	2	CWD-D
	IIIAU	RUDKA	05-01-1-03-14 -d -00	CWD-H	Całk. wyrób drewna HARWESTER	-----	M3	278,00	20,37	2	CWD-D
		RUDKA	05-01-1-03-14 -d -00	CWD-P	Całk. wyrób drewna PILARKA	-----	M3	307,00	192,94	2	CWD-D
		RUDKA	05-01-1-03-14 -d -00	ZRYW HARW	zrywka po poz. harwesterowym	-----	M3	278,00	52,1	2	CWD-D
		RUDKA	05-01-1-03-14 -d -00	ZRYW PIL	zrywka po poz. pilarką	-----	M3	307,00	50,26	2	CWD-D
		RUDKA	05-01-1-03-38 -b -00	CWD-H	Całk. wyrób drewna HARWESTER	-----	M3	885,00	37,53	2	CWD-D
		RUDKA	05-01-1-03-38 -b -00	CWD-P	Całk. wyrób drewna PILARKA	-----	M3	155,00	147,06	2	CWD-D
		RUDKA	05-01-1-03-38 -b -00	ZRYW HARW	zrywka po poz. harwesterowym	-----	M3	885,00	98,98	2	CWD-D
		RUDKA	05-01-1-03-38 -b -00	ZRYW PIL	zrywka po poz. pilarką	-----	M3	155,00	28,42	2	CWD-D
		RUDKA	05-01-1-03-42 -b -00	CWD-H	Całk. wyrób drewna HARWESTER	-----	M3	240,00	17,45	2	CWD-D

Szczegółowy rozmiar prac według grup czynności, czynności i lokalizacji

Pakiet: 3

Dział	Grupa czynn.	Leśnictwo/ Szkółka/ Inwentarz	Adres	Kod czynności do wyceny	Nazwa czynności	Stopień trudności	J.M.	Ilość	roboczo-godziny	Nr poz. OSTWPL	Kod czynności do rozliczeń
POZ	IIIAU	RUDKA	05-01-1-03-42 -b -00	CWD-P	Całk. wyrób drewna PILARKA	-----	M3	80,00	73,19	2	CWD-D
		RUDKA	05-01-1-03-42 -b -00	ZRYW HARW	zrywka po poz. harwesterowym	-----	M3	240,00	38,12	2	CWD-D
		RUDKA	05-01-1-03-42 -b -00	ZRYW PIL	zrywka po poz. pilarką	-----	M3	80,00	13,14	2	CWD-D
	PM	RUDKA	05-01-1-03- - -	GODZ MH8	prace godz. wyk. ciągnikiem	-----	H	50,00	-	210	GODZ MH8
	POZ-P	RUDKA	05-01-1-03- - -	GODZ MH8	prace godz. wyk. ciągnikiem	-----	H	100,00	-	210	GODZ MH8
		RUDKA	05-01-1-03- - -	GODZ RH8	Prace godzinowe ręczne	-----	H	200,00	-	200	GODZ RH8
	PR	RUDKA	05-01-1-03- - -	CWD-H	Całk. wyrób drewna HARWESTER	-----	M3	40,00	4,55	2	CWD-D
		RUDKA	05-01-1-03- - -	ZRYW HARW	zrywka po poz. harwesterowym	-----	M3	40,00	7,95	2	CWD-D
	PRZEST	RUDKA	05-01-1-03-10 -c -00	CWD-H	Całk. wyrób drewna HARWESTER	-----	M3	13,00	0,45	2	CWD-D
		RUDKA	05-01-1-03-10 -c -00	ZRYW HARW	zrywka po poz. harwesterowym	-----	M3	13,00	1,55	2	CWD-D
		RUDKA	05-01-1-03-12 -f -00	CWD-H	Całk. wyrób drewna HARWESTER	-----	M3	57,00	1,94	2	CWD-D
		RUDKA	05-01-1-03-12 -f -00	ZRYW HARW	zrywka po poz. harwesterowym	-----	M3	57,00	6,07	2	CWD-D
		RUDKA	05-01-1-03-23 -c -00	CWD-H	Całk. wyrób drewna HARWESTER	-----	M3	70,00	2,1	2	CWD-D
		RUDKA	05-01-1-03-23 -c -00	ZRYW HARW	zrywka po poz. harwesterowym	-----	M3	70,00	7,06	2	CWD-D
	PTP	RUDKA	05-01-1-03- - -	CWD-H	Całk. wyrób drewna HARWESTER	-----	M3	40,00	2,96	2	CWD-D
		RUDKA	05-01-1-03- - -	ZRYW HARW	zrywka po poz. harwesterowym	-----	M3	40,00	6,8	2	CWD-D
	PTW	RUDKA	05-01-1-03- - -	CWD-H	Całk. wyrób drewna HARWESTER	-----	M3	10,00	0,74	2	CWD-D
		RUDKA	05-01-1-03- - -	ZRYW HARW	zrywka po poz. harwesterowym	-----	M3	10,00	1,7	2	CWD-D
	TPP	RUDKA	05-01-1-03-18 -d -00	CWD-H	Całk. wyrób drewna HARWESTER	-----	M3	230,00	20,71	2	CWD-D
		RUDKA	05-01-1-03-18 -d -00	ZRYW HARW	zrywka po poz. harwesterowym	-----	M3	230,00	35	2	CWD-D
		RUDKA	05-01-1-03-23 -a -00	CWD-H	Całk. wyrób drewna HARWESTER	-----	M3	127,00	10,72	2	CWD-D
		RUDKA	05-01-1-03-23 -a -00	CWD-P	Całk. wyrób drewna PILARKA	-----	M3	10,00	13,6	2	CWD-D
		RUDKA	05-01-1-03-23 -a -00	ZRYW HARW	zrywka po poz. harwesterowym	-----	M3	127,00	24,47	2	CWD-D
		RUDKA	05-01-1-03-23 -a -00	ZRYW PIL	zrywka po poz. pilarką	-----	M3	10,00	1,74	2	CWD-D
		RUDKA	05-01-1-03-23 -g -00	CWD-H	Całk. wyrób drewna HARWESTER	-----	M3	57,00	4,51	2	CWD-D
		RUDKA	05-01-1-03-23 -g -00	CWD-P	Całk. wyrób drewna PILARKA	-----	M3	15,00	18,48	2	CWD-D
		RUDKA	05-01-1-03-23 -g -00	ZRYW HARW	zrywka po poz. harwesterowym	-----	M3	57,00	9,95	2	CWD-D
		RUDKA	05-01-1-03-23 -g -00	ZRYW PIL	zrywka po poz. pilarką	-----	M3	15,00	2,29	2	CWD-D
		RUDKA	05-01-1-03-39 -a -00	CWD-H	Całk. wyrób drewna HARWESTER	-----	M3	720,00	59,24	2	CWD-D
		RUDKA	05-01-1-03-39 -a -00	CWD-P	Całk. wyrób drewna PILARKA	-----	M3	55,00	75,94	2	CWD-D
		RUDKA	05-01-1-03-39 -a -00	ZRYW HARW	zrywka po poz. harwesterowym	-----	M3	720,00	114,23	2	CWD-D
		RUDKA	05-01-1-03-39 -a -00	ZRYW PIL	zrywka po poz. pilarką	-----	M3	55,00	9,74	2	CWD-D
		RUDKA	05-01-1-03-3 -d -00	CWD-H	Całk. wyrób drewna HARWESTER	-----	M3	825,00	70,38	2	CWD-D
		RUDKA	05-01-1-03-3 -d -00	ZRYW HARW	zrywka po poz. harwesterowym	-----	M3	825,00	133,46	2	CWD-D
		RUDKA	05-01-1-03-42 -h -00	CWD-H	Całk. wyrób drewna HARWESTER	-----	M3	315,00	28,83	2	CWD-D
		RUDKA	05-01-1-03-42 -h -00	CWD-P	Całk. wyrób drewna PILARKA	-----	M3	22,00	33,31	2	CWD-D
		RUDKA	05-01-1-03-42 -h -00	ZRYW HARW	zrywka po poz. harwesterowym	-----	M3	315,00	51,87	2	CWD-D
		RUDKA	05-01-1-03-42 -h -00	ZRYW PIL	zrywka po poz. pilarką	-----	M3	22,00	3,96	2	CWD-D
		RUDKA	05-01-1-03-4 -b -00	CWD-H	Całk. wyrób drewna HARWESTER	-----	M3	263,00	21,22	2	CWD-D
		RUDKA	05-01-1-03-4 -b -00	ZRYW HARW	zrywka po poz. harwesterowym	-----	M3	263,00	48,38	2	CWD-D
		RUDKA	05-01-1-03-4 -d -00	CWD-H	Całk. wyrób drewna HARWESTER	-----	M3	545,00	47,64	2	CWD-D
		RUDKA	05-01-1-03-4 -d -00	ZRYW HARW	zrywka po poz. harwesterowym	-----	M3	545,00	93,82	2	CWD-D
		RUDKA	05-01-1-03-5 -c -00	CWD-H	Całk. wyrób drewna HARWESTER	-----	M3	150,00	11,4	2	CWD-D
		RUDKA	05-01-1-03-5 -c -00	CWD-P	Całk. wyrób drewna PILARKA	-----	M3	8,00	11,2	2	CWD-D
		RUDKA	05-01-1-03-5 -c -00	ZRYW HARW	zrywka po poz. harwesterowym	-----	M3	150,00	26,18	2	CWD-D
		RUDKA	05-01-1-03-5 -c -00	ZRYW PIL	zrywka po poz. pilarką	-----	M3	8,00	1,45	2	CWD-D
		RUDKA	05-01-1-03-5 -j -00	CWD-H	Całk. wyrób drewna HARWESTER	-----	M3	465,00	38,48	2	CWD-D
		RUDKA	05-01-1-03-5 -j -00	CWD-P	Całk. wyrób drewna PILARKA	-----	M3	5,00	8,28	2	CWD-D

Szczegółowy rozmiar prac według grup czynności, czynności i lokalizacji

Pakiet: 3

Dział	Grupa czynn.	Leśnictwo/ Szkółka/ Inwentarz	Adres	Kod czynności do wyceny	Nazwa czynności	Stopień trudności	J.M.	Ilość	roboczo-godziny	Nr poz. OSTWPL	Kod czynności do rozliczeń
POZ	TPP	RUDKA	05-01-1-03-5 -j -00	ZRYW HARW	zrywka po poz. harwesterowym	-----	M3	465,00	74,81	2	CWD-D
		RUDKA	05-01-1-03-5 -j -00	ZRYW PIL	zrywka po poz. pilarką	-----	M3	5,00	0,98	2	CWD-D
		RUDKA	05-01-1-03-6 -f -00	CWD-H	Całk. wyrób drewna HARWESTER	-----	M3	285,00	22,81	2	CWD-D
		RUDKA	05-01-1-03-6 -f -00	CWD-P	Całk. wyrób drewna PILARKA	-----	M3	10,00	14,84	2	CWD-D
		RUDKA	05-01-1-03-6 -f -00	ZRYW HARW	zrywka po poz. harwesterowym	-----	M3	285,00	46,15	2	CWD-D
		RUDKA	05-01-1-03-6 -f -00	ZRYW PIL	zrywka po poz. pilarką	-----	M3	10,00	1,86	2	CWD-D
	TWP	RUDKA	05-01-1-03-15 -c -00	CWD-H	Całk. wyrób drewna HARWESTER	-----	M3	370,00	49,04	2	CWD-D
		RUDKA	05-01-1-03-15 -c -00	CWD-P	Całk. wyrób drewna PILARKA	-----	M3	5,00	8,34	2	CWD-D
		RUDKA	05-01-1-03-15 -c -00	ZRYW HARW	zrywka po poz. harwesterowym	-----	M3	370,00	70,33	2	CWD-D
		RUDKA	05-01-1-03-15 -c -00	ZRYW PIL	zrywka po poz. pilarką	-----	M3	5,00	1,02	2	CWD-D
		RUDKA	05-01-1-03-17 -a -00	CWD-P	Całk. wyrób drewna PILARKA	-----	M3	275,00	236,58	2	CWD-D
		RUDKA	05-01-1-03-17 -a -00	ZRYW PIL	zrywka po poz. pilarką	-----	M3	275,00	53,29	2	CWD-D
		RUDKA	05-01-1-03-3 -a -00	CWD-H	Całk. wyrób drewna HARWESTER	-----	M3	290,00	39,51	2	CWD-D
		RUDKA	05-01-1-03-3 -a -00	CWD-P	Całk. wyrób drewna PILARKA	-----	M3	10,00	15,07	2	CWD-D
		RUDKA	05-01-1-03-3 -a -00	ZRYW HARW	zrywka po poz. harwesterowym	-----	M3	290,00	62,53	2	CWD-D
		RUDKA	05-01-1-03-3 -a -00	ZRYW PIL	zrywka po poz. pilarką	-----	M3	10,00	2,05	2	CWD-D

Szczegółowy rozmiar prac według grup czynności, czynności i lokalizacji

Pakiet: 4

Dział	Grupa czynn.	Leśnictwo/ Szkółka/ Inwentarz	Adres	Kod czynności do wyceny	Nazwa czynności	Stopień trudności	J.M.	Ilość	roboczo-godziny	Nr poz. OSTWPL	Kod czynności do rozliczeń
HOD	AGROT	SZADEK	05-01-2-10-164 -f -00	PPOD-33N	Wyn.z.u.10-30%pokr.podsz.>2m.n	-----	HA	1,43	26,12	23	PPOD N
		SZADEK	05-01-2-10-164 -f -00	P ZRB<150	porządk. zrębów int. < 150m3	1	HA	1,43	-	15	PORZ-ZRB
		SZADEK	05-01-2-10-164 -f -00	WPOD-3BN	Wyc.b.u.10-30%pokr.podsz. niz	1	HA	1,43	-	21	WPOD-BN
		SZADEK	05-01-2-10-164 -g -00	PPOD-33N	Wyn.z.u.10-30%pokr.podsz.>2m.n	-----	HA	0,80	14,61	23	PPOD N
		SZADEK	05-01-2-10-164 -g -00	P ZRB<250	porz. zrębów int. 150-249 m3	1	HA	0,80	-	15	PORZ-ZRB
		SZADEK	05-01-2-10-164 -g -00	WPOD-3BN	Wyc.b.u.10-30%pokr.podsz. niz	1	HA	0,80	-	21	WPOD-BN
		SZADEK	05-01-2-10-165 -c -00	PPOD>63N	Wyn.z.u.pow61%pokr.podsz.>2m.n	-----	HA	3,62	132,25	23	PPOD N
		SZADEK	05-01-2-10-165 -c -00	P ZRB<150	porządk. zrębów int. < 150m3	1	HA	3,62	-	15	PORZ-ZRB
		SZADEK	05-01-2-10-165 -c -00	ROZDR-PP	rozdrab.poz.pozręb.bez m.z gle	3	HA	3,62	64,89	38	ROZDR-PP
		SZADEK	05-01-2-10-165 -c -00	WPOD>6BN	Wyc.b.u.pow 60%pokr.podsz. niz	1	HA	3,62	-	21	WPOD-BN
		SZADEK	05-01-2-10-165 -d -00	PPOD>63N	Wyn.z.u.pow61%pokr.podsz.>2m.n	-----	HA	1,58	57,72	23	PPOD N
		SZADEK	05-01-2-10-165 -d -00	P ZRB<150	porządk. zrębów int. < 150m3	1	HA	1,58	-	15	PORZ-ZRB
		SZADEK	05-01-2-10-165 -d -00	WPOD>6BN	Wyc.b.u.pow 60%pokr.podsz. niz	1	HA	1,58	-	21	WPOD-BN
		SZADEK	05-01-2-10-210 -a -00	PPOD>63N	Wyn.z.u.pow61%pokr.podsz.>2m.n	-----	HA	1,99	72,7	23	PPOD N
		SZADEK	05-01-2-10-210 -a -00	P ZRB<250	porz. zrębów int. 150-249 m3	1	HA	1,99	-	15	PORZ-ZRB
		SZADEK	05-01-2-10-210 -a -00	WPOD>6BN	Wyc.b.u.pow 60%pokr.podsz. niz	1	HA	1,99	-	21	WPOD-BN
		SZADEK	05-01-2-10-226 -c -00	PPOD>63N	Wyn.z.u.pow61%pokr.podsz.>2m.n	-----	HA	3,73	136,26	23	PPOD N
		SZADEK	05-01-2-10-226 -c -00	P ZRB<150	porządk. zrębów int. < 150m3	1	HA	3,73	-	15	PORZ-ZRB
		SZADEK	05-01-2-10-226 -c -00	ROZDR-PP	rozdrab.poz.pozręb.bez m.z gle	3	HA	3,73	66,86	38	ROZDR-PP
		SZADEK	05-01-2-10-226 -c -00	WPOD>6BN	Wyc.b.u.pow 60%pokr.podsz. niz	1	HA	3,73	-	21	WPOD-BN
		SZADEK	05-01-2-10-253 -g -00	PPOD-63N	Wyn.z.u.31-60%pokr.podsz.>2m.n	-----	HA	3,59	91,8	23	PPOD N
		SZADEK	05-01-2-10-253 -g -00	P ZRB<250	porz. zrębów int. 150-249 m3	1	HA	3,59	-	15	PORZ-ZRB
		SZADEK	05-01-2-10-253 -g -00	WPOD-6BN	Wyc.b.u.31-60%pokr.podsz. niz	1	HA	3,59	-	21	WPOD-BN
		SZADEK	05-01-2-10-277 -a -00	PPOD-33N	Wyn.z.u.10-30%pokr.podsz.>2m.n	-----	HA	1,27	23,2	23	PPOD N
		SZADEK	05-01-2-10-277 -a -00	P ZRB<150	porządk. zrębów int. < 150m3	1	HA	1,27	-	15	PORZ-ZRB
		SZADEK	05-01-2-10-277 -a -00	WPOD-3BN	Wyc.b.u.10-30%pokr.podsz. niz	1	HA	1,27	-	21	WPOD-BN
	CP	SZADEK	05-01-2-10-161 -a -00	CP>30D<40	CP-nach <40%, II Gr.gat,31-50%	3	HA	1,58	57,78	132	CP-W
		SZADEK	05-01-2-10-161 -a -00	CZ>05S<40	CZ-nach <40%, I Gr.gat, 6-30%	2	HA	2,36	42,79	132	CP-W
		SZADEK	05-01-2-10-170 -b -00	CP>30D<40	CP-nach <40%, II Gr.gat,31-50%	3	HA	0,40	13,3	132	CP-W
		SZADEK	05-01-2-10-170 -b -00	CZ>05S<40	CZ-nach <40%, I Gr.gat, 6-30%	2	HA	0,60	10,88	132	CP-W
		SZADEK	05-01-2-10-170 -h -00	CP>30D<40	CP-nach <40%, II Gr.gat,31-50%	4	HA	0,32	12,2	132	CP-W
		SZADEK	05-01-2-10-170 -h -00	CZ>05S<40	CZ-nach <40%, I Gr.gat, 6-30%	2	HA	0,48	8,7	132	CP-W
		SZADEK	05-01-2-10-227 -g -00	CP>05D<40	CP-nach <40%, II Gr.gat, 6-30%	3	HA	0,29	7,84	132	CP-W
		SZADEK	05-01-2-10-227 -g -00	CZ>05S<40	CZ-nach <40%, I Gr.gat, 6-30%	2	HA	1,16	21,03	132	CP-W
		SZADEK	05-01-2-10-227 -i -00	CP>30D<40	CP-nach <40%, II Gr.gat,31-50%	2	HA	0,22	7,07	132	CP-W
		SZADEK	05-01-2-10-227 -i -00	CZ>05S<40	CZ-nach <40%, I Gr.gat, 6-30%	3	HA	0,50	10,65	132	CP-W
		SZADEK	05-01-2-10-241 -g -00	CP>05D<40	CP-nach <40%, II Gr.gat, 6-30%	3	HA	1,05	31,24	132	CP-W
		SZADEK	05-01-2-10-241 -g -00	CZ>05S<40	CZ-nach <40%, I Gr.gat, 6-30%	2	HA	1,05	19,04	132	CP-W
		SZADEK	05-01-2-10-243 -c -00	CP>30D<40	CP-nach <40%, II Gr.gat,31-50%	3	HA	1,03	34,24	132	CP-W
		SZADEK	05-01-2-10-244 -b -00	CP>05D<40	CP-nach <40%, II Gr.gat, 6-30%	3	HA	0,83	22,45	132	CP-W
		SZADEK	05-01-2-10-244 -b -00	CZ>05S<40	CZ-nach <40%, I Gr.gat, 6-30%	2	HA	1,92	34,82	132	CP-W
		SZADEK	05-01-2-10-245 -a -00	CP>05D<40	CP-nach <40%, II Gr.gat, 6-30%	3	HA	0,30	8,12	132	CP-W
		SZADEK	05-01-2-10-245 -a -00	CZ>05S<40	CZ-nach <40%, I Gr.gat, 6-30%	3	HA	0,46	9,8	132	CP-W
		SZADEK	05-01-2-10-245 -d -00	CP>05D<40	CP-nach <40%, II Gr.gat, 6-30%	2	HA	1,20	30,4	132	CP-W
		SZADEK	05-01-2-10-245 -d -00	CZ>05S<40	CZ-nach <40%, I Gr.gat, 6-30%	3	HA	1,79	38,13	132	CP-W
		SZADEK	05-01-2-10-253 -d -00	CP>30D<40	CP-nach <40%, II Gr.gat,31-50%	3	HA	1,53	50,86	132	CP-W
		SZADEK	05-01-2-10-253 -d -00	CZ>05S<40	CZ-nach <40%, I Gr.gat, 6-30%	3	HA	1,02	21,73	132	CP-W
		SZADEK	05-01-2-10-255 -b -00	CP>05D<40	CP-nach <40%, II Gr.gat, 6-30%	2	HA	1,92	48,64	132	CP-W
	CW	SZADEK	05-01-2-10-153 -a -00	CW>05D<40	CW-nach <40%, II Gr.gat, 6-30%	3	HA	1,01	30,55	128	CW-W
		SZADEK	05-01-2-10-153 -a -00	CZ>05S<40	CZ-nach <40%, I Gr.gat, 6-30%	2	HA	0,68	12,33	128	CW-W
		SZADEK	05-01-2-10-154 -a -00	CW>05D<40	CW-nach <40%, II Gr.gat, 6-30%	3	HA	0,70	21,17	128	CW-W
		SZADEK	05-01-2-10-154 -a -00	CZ>05S<40	CZ-nach <40%, I Gr.gat, 6-30%	2	HA	0,70	12,69	128	CW-W
		SZADEK	05-01-2-10-159 -b -00	CW>05D<40	CW-nach <40%, II Gr.gat, 6-30%	3	HA	0,83	30,13	128	CW-W
		SZADEK	05-01-2-10-159 -b -00	CZ>05S<40	CZ-nach <40%, I Gr.gat, 6-30%	2	HA	1,24	22,48	128	CW-W

Szczegółowy rozmiar prac według grup czynności, czynności i lokalizacji

Pakiet: 4

Dział	Grupa czynn.	Leśnictwo/ Szkółka/ Inwentarz	Adres	Kod czynności do wyceny	Nazwa czynności	Stopień trudności	J.M.	Ilość	roboczo-godziny	Nr poz. OSTWPL	Kod czynności do rozliczeń
HOD	CW	SZADEK	05-01-2-10-169 -b -00	CW>05D<40	CW-nach <40%, II Gr.gat, 6-30%	3	HA	0,62	18,75	128	CW-W
		SZADEK	05-01-2-10-169 -b -00	CZ>05S<40	CZ-nach <40%, I Gr.gat, 6-30%	3	HA	0,94	20,02	128	CW-W
		SZADEK	05-01-2-10-169 -f -00	CW>30D<40	CW-nach <40%, II Gr.gat,31-50%	3	HA	1,10	40,89	128	CW-W
		SZADEK	05-01-2-10-170 -b -00	CW>05D<40	CW-nach <40%, II Gr.gat, 6-30%	2	HA	0,82	21,11	128	CW-W
		SZADEK	05-01-2-10-170 -b -00	CZ>05S<40	CZ-nach <40%, I Gr.gat, 6-30%	3	HA	1,24	26,41	128	CW-W
		SZADEK	05-01-2-10-170 -h -00	CW>30D<40	CW-nach <40%, II Gr.gat,31-50%	3	HA	0,80	29,74	128	CW-W
		SZADEK	05-01-2-10-170 -h -00	CZ>05S<40	CZ-nach <40%, I Gr.gat, 6-30%	3	HA	0,80	17,04	128	CW-W
		SZADEK	05-01-2-10-212 -a -00	CW>30D<40	CW-nach <40%, II Gr.gat,31-50%	2	HA	0,55	17,97	128	CW-W
		SZADEK	05-01-2-10-212 -a -00	CZ>05S<40	CZ-nach <40%, I Gr.gat, 6-30%	2	HA	0,06	1,09	128	CW-W
		SZADEK	05-01-2-10-226 -b -00	CW>30D<40	CW-nach <40%, II Gr.gat,31-50%	3	HA	1,68	74,93	128	CW-W
		SZADEK	05-01-2-10-226 -b -00	CZ>05S<40	CZ-nach <40%, I Gr.gat, 6-30%	3	HA	3,92	83,5	128	CW-W
		SZADEK	05-01-2-10-245 -a -00	CW>30D<40	CW-nach <40%, II Gr.gat,31-50%	3	HA	0,75	33,45	128	CW-W
		SZADEK	05-01-2-10-245 -a -00	CZ>05S<40	CZ-nach <40%, I Gr.gat, 6-30%	3	HA	1,13	24,07	128	CW-W
		SZADEK	05-01-2-10-245 -d -00	CW>05D<40	CW-nach <40%, II Gr.gat, 6-30%	3	HA	0,58	21,05	128	CW-W
		SZADEK	05-01-2-10-245 -d -00	CZ>05S<40	CZ-nach <40%, I Gr.gat, 6-30%	2	HA	0,88	15,96	128	CW-W
		SZADEK	05-01-2-10-253 -f -00	CW>30D<40	CW-nach <40%, II Gr.gat,31-50%	3	HA	0,98	51	128	CW-W
		SZADEK	05-01-2-10-253 -f -00	CZ>05S<40	CZ-nach <40%, I Gr.gat, 6-30%	3	HA	2,29	48,78	128	CW-W
		SZADEK	05-01-2-10-255 -b -00	CW>30D<40	CW-nach <40%, II Gr.gat,31-50%	3	HA	2,54	113,29	128	CW-W
		SZADEK	05-01-2-10-262 -a -00	CW>30D<40	CW-nach <40%, II Gr.gat,31-50%	3	HA	0,52	19,33	128	CW-W
		SZADEK	05-01-2-10-262 -a -00	CZ>05S<40	CZ-nach <40%, I Gr.gat, 6-30%	3	HA	0,77	16,4	128	CW-W
	NAT-WPG	SZADEK	05-01-2-10-154 -a -00	WYK-PASCZ	wyorywanie bruzd-pług leśny	2	KMTR	19,76	12,23	72	WYK-PASCZ
		SZADEK	05-01-2-10-159 -g -00	WYK-PASCZ	wyorywanie bruzd-pług leśny	2	KMTR	7,82	4,84	72	WYK-PASCZ
		SZADEK	05-01-2-10-212 -g -00	WYK-PASCZ	wyorywanie bruzd-pług leśny	3	KMTR	16,65	12,85	72	WYK-PASCZ
		SZADEK	05-01-2-10-212 -i -00	WYK-PASCZ	wyorywanie bruzd-pług leśny	3	KMTR	11,76	9,08	72	WYK-PASCZ
	ODN-ZŁOŻ	SZADEK	05-01-2-10-151 -b -00	DOŁ-2L	dołow. 2-3 l liśc. z donies.	1	TSZT	13,86	9,09	111	DOW-SADZ
		SZADEK	05-01-2-10-151 -b -00	DOW-SADZ	dowóz sadzonek	1	TSZT	13,86	-	111	DOW-SADZ
		SZADEK	05-01-2-10-151 -b -00	SADZ-WM	sadzenie wielolatek w jamkę	2	TSZT	13,86	382,61	103	SADZ WIEL
		SZADEK	05-01-2-10-151 -b -00	WYK-PA5CZ	wyoryw.bruzd pług leś.do 0.5ha	2	KMTR	12,47	9,76	73	WYK-PA5CZ
		SZADEK	05-01-2-10-151 -b -00	ZAŁ-2LL	załad.2-3l.liś.rozład. zabezp.	1	TSZT	13,86	2,51	111	DOW-SADZ
		SZADEK	05-01-2-10-170 -j -00	DOŁ-2L	dołow. 2-3 l liśc. z donies.	1	TSZT	7,65	5,02	111	DOW-SADZ
		SZADEK	05-01-2-10-170 -j -00	DOW-SADZ	dowóz sadzonek	1	TSZT	7,65	-	111	DOW-SADZ
		SZADEK	05-01-2-10-170 -j -00	SADZ-WM	sadzenie wielolatek w jamkę	2	TSZT	7,65	211,18	103	SADZ WIEL
		SZADEK	05-01-2-10-170 -j -00	WYK-PA5CZ	wyoryw.bruzd pług leś.do 0.5ha	3	KMTR	6,88	6,72	73	WYK-PA5CZ
		SZADEK	05-01-2-10-170 -j -00	ZAŁ-2LL	załad.2-3l.liś.rozład. zabezp.	1	TSZT	7,65	1,38	111	DOW-SADZ
		SZADEK	05-01-2-10-264 -b -00	DOŁ-2L	dołow. 2-3 l liśc. z donies.	1	TSZT	12,33	8,09	111	DOW-SADZ
		SZADEK	05-01-2-10-264 -b -00	DOW-SADZ	dowóz sadzonek	1	TSZT	12,33	-	111	DOW-SADZ
		SZADEK	05-01-2-10-264 -b -00	SADZ-WM	sadzenie wielolatek w jamkę	2	TSZT	12,33	340,37	103	SADZ WIEL
		SZADEK	05-01-2-10-264 -b -00	WYK-PASCZ	wyorywanie bruzd-pług leśny	3	KMTR	12,41	9,58	72	WYK-PASCZ
		SZADEK	05-01-2-10-264 -b -00	ZAŁ-2LL	załad.2-3l.liś.rozład. zabezp.	1	TSZT	12,33	2,23	111	DOW-SADZ
		SZADEK	05-01-2-10-271 -c -00	DOŁ-2L	dołow. 2-3 l liśc. z donies.	1	TSZT	11,70	7,68	111	DOW-SADZ
		SZADEK	05-01-2-10-271 -c -00	DOW-SADZ	dowóz sadzonek	1	TSZT	22,70	-	111	DOW-SADZ
		SZADEK	05-01-2-10-271 -c -00	SAD-B<300	sadz.zakryty s.korz.brył do300	2	TSZT	11,00	139,05	106	SAD-BRYŁ
		SZADEK	05-01-2-10-271 -c -00	SADZ-WM	sadzenie wielolatek w jamkę	2	TSZT	11,70	322,98	103	SADZ WIEL
		SZADEK	05-01-2-10-271 -c -00	WYK-PASCZ	wyorywanie bruzd-pług leśny	2	KMTR	23,59	14,6	72	WYK-PASCZ
		SZADEK	05-01-2-10-271 -c -00	ZAŁ-1LL	załad.1lat.liś.rozład.-zabezp.	1	TSZT	11,00	1,4	111	DOW-SADZ
		SZADEK	05-01-2-10-271 -c -00	ZAŁ-2LL	załad.2-3l.liś.rozład. zabezp.	1	TSZT	11,70	2,12	111	DOW-SADZ
	PBD-ODNRB	SZADEK	05-01-2-10-254 -a -00	DOŁ-2L	dołow. 2-3 l liśc. z donies.	1	TSZT	8,10	5,31	111	DOW-SADZ
		SZADEK	05-01-2-10-254 -a -00	DOW-SADZ	dowóz sadzonek	1	TSZT	8,10	-	111	DOW-SADZ
		SZADEK	05-01-2-10-254 -a -00	SADZ-WM	sadzenie wielolatek w jamkę	2	TSZT	8,10	223,6	103	SADZ WIEL
		SZADEK	05-01-2-10-254 -a -00	WYK-PA5CZ	wyoryw.bruzd pług leś.do 0.5ha	3	KMTR	7,29	7,12	73	WYK-PA5CZ
		SZADEK	05-01-2-10-254 -a -00	ZAŁ-2LL	załad.2-3l.liś.rozład. zabezp.	1	TSZT	8,10	1,47	111	DOW-SADZ
		SZADEK	05-01-2-10-254 -h -00	DOŁ-2L	dołow. 2-3 l liśc. z donies.	1	TSZT	9,67	6,34	111	DOW-SADZ
		SZADEK	05-01-2-10-254 -h -00	DOW-SADZ	dowóz sadzonek	1	TSZT	9,67	-	111	DOW-SADZ
		SZADEK	05-01-2-10-254 -h -00	SADZ-WM	sadzenie wielolatek w jamkę	2	TSZT	9,67	266,94	103	SADZ WIEL
		SZADEK	05-01-2-10-254 -h -00	WYK-PA5CZ	wyoryw.bruzd pług leś.do 0.5ha	3	KMTR	8,71	8,51	73	WYK-PA5CZ
		SZADEK	05-01-2-10-254 -h -00	ZAŁ-2LL	załad.2-3l.liś.rozład. zabezp.	1	TSZT	9,67	1,75	111	DOW-SADZ

Szczegółowy rozmiar prac według grup czynności, czynności i lokalizacji

Pakiet: 4

Dział	Grupa czynn.	Leśnictwo/ Szkółka/ Inwentarz	Adres	Kod czynności do wyceny	Nazwa czynności	Stopień trudności	J.M.	Ilość	roboczo-godziny	Nr poz. OSTWPL	Kod czynności do rozliczeń
HOD	PIEL	SZADEK	05-01-2-10- - -	KOSZ UA	Wyk chw i us zb nal st. I-II	-----	HA	15,00	293	123	KOSZ UA
		SZADEK	05-01-2-10- - -	KOSZ UB	Wyk chw i us zb nal st. III-IV	-----	HA	26,00	887	124	KOSZ UB
		SZADEK	05-01-2-10- - -	KOSZ UC	Wyk chw i us zb nal st. V-VI	-----	HA	1,00	55	125	KOSZ UC
		SZADEK	05-01-2-10- - -	PIEL-C	pielęgn.miedzyrz.co drugi rząd	3	HA	5,00	12,33	118	PIEL-C
	POPR	SZADEK	05-01-2-10-161 -c -00	DOŁ-2L	dołow. 2-3 l liśc. z donies.	1	TSZT	1,63	1,07	111	DOW-SADZ
		SZADEK	05-01-2-10-161 -c -00	DOW-SADZ	dowóz sadzonek	1	TSZT	1,63	-	111	DOW-SADZ
		SZADEK	05-01-2-10-161 -c -00	POPR-WM	sadzenie wielol.w jamkę w popr	2	TSZT	1,63	50,13	105	SADZ POP
		SZADEK	05-01-2-10-161 -c -00	WYK-PA5CZ	wyoryw.bruzd pług leś.do 0.5ha	2	KMTR	1,47	1,15	73	WYK-PA5CZ
		SZADEK	05-01-2-10-161 -c -00	ZAŁ-2LL	załad.2-3l.liś.rozład. zabezp.	1	TSZT	1,63	0,3	111	DOW-SADZ
OCHRL	O-GRODZN	SZADEK	05-01-2-10-151 -b -00	GODZ RSIA	Godz. transp. siatki rozb	1	H	1,00	-	145	GRODZ-SRN
		SZADEK	05-01-2-10-151 -b -00	GODZ SIAT	Godz. transp. siatki	1	H	1,00	-	143	GRODZ-SN
		SZADEK	05-01-2-10-151 -b -00	GRODZ-SN	grodzenie upraw siatką niziny	2	HM	23,00	316,11	143	GRODZ-SN
		SZADEK	05-01-2-10-151 -b -00	GRODZ-SRN	Grodz. upraw siatką rozb.nizin	2	HM	0,50	7,56	145	GRODZ-SRN
		SZADEK	05-01-2-10-154 -a -00	GODZ RSIA	Godz. transp. siatki rozb	1	H	1,00	-	145	GRODZ-SRN
		SZADEK	05-01-2-10-154 -a -00	GODZ SIAT	Godz. transp. siatki	1	H	1,00	-	143	GRODZ-SN
		SZADEK	05-01-2-10-154 -a -00	GRODZ-SN	grodzenie upraw siatką niziny	2	HM	14,00	192,42	143	GRODZ-SN
		SZADEK	05-01-2-10-154 -a -00	GRODZ-SRN	Grodz. upraw siatką rozb.nizin	2	HM	0,90	13,61	145	GRODZ-SRN
		SZADEK	05-01-2-10-159 -g -00	GODZ RSIA	Godz. transp. siatki rozb	1	H	1,00	-	145	GRODZ-SRN
		SZADEK	05-01-2-10-159 -g -00	GODZ SIAT	Godz. transp. siatki	1	H	1,00	-	143	GRODZ-SN
		SZADEK	05-01-2-10-159 -g -00	GRODZ-SN	grodzenie upraw siatką niziny	2	HM	8,00	109,95	143	GRODZ-SN
		SZADEK	05-01-2-10-159 -g -00	GRODZ-SRN	Grodz. upraw siatką rozb.nizin	2	HM	0,40	6,05	145	GRODZ-SRN
		SZADEK	05-01-2-10-170 -j -00	GODZ RSIA	Godz. transp. siatki rozb	1	H	1,00	-	145	GRODZ-SRN
		SZADEK	05-01-2-10-170 -j -00	GODZ SIAT	Godz. transp. siatki	1	H	1,00	-	143	GRODZ-SN
		SZADEK	05-01-2-10-170 -j -00	GRODZ-SN	grodzenie upraw siatką niziny	3	HM	10,00	161,41	143	GRODZ-SN
		SZADEK	05-01-2-10-170 -j -00	GRODZ-SRN	Grodz. upraw siatką rozb.nizin	3	HM	0,10	1,78	145	GRODZ-SRN
		SZADEK	05-01-2-10-212 -g -00	GODZ RSIA	Godz. transp. siatki rozb	1	H	1,00	-	145	GRODZ-SRN
		SZADEK	05-01-2-10-212 -g -00	GODZ SIAT	Godz. transp. siatki	1	H	1,00	-	143	GRODZ-SN
		SZADEK	05-01-2-10-212 -g -00	GRODZ-SN	grodzenie upraw siatką niziny	3	HM	15,50	250,19	143	GRODZ-SN
		SZADEK	05-01-2-10-212 -g -00	GRODZ-SRN	Grodz. upraw siatką rozb.nizin	3	HM	0,50	8,88	145	GRODZ-SRN
		SZADEK	05-01-2-10-212 -i -00	GODZ RSIA	Godz. transp. siatki rozb	1	H	1,00	-	145	GRODZ-SRN
		SZADEK	05-01-2-10-212 -i -00	GODZ SIAT	Godz. transp. siatki	1	H	1,00	-	143	GRODZ-SN
		SZADEK	05-01-2-10-212 -i -00	GRODZ-SN	grodzenie upraw siatką niziny	3	HM	15,50	250,19	143	GRODZ-SN
		SZADEK	05-01-2-10-212 -i -00	GRODZ-SRN	Grodz. upraw siatką rozb.nizin	3	HM	0,50	8,88	145	GRODZ-SRN
		SZADEK	05-01-2-10-254 -a -00	GODZ RSIA	Godz. transp. siatki rozb	1	H	1,00	-	145	GRODZ-SRN
		SZADEK	05-01-2-10-254 -a -00	GODZ SIAT	Godz. transp. siatki	1	H	1,00	-	143	GRODZ-SN
		SZADEK	05-01-2-10-254 -a -00	GRODZ-SN	grodzenie upraw siatką niziny	3	HM	11,00	177,55	143	GRODZ-SN
		SZADEK	05-01-2-10-254 -a -00	GRODZ-SRN	Grodz. upraw siatką rozb.nizin	3	HM	0,35	6,21	145	GRODZ-SRN
		SZADEK	05-01-2-10-254 -h -00	GODZ RSIA	Godz. transp. siatki rozb	1	H	1,00	-	145	GRODZ-SRN
		SZADEK	05-01-2-10-254 -h -00	GODZ SIAT	Godz. transp. siatki	1	H	1,00	-	143	GRODZ-SN
		SZADEK	05-01-2-10-254 -h -00	GRODZ-SN	grodzenie upraw siatką niziny	3	HM	14,50	234,04	143	GRODZ-SN
		SZADEK	05-01-2-10-254 -h -00	GRODZ-SRN	Grodz. upraw siatką rozb.nizin	3	HM	0,50	8,88	145	GRODZ-SRN
		SZADEK	05-01-2-10-264 -b -00	GODZ RSIA	Godz. transp. siatki rozb	1	H	1,00	-	145	GRODZ-SRN
		SZADEK	05-01-2-10-264 -b -00	GODZ SIAT	Godz. transp. siatki	1	H	1,00	-	143	GRODZ-SN
		SZADEK	05-01-2-10-264 -b -00	GRODZ-SN	grodzenie upraw siatką niziny	3	HM	15,00	242,12	143	GRODZ-SN
		SZADEK	05-01-2-10-264 -b -00	GRODZ-SRN	Grodz. upraw siatką rozb.nizin	3	HM	0,45	7,99	145	GRODZ-SRN
		SZADEK	05-01-2-10-271 -c -00	GODZ RSIA	Godz. transp. siatki rozb	1	H	1,00	-	145	GRODZ-SRN
		SZADEK	05-01-2-10-271 -c -00	GODZ SIAT	Godz. transp. siatki	1	H	1,00	-	143	GRODZ-SN
		SZADEK	05-01-2-10-271 -c -00	GRODZ-SN	grodzenie upraw siatką niziny	2	HM	18,00	247,39	143	GRODZ-SN
		SZADEK	05-01-2-10-271 -c -00	GRODZ-SRN	Grodz. upraw siatką rozb.nizin	2	HM	0,42	6,35	145	GRODZ-SRN
	O-GRODZR	SZADEK	05-01-2-10-164 -f -00	GODZ DSIA	Godz. transp. siatki po rozb.	1	H	1,00	-	150	GRODZ-DEM
		SZADEK	05-01-2-10-164 -f -00	GODZ RH23	Prace godzinowe ręczne	1	H	8,00	-	201	GODZ RH23
		SZADEK	05-01-2-10-164 -f -00	GRODZ-DEM	Demontaż grodzeń	3	HM	8,05	52,45	150	GRODZ-DEM
		SZADEK	05-01-2-10-164 -g -00	GODZ DSIA	Godz. transp. siatki po rozb.	1	H	1,00	-	150	GRODZ-DEM
		SZADEK	05-01-2-10-164 -g -00	GODZ RH23	Prace godzinowe ręczne	1	H	8,00	-	201	GODZ RH23
		SZADEK	05-01-2-10-164 -g -00	GRODZ-DEM	Demontaż grodzeń	3	HM	4,25	27,69	150	GRODZ-DEM

Szczegółowy rozmiar prac według grup czynności, czynności i lokalizacji

Pakiet: 4

Dział	Grupa czynn.	Leśnictwo/ Szkółka/ Inwentarz	Adres	Kod czynności do wyceny	Nazwa czynności	Stopień trudności	J.M.	Ilość	roboczo-godziny	Nr poz. OSTWPL	Kod czynności do rozliczeń
OCHRL	O-GRODZR	SZADEK	05-01-2-10-170 -b -00	GODZ DSIA	Godz. transp. siatki po rozb.	1	H	1,00	-	150	GRODZ-DEM
		SZADEK	05-01-2-10-170 -b -00	GODZ RH23	Prace godzinowe ręczne	1	H	8,00	-	201	GODZ RH23
		SZADEK	05-01-2-10-170 -b -00	GRODZ-DEM	Demontaż grodzeń	4	HM	10,02	113,82	150	GRODZ-DEM
		SZADEK	05-01-2-10-212 -g -00	GODZ DSIA	Godz. transp. siatki po rozb.	1	H	1,00	-	150	GRODZ-DEM
		SZADEK	05-01-2-10-212 -g -00	GODZ RH23	Prace godzinowe ręczne	1	H	8,00	-	201	GODZ RH23
		SZADEK	05-01-2-10-212 -g -00	GRODZ-DEM	Demontaż grodzeń	3	HM	7,76	50,56	150	GRODZ-DEM
		SZADEK	05-01-2-10-212 -i -00	GODZ DSIA	Godz. transp. siatki po rozb.	1	H	1,00	-	150	GRODZ-DEM
		SZADEK	05-01-2-10-212 -i -00	GODZ RH23	Prace godzinowe ręczne	1	H	8,00	-	201	GODZ RH23
		SZADEK	05-01-2-10-212 -i -00	GRODZ-DEM	Demontaż grodzeń	3	HM	7,81	50,89	150	GRODZ-DEM
		SZADEK	05-01-2-10-226 -b -00	GODZ DSIA	Godz. transp. siatki po rozb.	1	H	1,00	-	150	GRODZ-DEM
		SZADEK	05-01-2-10-226 -b -00	GODZ RH23	Prace godzinowe ręczne	1	H	8,00	-	201	GODZ RH23
		SZADEK	05-01-2-10-226 -b -00	GRODZ-DEM	Demontaż grodzeń	3	HM	15,05	98,07	150	GRODZ-DEM
		SZADEK	05-01-2-10-226 -c -00	GODZ DSIA	Godz. transp. siatki po rozb.	1	H	1,00	-	150	GRODZ-DEM
		SZADEK	05-01-2-10-226 -c -00	GODZ RH23	Prace godzinowe ręczne	1	H	8,00	-	201	GODZ RH23
		SZADEK	05-01-2-10-226 -c -00	GRODZ-DEM	Demontaż grodzeń	3	HM	9,90	64,51	150	GRODZ-DEM
		SZADEK	05-01-2-10-253 -f -00	GODZ DSIA	Godz. transp. siatki po rozb.	1	H	1,00	-	150	GRODZ-DEM
		SZADEK	05-01-2-10-253 -f -00	GODZ RH23	Prace godzinowe ręczne	1	H	8,00	-	201	GODZ RH23
		SZADEK	05-01-2-10-253 -f -00	GRODZ-DEM	Demontaż grodzeń	3	HM	14,06	91,61	150	GRODZ-DEM
		SZADEK	05-01-2-10-277 -a -00	GODZ DSIA	Godz. transp. siatki po rozb.	1	H	1,00	-	150	GRODZ-DEM
		SZADEK	05-01-2-10-277 -a -00	GODZ RH23	Prace godzinowe ręczne	1	H	8,00	-	201	GODZ RH23
		SZADEK	05-01-2-10-277 -a -00	GRODZ-DEM	Demontaż grodzeń	3	HM	10,81	70,44	150	GRODZ-DEM
	O-GRODZS	SZADEK	05-01-2-10- - -	GODZ KGR	Godz. transp. konserw. grodz.	1	H	20,00	-	151	K GRODZEŃ
		SZADEK	05-01-2-10- - -	K GRODZEŃ	Napr. (kons.) ogr. upraw leśn.	1	H	105,00	-	151	K GRODZEŃ
	O-PROGNG	SZADEK	05-01-2-10-164 -f -00	SZUK-PĘDR	badanie zapędraczenia gleby	3	SZT	9,00	9,54	160	SZUK-PĘDR
		SZADEK	05-01-2-10-164 -g -00	SZUK-PĘDR	badanie zapędraczenia gleby	3	SZT	5,00	5,3	160	SZUK-PĘDR
		SZADEK	05-01-2-10-165 -c -00	SZUK-PĘDR	badanie zapędraczenia gleby	3	SZT	22,00	23,32	160	SZUK-PĘDR
		SZADEK	05-01-2-10-165 -d -00	SZUK-PĘDR	badanie zapędraczenia gleby	3	SZT	10,00	10,6	160	SZUK-PĘDR
		SZADEK	05-01-2-10-210 -a -00	SZUK-PĘDR	badanie zapędraczenia gleby	2	SZT	12,00	10,18	160	SZUK-PĘDR
		SZADEK	05-01-2-10-226 -c -00	SZUK-PĘDR	badanie zapędraczenia gleby	3	SZT	23,00	24,38	160	SZUK-PĘDR
		SZADEK	05-01-2-10-253 -g -00	SZUK-PĘDR	badanie zapędraczenia gleby	3	SZT	22,00	23,32	160	SZUK-PĘDR
		SZADEK	05-01-2-10-277 -a -00	SZUK-PĘDR	badanie zapędraczenia gleby	3	SZT	8,00	8,48	160	SZUK-PĘDR
	O-PROGNŚ	SZADEK	05-01-2-10- - -	SZUK-OWAD	Próbne poszukiw.owad.m.podokap	1	SZT	6,00	19,31	162	SZUK-OWAD
	O-SMIECI	SZADEK	05-01-2-10- - -	GODZ MH8	prace godz. wyk. ciągnikiem	1	H	8,00	-	210	GODZ MH8
		SZADEK	05-01-2-10- - -	GODZ RH8	Prace godzinowe ręczne	1	H	20,00	-	200	GODZ RH8
OCHRP	P-PASYS	SZADEK	05-01-2-10- - -	GODZ-MIN2	g. przej. przy odn. pasów ppoż	-----	H	1,00	-	908	ODN-PASC
		SZADEK	05-01-2-10- - -	ODN-PASC	Odn.bruzd p-poż min.szer > 2m	1	KMTR	0,22	0,07	908	ODN-PASC
	P-POŻAR	SZADEK	05-01-2-10- - -	GODZ MH8	prace godz. wyk. ciągnikiem	-----	H	20,00	-	210	GODZ MH8
		SZADEK	05-01-2-10- - -	GODZ RH8	Prace godzinowe ręczne	-----	H	70,00	-	200	GODZ RH8
OCHRPR	OP-BUDKIS	SZADEK	05-01-2-10- - -	GODZ MH8	prace godz. wyk. ciągnikiem	1	H	10,00	-	210	GODZ MH8
		SZADEK	05-01-2-10- - -	GODZ RH8	Prace godzinowe ręczne	1	H	50,00	-	200	GODZ RH8
POZ	IIIAU	SZADEK	05-01-2-10-210 -a -00	CWD-H	Całk. wyrób drewna HARWESTER	-----	M3	453,00	19,34	2	CWD-D
		SZADEK	05-01-2-10-210 -a -00	CWD-P	Całk. wyrób drewna PILARKA	-----	M3	123,00	104,13	2	CWD-D
		SZADEK	05-01-2-10-210 -a -00	ZRYW HARW	zrywka po poz. harwesterowym	-----	M3	453,00	50,25	2	CWD-D
		SZADEK	05-01-2-10-210 -a -00	ZRYW PIL	zrywka po poz. pilarką	-----	M3	123,00	19,62	2	CWD-D
		SZADEK	05-01-2-10-226 -c -00	CWD-H	Całk. wyrób drewna HARWESTER	-----	M3	487,00	32,32	2	CWD-D
		SZADEK	05-01-2-10-226 -c -00	CWD-P	Całk. wyrób drewna PILARKA	-----	M3	285,00	216,56	2	CWD-D
		SZADEK	05-01-2-10-226 -c -00	ZRYW HARW	zrywka po poz. harwesterowym	-----	M3	487,00	80,98	2	CWD-D
		SZADEK	05-01-2-10-226 -c -00	ZRYW PIL	zrywka po poz. pilarką	-----	M3	285,00	48,76	2	CWD-D
		SZADEK	05-01-2-10-253 -g -00	CWD-H	Całk. wyrób drewna HARWESTER	-----	M3	925,00	34,11	2	CWD-D
		SZADEK	05-01-2-10-253 -g -00	CWD-P	Całk. wyrób drewna PILARKA	-----	M3	176,00	150,79	2	CWD-D
		SZADEK	05-01-2-10-253 -g -00	ZRYW HARW	zrywka po poz. harwesterowym	-----	M3	925,00	113,82	2	CWD-D
		SZADEK	05-01-2-10-253 -g -00	ZRYW PIL	zrywka po poz. pilarką	-----	M3	176,00	32,42	2	CWD-D

Szczegółowy rozmiar prac według grup czynności, czynności i lokalizacji

Pakiet: 4

Dział	Grupa czynn.	Leśnictwo/ Szkółka/ Inwentarz	Adres	Kod czynności do wyceny	Nazwa czynności	Stopień trudności	J.M.	Ilość	roboczo-godziny	Nr poz. OSTWPL	Kod czynności do rozliczeń
POZ	IIIB	SZADEK	05-01-2-10-164 -f -00	CWD-H	Całk. wyrób drewna HARWESTER	-----	M3	389,00	13,43	2	CWD-D
		SZADEK	05-01-2-10-164 -f -00	CWD-P	Całk. wyrób drewna PILARKA	-----	M3	196,00	149,22	2	CWD-D
		SZADEK	05-01-2-10-164 -f -00	ZRYW HARW	zrywka po poz. harwesterowym	-----	M3	389,00	41,73	2	CWD-D
		SZADEK	05-01-2-10-164 -f -00	ZRYW PIL	zrywka po poz. pilarką	-----	M3	196,00	31,9	2	CWD-D
		SZADEK	05-01-2-10-164 -g -00	CWD-H	Całk. wyrób drewna HARWESTER	-----	M3	316,00	7,96	2	CWD-D
		SZADEK	05-01-2-10-164 -g -00	CWD-P	Całk. wyrób drewna PILARKA	-----	M3	32,00	36,06	2	CWD-D
		SZADEK	05-01-2-10-164 -g -00	ZRYW HARW	zrywka po poz. harwesterowym	-----	M3	316,00	28,22	2	CWD-D
		SZADEK	05-01-2-10-164 -g -00	ZRYW PIL	zrywka po poz. pilarką	-----	M3	32,00	5,88	2	CWD-D
		SZADEK	05-01-2-10-165 -c -00	CWD-H	Całk. wyrób drewna HARWESTER	-----	M3	1 109,00	43,03	2	CWD-D
		SZADEK	05-01-2-10-165 -c -00	CWD-P	Całk. wyrób drewna PILARKA	-----	M3	333,00	282,63	2	CWD-D
		SZADEK	05-01-2-10-165 -c -00	ZRYW HARW	zrywka po poz. harwesterowym	-----	M3	1 109,00	131,46	2	CWD-D
		SZADEK	05-01-2-10-165 -c -00	ZRYW PIL	zrywka po poz. pilarką	-----	M3	333,00	52,64	2	CWD-D
		SZADEK	05-01-2-10-165 -d -00	CWD-H	Całk. wyrób drewna HARWESTER	-----	M3	410,00	12,63	2	CWD-D
		SZADEK	05-01-2-10-165 -d -00	CWD-P	Całk. wyrób drewna PILARKA	-----	M3	183,00	150,69	2	CWD-D
		SZADEK	05-01-2-10-165 -d -00	ZRYW HARW	zrywka po poz. harwesterowym	-----	M3	410,00	41,56	2	CWD-D
		SZADEK	05-01-2-10-165 -d -00	ZRYW PIL	zrywka po poz. pilarką	-----	M3	183,00	28,1	2	CWD-D
		SZADEK	05-01-2-10-277 -a -00	CWD-H	Całk. wyrób drewna HARWESTER	-----	M3	316,00	12,38	2	CWD-D
		SZADEK	05-01-2-10-277 -a -00	CWD-P	Całk. wyrób drewna PILARKA	-----	M3	123,00	115,42	2	CWD-D
		SZADEK	05-01-2-10-277 -a -00	ZRYW HARW	zrywka po poz. harwesterowym	-----	M3	316,00	46,6	2	CWD-D
		SZADEK	05-01-2-10-277 -a -00	ZRYW PIL	zrywka po poz. pilarką	-----	M3	123,00	24,78	2	CWD-D
	PM	SZADEK	05-01-2-10- - -	GODZ MH8	prace godz. wyk. ciągnikiem	-----	H	50,00	-	210	GODZ MH8
	POZ-P	SZADEK	05-01-2-10- - -	GODZ MH8	prace godz. wyk. ciągnikiem	-----	H	100,00	-	210	GODZ MH8
		SZADEK	05-01-2-10- - -	GODZ RH8	Prace godzinowe ręczne	-----	H	200,00	-	200	GODZ RH8
	PR	SZADEK	05-01-2-10- - -	CWD-H	Całk. wyrób drewna HARWESTER	-----	M3	40,00	4,54	2	CWD-D
		SZADEK	05-01-2-10- - -	ZRYW HARW	zrywka po poz. harwesterowym	-----	M3	40,00	7,94	2	CWD-D
	PTP	SZADEK	05-01-2-10- - -	CWD-H	Całk. wyrób drewna HARWESTER	-----	M3	50,00	3,76	2	CWD-D
		SZADEK	05-01-2-10- - -	CWD-P	Całk. wyrób drewna PILARKA	-----	M3	10,00	11,95	2	CWD-D
		SZADEK	05-01-2-10- - -	ZRYW HARW	zrywka po poz. harwesterowym	-----	M3	50,00	8,54	2	CWD-D
		SZADEK	05-01-2-10- - -	ZRYW PIL	zrywka po poz. pilarką	-----	M3	10,00	1,2	2	CWD-D
	PTW	SZADEK	05-01-2-10- - -	CWD-H	Całk. wyrób drewna HARWESTER	-----	M3	20,00	1,3	2	CWD-D
		SZADEK	05-01-2-10- - -	ZRYW HARW	zrywka po poz. harwesterowym	-----	M3	20,00	3,21	2	CWD-D
	TPP	SZADEK	05-01-2-10-150 -c -00	CWD-H	Całk. wyrób drewna HARWESTER	-----	M3	135,00	10,52	2	CWD-D
		SZADEK	05-01-2-10-150 -c -00	CWD-P	Całk. wyrób drewna PILARKA	-----	M3	40,00	36,86	2	CWD-D
		SZADEK	05-01-2-10-150 -c -00	ZRYW HARW	zrywka po poz. harwesterowym	-----	M3	135,00	21,71	2	CWD-D
		SZADEK	05-01-2-10-150 -c -00	ZRYW PIL	zrywka po poz. pilarką	-----	M3	40,00	8,39	2	CWD-D
		SZADEK	05-01-2-10-153 -c -00	CWD-H	Całk. wyrób drewna HARWESTER	-----	M3	560,00	25,98	2	CWD-D
		SZADEK	05-01-2-10-153 -c -00	CWD-P	Całk. wyrób drewna PILARKA	-----	M3	15,00	22,51	2	CWD-D
		SZADEK	05-01-2-10-153 -c -00	ZRYW HARW	zrywka po poz. harwesterowym	-----	M3	560,00	71,91	2	CWD-D
		SZADEK	05-01-2-10-153 -c -00	ZRYW PIL	zrywka po poz. pilarką	-----	M3	15,00	3,01	2	CWD-D
		SZADEK	05-01-2-10-153 -d -00	CWD-H	Całk. wyrób drewna HARWESTER	-----	M3	34,00	4,48	2	CWD-D
		SZADEK	05-01-2-10-153 -d -00	CWD-P	Całk. wyrób drewna PILARKA	-----	M3	2,00	2,84	2	CWD-D
		SZADEK	05-01-2-10-153 -d -00	ZRYW HARW	zrywka po poz. harwesterowym	-----	M3	34,00	6	2	CWD-D
		SZADEK	05-01-2-10-153 -d -00	ZRYW PIL	zrywka po poz. pilarką	-----	M3	2,00	0,31	2	CWD-D
		SZADEK	05-01-2-10-167 -c -00	CWD-H	Całk. wyrób drewna HARWESTER	-----	M3	300,00	32,48	2	CWD-D
		SZADEK	05-01-2-10-167 -c -00	ZRYW HARW	zrywka po poz. harwesterowym	-----	M3	300,00	59,49	2	CWD-D
		SZADEK	05-01-2-10-213 -b -00	CWD-H	Całk. wyrób drewna HARWESTER	-----	M3	155,00	15,61	2	CWD-D
		SZADEK	05-01-2-10-213 -b -00	CWD-P	Całk. wyrób drewna PILARKA	-----	M3	20,00	27,49	2	CWD-D
		SZADEK	05-01-2-10-213 -b -00	ZRYW HARW	zrywka po poz. harwesterowym	-----	M3	155,00	26,37	2	CWD-D
		SZADEK	05-01-2-10-213 -b -00	ZRYW PIL	zrywka po poz. pilarką	-----	M3	20,00	3,62	2	CWD-D

Szczegółowy rozmiar prac według grup czynności, czynności i lokalizacji

Pakiet: 4

Dział	Grupa czynn.	Leśnictwo/ Szkółka/ Inwentarz	Adres	Kod czynności do wyceny	Nazwa czynności	Stopień trudności	J.M.	Ilość	roboczo-godziny	Nr poz. OSTWPL	Kod czynności do rozliczeń
POZ	TPP	SZADEK	05-01-2-10-213 -c -00	CWD-H	Całk. wyrób drewna HARWESTER	-----	M3	135,00	20,8	2	CWD-D
		SZADEK	05-01-2-10-213 -c -00	CWD-P	Całk. wyrób drewna PILARKA	-----	M3	40,00	49,31	2	CWD-D
		SZADEK	05-01-2-10-213 -c -00	ZRYW HARW	zrywka po poz. harwesterowym	-----	M3	135,00	27,47	2	CWD-D
		SZADEK	05-01-2-10-213 -c -00	ZRYW PIL	zrywka po poz. pilarką	-----	M3	40,00	6,59	2	CWD-D
		SZADEK	05-01-2-10-254 -c -00	CWD-H	Całk. wyrób drewna HARWESTER	-----	M3	50,00	3,55	2	CWD-D
		SZADEK	05-01-2-10-254 -c -00	CWD-P	Całk. wyrób drewna PILARKA	-----	M3	27,00	25,81	2	CWD-D
		SZADEK	05-01-2-10-254 -c -00	ZRYW HARW	zrywka po poz. harwesterowym	-----	M3	50,00	8,52	2	CWD-D
		SZADEK	05-01-2-10-254 -c -00	ZRYW PIL	zrywka po poz. pilarką	-----	M3	27,00	3,95	2	CWD-D
	TWP	SZADEK	05-01-2-10-151 -c -00	CWD-H	Całk. wyrób drewna HARWESTER	-----	M3	131,00	21,54	2	CWD-D
		SZADEK	05-01-2-10-151 -c -00	CWD-P	Całk. wyrób drewna PILARKA	-----	M3	70,00	92,96	2	CWD-D
		SZADEK	05-01-2-10-151 -c -00	ZRYW HARW	zrywka po poz. harwesterowym	-----	M3	131,00	27,76	2	CWD-D
		SZADEK	05-01-2-10-151 -c -00	ZRYW PIL	zrywka po poz. pilarką	-----	M3	70,00	9,83	2	CWD-D
		SZADEK	05-01-2-10-162 -d -00	CWD-P	Całk. wyrób drewna PILARKA	-----	M3	90,00	97,58	2	CWD-D
		SZADEK	05-01-2-10-162 -d -00	ZRYW PIL	zrywka po poz. pilarką	-----	M3	90,00	21,18	2	CWD-D
		SZADEK	05-01-2-10-167 -d -00	CWD-P	Całk. wyrób drewna PILARKA	-----	M3	255,00	226,78	2	CWD-D
		SZADEK	05-01-2-10-167 -d -00	ZRYW PIL	zrywka po poz. pilarką	-----	M3	255,00	48,61	2	CWD-D
		SZADEK	05-01-2-10-191 -f -00	CWD-H	Całk. wyrób drewna HARWESTER	-----	M3	35,00	5,03	2	CWD-D
		SZADEK	05-01-2-10-191 -f -00	ZRYW HARW	zrywka po poz. harwesterowym	-----	M3	35,00	6,99	2	CWD-D
		SZADEK	05-01-2-10-191 -h -00	CWD-H	Całk. wyrób drewna HARWESTER	-----	M3	45,00	6,89	2	CWD-D
		SZADEK	05-01-2-10-191 -h -00	CWD-P	Całk. wyrób drewna PILARKA	-----	M3	2,00	2,96	2	CWD-D
		SZADEK	05-01-2-10-191 -h -00	ZRYW HARW	zrywka po poz. harwesterowym	-----	M3	45,00	9,67	2	CWD-D
		SZADEK	05-01-2-10-191 -h -00	ZRYW PIL	zrywka po poz. pilarką	-----	M3	2,00	0,46	2	CWD-D
		SZADEK	05-01-2-10-214 -d -00	CWD-H	Całk. wyrób drewna HARWESTER	-----	M3	160,00	24,8	2	CWD-D
		SZADEK	05-01-2-10-214 -d -00	ZRYW HARW	zrywka po poz. harwesterowym	-----	M3	160,00	38,31	2	CWD-D
		SZADEK	05-01-2-10-225 -b -00	CWD-P	Całk. wyrób drewna PILARKA	-----	M3	115,00	108,93	2	CWD-D
		SZADEK	05-01-2-10-225 -b -00	ZRYW PIL	zrywka po poz. pilarką	-----	M3	115,00	23,97	2	CWD-D
		SZADEK	05-01-2-10-227 -c -00	CWD-H	Całk. wyrób drewna HARWESTER	-----	M3	70,00	10,47	2	CWD-D
		SZADEK	05-01-2-10-227 -c -00	CWD-P	Całk. wyrób drewna PILARKA	-----	M3	35,00	43,47	2	CWD-D
		SZADEK	05-01-2-10-227 -c -00	ZRYW HARW	zrywka po poz. harwesterowym	-----	M3	70,00	14,5	2	CWD-D
		SZADEK	05-01-2-10-227 -c -00	ZRYW PIL	zrywka po poz. pilarką	-----	M3	35,00	5,32	2	CWD-D
		SZADEK	05-01-2-10-227 -d -00	CWD-P	Całk. wyrób drewna PILARKA	-----	M3	28,00	29,59	2	CWD-D
		SZADEK	05-01-2-10-227 -d -00	ZRYW PIL	zrywka po poz. pilarką	-----	M3	28,00	5,2	2	CWD-D
		SZADEK	05-01-2-10-233 -b -00	CWD-P	Całk. wyrób drewna PILARKA	-----	M3	210,00	226,03	2	CWD-D
		SZADEK	05-01-2-10-233 -b -00	ZRYW PIL	zrywka po poz. pilarką	-----	M3	210,00	44,11	2	CWD-D
		SZADEK	05-01-2-10-242 -b -00	CWD-P	Całk. wyrób drewna PILARKA	-----	M3	60,00	77,82	2	CWD-D
		SZADEK	05-01-2-10-242 -b -00	ZRYW PIL	zrywka po poz. pilarką	-----	M3	60,00	10,83	2	CWD-D
		SZADEK	05-01-2-10-242 -c -00	CWD-P	Całk. wyrób drewna PILARKA	-----	M3	85,00	104,52	2	CWD-D
		SZADEK	05-01-2-10-242 -c -00	ZRYW PIL	zrywka po poz. pilarką	-----	M3	85,00	18,18	2	CWD-D
		SZADEK	05-01-2-10-244 -a -00	CWD-P	Całk. wyrób drewna PILARKA	-----	M3	51,00	40,84	2	CWD-D
		SZADEK	05-01-2-10-244 -a -00	ZRYW PIL	zrywka po poz. pilarką	-----	M3	51,00	9,07	2	CWD-D
		SZADEK	05-01-2-10-244 -i -00	CWD-P	Całk. wyrób drewna PILARKA	-----	M3	40,00	35,53	2	CWD-D
		SZADEK	05-01-2-10-244 -i -00	ZRYW PIL	zrywka po poz. pilarką	-----	M3	40,00	8,21	2	CWD-D

Szczegółowy rozmiar prac według grup czynności, czynności i lokalizacji

Pakiet: 5

Dział	Grupa czynn.	Leśnictwo/ Szkółka/ Inwentarz	Adres	Kod czynności do wyceny	Nazwa czynności	Stopień trudności	J.M.	Ilość	roboczo-godziny	Nr poz. OSTWPL	Kod czynności do rozliczeń
HOD	AGROT	ZAŚCIANEK	05-01-1-05-261 -b -00	PPOD>63N	Wyn.z.u.pow61%pokr.podsz.>2m.n	-----	HA	1,60	58,45	23	PPOD N
		ZAŚCIANEK	05-01-1-05-261 -b -00	P ZRB<250	porz. zrębów int. 150-249 m3	1	HA	1,60	-	15	PORZ-ZRB
		ZAŚCIANEK	05-01-1-05-261 -b -00	WPOD>6BN	Wyc.b.u.pow 60%pokr.podsz. niz	1	HA	1,60	-	21	WPOD-BN
		ZAŚCIANEK	05-01-1-05-263 -h -00	PPOD-32N	Wyn.z.u.10-30%pokr.podsz.1-2.n	-----	HA	0,60	8,77	23	PPOD N
		ZAŚCIANEK	05-01-1-05-263 -h -00	WPOD-3BN	Wyc.b.u.10-30%pokr.podsz. niz	1	HA	0,60	-	21	WPOD-BN
		ZAŚCIANEK	05-01-1-05-264 -f -00	PPOD-33N	Wyn.z.u.10-30%pokr.podsz.>2m.n	-----	HA	0,86	15,71	23	PPOD N
		ZAŚCIANEK	05-01-1-05-264 -f -00	P ZRB<150	porządk. zrębów int. < 150m3	1	HA	2,43	-	15	PORZ-ZRB
		ZAŚCIANEK	05-01-1-05-264 -f -00	WPOD-3BN	Wyc.b.u.10-30%pokr.podsz. niz	1	HA	1,59	-	21	WPOD-BN
		ZAŚCIANEK	05-01-1-05-265 -b -01	PPOD-32N	Wyn.z.u.10-30%pokr.podsz.1-2.n	-----	HA	1,59	23,23	23	PPOD N
		ZAŚCIANEK	05-01-1-05-265 -b -01	P ZRB<150	porządk. zrębów int. < 150m3	1	HA	3,80	-	15	PORZ-ZRB
		ZAŚCIANEK	05-01-1-05-265 -b -01	WPOD-3BN	Wyc.b.u.10-30%pokr.podsz. niz	1	HA	1,59	-	21	WPOD-BN
		ZAŚCIANEK	05-01-1-05-266 -d -00	PPOD>63N	Wyn.z.u.pow61%pokr.podsz.>2m.n	-----	HA	0,85	31,05	23	PPOD N
		ZAŚCIANEK	05-01-1-05-266 -d -00	P ZRB<250	porz. zrębów int. 150-249 m3	1	HA	0,85	-	15	PORZ-ZRB
		ZAŚCIANEK	05-01-1-05-266 -d -00	WPOD>6BN	Wyc.b.u.pow 60%pokr.podsz. niz	1	HA	0,85	-	21	WPOD-BN
		ZAŚCIANEK	05-01-1-05-266 -h -00	PPOD>63N	Wyn.z.u.pow61%pokr.podsz.>2m.n	-----	HA	1,84	67,22	23	PPOD N
		ZAŚCIANEK	05-01-1-05-266 -h -00	P ZRB<250	porz. zrębów int. 150-249 m3	1	HA	1,84	-	15	PORZ-ZRB
		ZAŚCIANEK	05-01-1-05-266 -h -00	ROZDR-PP	rozdrab.poz.pozręb.bez m.z gle	3	HA	1,84	32,98	38	ROZDR-PP
		ZAŚCIANEK	05-01-1-05-266 -h -00	WPOD>6BN	Wyc.b.u.pow 60%pokr.podsz. niz	1	HA	1,84	-	21	WPOD-BN
		ZAŚCIANEK	05-01-1-05-267 -k -00	PPOD>63N	Wyn.z.u.pow61%pokr.podsz.>2m.n	-----	HA	2,15	78,54	23	PPOD N
		ZAŚCIANEK	05-01-1-05-267 -k -00	P ZRB<150	porządk. zrębów int. < 150m3	1	HA	2,15	-	15	PORZ-ZRB
		ZAŚCIANEK	05-01-1-05-267 -k -00	WPOD>6BN	Wyc.b.u.pow 60%pokr.podsz. niz	1	HA	2,15	-	21	WPOD-BN
		ZAŚCIANEK	05-01-1-05-26 -c -00	PPOD>63N	Wyn.z.u.pow61%pokr.podsz.>2m.n	-----	HA	3,26	119,09	23	PPOD N
		ZAŚCIANEK	05-01-1-05-26 -c -00	P ZRB<250	porz. zrębów int. 150-249 m3	1	HA	3,26	-	15	PORZ-ZRB
		ZAŚCIANEK	05-01-1-05-26 -c -00	ROZDR-PP	rozdrab.poz.pozręb.bez m.z gle	2	HA	3,26	47,89	38	ROZDR-PP
		ZAŚCIANEK	05-01-1-05-26 -c -00	WPOD>6BN	Wyc.b.u.pow 60%pokr.podsz. niz	1	HA	3,26	-	21	WPOD-BN
		ZAŚCIANEK	05-01-1-05-32 -b -00	PPOD>63N	Wyn.z.u.pow61%pokr.podsz.>2m.n	-----	HA	3,38	123,48	23	PPOD N
		ZAŚCIANEK	05-01-1-05-32 -b -00	P ZRB>250	porz. zrębów int. pow 249 m3	1	HA	3,38	-	15	PORZ-ZRB
		ZAŚCIANEK	05-01-1-05-32 -b -00	WPOD>6BN	Wyc.b.u.pow 60%pokr.podsz. niz	1	HA	3,38	-	21	WPOD-BN
		ZAŚCIANEK	05-01-1-05-35 -d -00	PPOD>63N	Wyn.z.u.pow61%pokr.podsz.>2m.n	-----	HA	0,70	25,57	23	PPOD N
		ZAŚCIANEK	05-01-1-05-35 -d -00	P ZRB<150	porządk. zrębów int. < 150m3	1	HA	0,70	-	15	PORZ-ZRB
		ZAŚCIANEK	05-01-1-05-35 -d -00	WPOD>6BN	Wyc.b.u.pow 60%pokr.podsz. niz	1	HA	0,70	-	21	WPOD-BN
	CP	ZAŚCIANEK	05-01-1-05-247 -j -00	CP>05D<40	CP-nach <40%, II Gr.gat, 6-30%	4	HA	0,16	5,11	132	CP-W
		ZAŚCIANEK	05-01-1-05-247 -j -00	CZ>30S<40	CZ-nach <40%, I Gr.gat,31-50%	2	HA	1,45	33,36	132	CP-W
		ZAŚCIANEK	05-01-1-05-250 -f -00	CZ>30S<40	CZ-nach <40%, I Gr.gat,31-50%	4	HA	1,58	47,41	132	CP-W
		ZAŚCIANEK	05-01-1-05-256 -d -00	CP>05D<40	CP-nach <40%, II Gr.gat, 6-30%	4	HA	0,20	6,38	132	CP-W
		ZAŚCIANEK	05-01-1-05-256 -d -00	CZ>30S<40	CZ-nach <40%, I Gr.gat,31-50%	3	HA	0,80	20,94	132	CP-W
		ZAŚCIANEK	05-01-1-05-268 -b -00	CP>05D<40	CP-nach <40%, II Gr.gat, 6-30%	5	HA	1,30	49,2	132	CP-W
		ZAŚCIANEK	05-01-1-05-28 -b -00	CZ>30S<40	CZ-nach <40%, I Gr.gat,31-50%	4	HA	3,26	97,83	132	CP-W
		ZAŚCIANEK	05-01-1-05-33 -i -00	CP>30D<40	CP-nach <40%, II Gr.gat,31-50%	5	HA	1,17	51,53	132	CP-W
		ZAŚCIANEK	05-01-1-05-35 -a -00	CP>30D<40	CP-nach <40%, II Gr.gat,31-50%	3	HA	1,53	50,86	132	CP-W
		ZAŚCIANEK	05-01-1-05-35 -a -00	CZ>75S<40	CZ-nach <40%, I Gr.gat, >75%	2	HA	0,17	5,96	132	CP-W
	CW	ZAŚCIANEK	05-01-1-05-256 -d -00	CZ>30S<40	CZ-nach <40%, I Gr.gat,31-50%	4	HA	1,73	51,92	128	CW-W
		ZAŚCIANEK	05-01-1-05-261A -i -00	CW>05D<40	CW-nach <40%, II Gr.gat, 6-30%	5	HA	0,78	33,01	128	CW-W
		ZAŚCIANEK	05-01-1-05-261A -i -00	CZ>30S<40	CZ-nach <40%, I Gr.gat,31-50%	4	HA	0,34	10,2	128	CW-W
		ZAŚCIANEK	05-01-1-05-266 -a -00	CW>30D<40	CW-nach <40%, II Gr.gat,31-50%	5	HA	1,61	79,28	128	CW-W
		ZAŚCIANEK	05-01-1-05-30 -b -00	CW>05D<40	CW-nach <40%, II Gr.gat, 6-30%	3	HA	0,57	17,24	128	CW-W
		ZAŚCIANEK	05-01-1-05-33 -i -00	CW>05D<40	CW-nach <40%, II Gr.gat, 6-30%	5	HA	0,29	12,27	128	CW-W
		ZAŚCIANEK	05-01-1-05-33 -i -00	CZ>30S<40	CZ-nach <40%, I Gr.gat,31-50%	4	HA	2,80	84,03	128	CW-W
	NAT-WPG	ZAŚCIANEK	05-01-1-05-266 -d -00	WYK-PASCZ	wyorywanie bruzd-pług leśny	2	KMTR	5,00	3,1	72	WYK-PASCZ
		ZAŚCIANEK	05-01-1-05-266 -h -00	WYK-PASCZ	wyorywanie bruzd-pług leśny	3	KMTR	10,82	8,35	72	WYK-PASCZ
		ZAŚCIANEK	05-01-1-05-26 -c -00	WYK-PASCZ	wyorywanie bruzd-pług leśny	2	KMTR	18,47	11,43	72	WYK-PASCZ
		ZAŚCIANEK	05-01-1-05-32 -b -00	WYK-PASCZ	wyorywanie bruzd-pług leśny	2	KMTR	19,23	11,9	72	WYK-PASCZ

Szczegółowy rozmiar prac według grup czynności, czynności i lokalizacji

Pakiet: 5

Dział	Grupa czynn.	Leśnictwo/ Szkółka/ Inwentarz	Adres	Kod czynności do wyceny	Nazwa czynności	Stopień trudności	J.M.	Ilość	roboczo-godziny	Nr poz. OSTWPL	Kod czynności do rozliczeń
HOD	ODN-GLEB	ZAŚCIANEK	05-01-1-05-261 -b -00	WYK-P5GCP	Wyoryw.bruzd pług l.pogł 0.5ha	3	KMTR	9,41	11,5	78	WYK-P5GCP
		ZAŚCIANEK	05-01-1-05-267 -k -00	WYK-P5GCP	Wyoryw.bruzd pług l.pogł 0.5ha	4	KMTR	12,65	19,29	78	WYK-P5GCP
		ZAŚCIANEK	05-01-1-05-35 -d -00	WYK-P5GCP	Wyoryw.bruzd pług l.pogł 0.5ha	2	KMTR	4,12	4,03	78	WYK-P5GCP
	ODN-ZŁOŻ	ZAŚCIANEK	05-01-1-05-268 -i -00	DOW-SADZ	dowóz sadzonek	1	TSZT	7,11	-	111	DOW-SADZ
		ZAŚCIANEK	05-01-1-05-268 -i -00	SAD-B<150	sadz.zakryty s.korz.brył do150	2	TSZT	7,11	66,34	106	SAD-BRYŁ
		ZAŚCIANEK	05-01-1-05-268 -i -00	WYK-PA5CZ	wyoryw.bruzd pług leś.do 0.5ha	3	KMTR	8,53	8,33	73	WYK-PA5CZ
		ZAŚCIANEK	05-01-1-05-268 -i -00	ZAŁ-1LL	załad.1lat.liś.rozład.-zabezp.	1	TSZT	7,11	0,9	111	DOW-SADZ
		ZAŚCIANEK	05-01-1-05-37 -b -00	DOW-SADZ	dowóz sadzonek	1	TSZT	6,62	-	111	DOW-SADZ
		ZAŚCIANEK	05-01-1-05-37 -b -00	SAD-B<150	sadz.zakryty s.korz.brył do150	2	TSZT	6,62	61,76	106	SAD-BRYŁ
		ZAŚCIANEK	05-01-1-05-37 -b -00	WYK-PA5CZ	wyoryw.bruzd pług leś.do 0.5ha	2	KMTR	7,94	6,22	73	WYK-PA5CZ
		ZAŚCIANEK	05-01-1-05-37 -b -00	ZAŁ-1LL	załad.1lat.liś.rozład.-zabezp.	1	TSZT	6,62	0,84	111	DOW-SADZ
	PIEL	ZAŚCIANEK	05-01-1-05- - -	KOSZ UA	Wyk chw i us zb nal st. I-II	-----	HA	6,00	117	123	KOSZ UA
		ZAŚCIANEK	05-01-1-05- - -	KOSZ UB	Wyk chw i us zb nal st. III-IV	-----	HA	20,00	682	124	KOSZ UB
		ZAŚCIANEK	05-01-1-05- - -	KOSZ UC	Wyk chw i us zb nal st. V-VI	-----	HA	5,00	274	125	KOSZ UC
		ZAŚCIANEK	05-01-1-05- - -	PIEL-C	pielęgn.miedzyrz.co drugi rząd	3	HA	5,00	12,33	118	PIEL-C
	POPR	ZAŚCIANEK	05-01-1-05-263 -h -00	DOW-SADZ	dowóz sadzonek	1	TSZT	3,92	-	111	DOW-SADZ
		ZAŚCIANEK	05-01-1-05-263 -h -00	POPR-WM	sadzenie wielol.w jamkę w popr	1	TSZT	3,92	100,77	105	SADZ POP
		ZAŚCIANEK	05-01-1-05-263 -h -00	WYK-PASCZ	wyorywanie bruzd-pług leśny	1	KMTR	3,53	1,75	72	WYK-PASCZ
		ZAŚCIANEK	05-01-1-05-263 -h -00	ZAŁ-2LL	załad.2-3l.liś.rozład. zabezp.	1	TSZT	3,92	0,71	111	DOW-SADZ
OCHRL	O-GRODZN	ZAŚCIANEK	05-01-1-05-264 -f -00	GODZ SIAT	Godz. transp. siatki	1	H	1,00	-	143	GRODZ-SN
		ZAŚCIANEK	05-01-1-05-264 -f -00	GRODZ-SN	grodzenie upraw siatką niziny	2	HM	6,25	85,9	143	GRODZ-SN
		ZAŚCIANEK	05-01-1-05-265 -b -01	GODZ SIAT	Godz. transp. siatki	1	H	1,00	-	143	GRODZ-SN
		ZAŚCIANEK	05-01-1-05-265 -b -01	GRODZ-SN	grodzenie upraw siatką niziny	2	HM	15,10	207,53	143	GRODZ-SN
		ZAŚCIANEK	05-01-1-05-268 -i -00	GODZ RSIA	Godz. transp. siatki rozb	1	H	1,00	-	145	GRODZ-SRN
		ZAŚCIANEK	05-01-1-05-268 -i -00	GODZ SIAT	Godz. transp. siatki	1	H	1,00	-	143	GRODZ-SN
		ZAŚCIANEK	05-01-1-05-268 -i -00	GRODZ-SN	grodzenie upraw siatką niziny	3	HM	9,50	153,34	143	GRODZ-SN
		ZAŚCIANEK	05-01-1-05-268 -i -00	GRODZ-SRN	Grodz. upraw siatką rozb.nizin	3	HM	1,00	17,76	145	GRODZ-SRN
		ZAŚCIANEK	05-01-1-05-37 -b -00	GODZ RSIA	Godz. transp. siatki rozb	1	H	1,00	-	145	GRODZ-SRN
		ZAŚCIANEK	05-01-1-05-37 -b -00	GODZ SIAT	Godz. transp. siatki	1	H	1,00	-	143	GRODZ-SN
		ZAŚCIANEK	05-01-1-05-37 -b -00	GRODZ-SN	grodzenie upraw siatką niziny	2	HM	9,00	123,7	143	GRODZ-SN
		ZAŚCIANEK	05-01-1-05-37 -b -00	GRODZ-SRN	Grodz. upraw siatką rozb.nizin	2	HM	1,00	15,12	145	GRODZ-SRN
	O-GRODZR	ZAŚCIANEK	05-01-1-05-248 -b -00	GODZ DSIA	Godz. transp. siatki po rozb.	1	H	1,00	-	150	GRODZ-DEM
		ZAŚCIANEK	05-01-1-05-248 -b -00	GODZ RH23	Prace godzinowe ręczne	1	H	6,00	-	201	GODZ RH23
		ZAŚCIANEK	05-01-1-05-248 -b -00	GRODZ-DEM	Demontaż grodzeń	1	HM	12,23	26,22	150	GRODZ-DEM
	O-GRODZS	ZAŚCIANEK	05-01-1-05- - -	GODZ KGR	Godz. transp. konserw. grodz.	1	H	10,00	-	151	K GRODZEŃ
		ZAŚCIANEK	05-01-1-05- - -	K GRODZEŃ	Napr. (kons.) ogr. upraw leśn.	1	H	15,00	-	151	K GRODZEŃ
	O-PROGNG	ZAŚCIANEK	05-01-1-05-261 -b -00	SZUK-PĘDR	badanie zapędraczenia gleby	3	SZT	10,00	10,6	160	SZUK-PĘDR
		ZAŚCIANEK	05-01-1-05-267 -k -00	SZUK-PĘDR	badanie zapędraczenia gleby	4	SZT	13,00	17,23	160	SZUK-PĘDR
		ZAŚCIANEK	05-01-1-05-35 -d -00	SZUK-PĘDR	badanie zapędraczenia gleby	2	SZT	5,00	4,24	160	SZUK-PĘDR
	O-PROGNŚ	ZAŚCIANEK	05-01-1-05- - -	SZUK-OWAD	Próbne poszukiw.owad.m.podokap	1	SZT	5,00	16,1	162	SZUK-OWAD
	O-SMIECI	ZAŚCIANEK	05-01-1-05- - -	GODZ MH8	prace godz. wyk. ciągnikiem	1	H	5,00	-	210	GODZ MH8
		ZAŚCIANEK	05-01-1-05- - -	GODZ RH8	Prace godzinowe ręczne	1	H	10,00	-	200	GODZ RH8
OCHRP	P-POŻAR	ZAŚCIANEK	05-01-1-05- - -	GODZ MH8	prace godz. wyk. ciągnikiem	-----	H	20,00	-	210	GODZ MH8
		ZAŚCIANEK	05-01-1-05- - -	GODZ RH8	Prace godzinowe ręczne	-----	H	70,00	-	200	GODZ RH8
	UT-WODA	ZAŚCIANEK	05-01-1-05-26 -c -00	GODZ RH8	Prace godzinowe ręczne	-----	H	8,00	-	200	GODZ RH8
POZ	IIB	ZAŚCIANEK	05-01-1-05-266 -d -00	CWD-H	Całk. wyrób drewna HARWESTER	-----	M3	193,00	5,39	2	CWD-D
		ZAŚCIANEK	05-01-1-05-266 -d -00	CWD-P	Całk. wyrób drewna PILARKA	-----	M3	11,00	13,74	2	CWD-D
		ZAŚCIANEK	05-01-1-05-266 -d -00	ZRYW HARW	zrywka po poz. harwesterowym	-----	M3	193,00	19,47	2	CWD-D
		ZAŚCIANEK	05-01-1-05-266 -d -00	ZRYW PIL	zrywka po poz. pilarką	-----	M3	11,00	1,5	2	CWD-D
		ZAŚCIANEK	05-01-1-05-266 -h -00	CWD-H	Całk. wyrób drewna HARWESTER	-----	M3	439,00	19,98	2	CWD-D
		ZAŚCIANEK	05-01-1-05-266 -h -00	CWD-P	Całk. wyrób drewna PILARKA	-----	M3	12,00	15,47	2	CWD-D
		ZAŚCIANEK	05-01-1-05-266 -h -00	ZRYW HARW	zrywka po poz. harwesterowym	-----	M3	439,00	61,59	2	CWD-D
		ZAŚCIANEK	05-01-1-05-266 -h -00	ZRYW PIL	zrywka po poz. pilarką	-----	M3	12,00	2,05	2	CWD-D

Szczegółowy rozmiar prac według grup czynności, czynności i lokalizacji

Pakiet: 5

Dział	Grupa czynn.	Leśnictwo/ Szkółka/ Inwentarz	Adres	Kod czynności do wyceny	Nazwa czynności	Stopień trudności	J.M.	Ilość	roboczo-godziny	Nr poz. OSTWPL	Kod czynności do rozliczeń
POZ	IIB	ZAŚCIANEK	05-01-1-05-32 -b -00	CWD-H	Całk. wyrób drewna HARWESTER	-----	M3	1 070,00	40,82	2	CWD-D
		ZAŚCIANEK	05-01-1-05-32 -b -00	CWD-P	Całk. wyrób drewna PILARKA	-----	M3	74,00	79,67	2	CWD-D
		ZAŚCIANEK	05-01-1-05-32 -b -00	ZRYW HARW	zrywka po poz. harwesterowym	-----	M3	1 070,00	147,73	2	CWD-D
		ZAŚCIANEK	05-01-1-05-32 -b -00	ZRYW PIL	zrywka po poz. pilarką	-----	M3	74,00	15,46	2	CWD-D
	IIIAU	ZAŚCIANEK	05-01-1-05-26 -c -00	CWD-H	Całk. wyrób drewna HARWESTER	-----	M3	730,00	28,35	2	CWD-D
		ZAŚCIANEK	05-01-1-05-26 -c -00	CWD-P	Całk. wyrób drewna PILARKA	-----	M3	141,00	138,53	2	CWD-D
		ZAŚCIANEK	05-01-1-05-26 -c -00	ZRYW HARW	zrywka po poz. harwesterowym	-----	M3	730,00	94,8	2	CWD-D
		ZAŚCIANEK	05-01-1-05-26 -c -00	ZRYW PIL	zrywka po poz. pilarką	-----	M3	141,00	27,61	2	CWD-D
	IIIB	ZAŚCIANEK	05-01-1-05-261 -b -00	CWD-H	Całk. wyrób drewna HARWESTER	-----	M3	749,00	31,86	2	CWD-D
		ZAŚCIANEK	05-01-1-05-261 -b -00	CWD-P	Całk. wyrób drewna PILARKA	-----	M3	40,00	49,76	2	CWD-D
		ZAŚCIANEK	05-01-1-05-261 -b -00	ZRYW HARW	zrywka po poz. harwesterowym	-----	M3	749,00	101,66	2	CWD-D
		ZAŚCIANEK	05-01-1-05-261 -b -00	ZRYW PIL	zrywka po poz. pilarką	-----	M3	40,00	6,57	2	CWD-D
		ZAŚCIANEK	05-01-1-05-267 -k -00	CWD-H	Całk. wyrób drewna HARWESTER	-----	M3	457,00	20,92	2	CWD-D
		ZAŚCIANEK	05-01-1-05-267 -k -00	CWD-P	Całk. wyrób drewna PILARKA	-----	M3	78,00	95,41	2	CWD-D
		ZAŚCIANEK	05-01-1-05-267 -k -00	ZRYW HARW	zrywka po poz. harwesterowym	-----	M3	457,00	83,59	2	CWD-D
		ZAŚCIANEK	05-01-1-05-267 -k -00	ZRYW PIL	zrywka po poz. pilarką	-----	M3	78,00	15,75	2	CWD-D
		ZAŚCIANEK	05-01-1-05-35 -d -00	CWD-H	Całk. wyrób drewna HARWESTER	-----	M3	293,00	15,42	2	CWD-D
		ZAŚCIANEK	05-01-1-05-35 -d -00	CWD-P	Całk. wyrób drewna PILARKA	-----	M3	14,00	18,42	2	CWD-D
		ZAŚCIANEK	05-01-1-05-35 -d -00	ZRYW HARW	zrywka po poz. harwesterowym	-----	M3	293,00	52,75	2	CWD-D
		ZAŚCIANEK	05-01-1-05-35 -d -00	ZRYW PIL	zrywka po poz. pilarką	-----	M3	14,00	2,74	2	CWD-D
	PM	ZAŚCIANEK	05-01-1-05- - -	GODZ MH8	prace godz. wyk. ciągnikiem	-----	H	50,00	-	210	GODZ MH8
	POZ-P	ZAŚCIANEK	05-01-1-05- - -	GODZ MH8	prace godz. wyk. ciągnikiem	-----	H	100,00	-	210	GODZ MH8
		ZAŚCIANEK	05-01-1-05- - -	GODZ RH8	Prace godzinowe ręczne	-----	H	200,00	-	200	GODZ RH8
	PR	ZAŚCIANEK	05-01-1-05- - -	CWD-H	Całk. wyrób drewna HARWESTER	-----	M3	40,00	4,56	2	CWD-D
		ZAŚCIANEK	05-01-1-05- - -	ZRYW HARW	zrywka po poz. harwesterowym	-----	M3	40,00	7,97	2	CWD-D
	PRZEST	ZAŚCIANEK	05-01-1-05-264 -f -00	CWD-H	Całk. wyrób drewna HARWESTER	-----	M3	58,00	3	2	CWD-D
		ZAŚCIANEK	05-01-1-05-264 -f -00	ZRYW HARW	zrywka po poz. harwesterowym	-----	M3	58,00	6,9	2	CWD-D
		ZAŚCIANEK	05-01-1-05-265 -b -01	CWD-H	Całk. wyrób drewna HARWESTER	-----	M3	86,00	3,32	2	CWD-D
		ZAŚCIANEK	05-01-1-05-265 -b -01	ZRYW HARW	zrywka po poz. harwesterowym	-----	M3	86,00	10,67	2	CWD-D
	PTP	ZAŚCIANEK	05-01-1-05- - -	CWD-H	Całk. wyrób drewna HARWESTER	-----	M3	40,00	2,97	2	CWD-D
		ZAŚCIANEK	05-01-1-05- - -	ZRYW HARW	zrywka po poz. harwesterowym	-----	M3	40,00	6,81	2	CWD-D
	PTW	ZAŚCIANEK	05-01-1-05- - -	CWD-H	Całk. wyrób drewna HARWESTER	-----	M3	10,00	0,74	2	CWD-D
		ZAŚCIANEK	05-01-1-05- - -	ZRYW HARW	zrywka po poz. harwesterowym	-----	M3	10,00	1,7	2	CWD-D
	TPP	ZAŚCIANEK	05-01-1-05-254 -h -00	CWD-H	Całk. wyrób drewna HARWESTER	-----	M3	140,00	11,96	2	CWD-D
		ZAŚCIANEK	05-01-1-05-254 -h -00	ZRYW HARW	zrywka po poz. harwesterowym	-----	M3	140,00	27,31	2	CWD-D
		ZAŚCIANEK	05-01-1-05-259 -g -00	CWD-H	Całk. wyrób drewna HARWESTER	-----	M3	225,00	18,67	2	CWD-D
		ZAŚCIANEK	05-01-1-05-259 -g -00	ZRYW HARW	zrywka po poz. harwesterowym	-----	M3	225,00	31,43	2	CWD-D
		ZAŚCIANEK	05-01-1-05-260 -c -00	CWD-H	Całk. wyrób drewna HARWESTER	-----	M3	244,00	22,67	2	CWD-D
		ZAŚCIANEK	05-01-1-05-260 -c -00	CWD-P	Całk. wyrób drewna PILARKA	-----	M3	3,00	5,14	2	CWD-D
		ZAŚCIANEK	05-01-1-05-260 -c -00	ZRYW HARW	zrywka po poz. harwesterowym	-----	M3	244,00	42,68	2	CWD-D
		ZAŚCIANEK	05-01-1-05-260 -c -00	ZRYW PIL	zrywka po poz. pilarką	-----	M3	3,00	0,65	2	CWD-D
		ZAŚCIANEK	05-01-1-05-260 -g -00	CWD-H	Całk. wyrób drewna HARWESTER	-----	M3	304,00	28,48	2	CWD-D
		ZAŚCIANEK	05-01-1-05-260 -g -00	CWD-P	Całk. wyrób drewna PILARKA	-----	M3	5,00	8,04	2	CWD-D
		ZAŚCIANEK	05-01-1-05-260 -g -00	ZRYW HARW	zrywka po poz. harwesterowym	-----	M3	304,00	47,73	2	CWD-D
		ZAŚCIANEK	05-01-1-05-260 -g -00	ZRYW PIL	zrywka po poz. pilarką	-----	M3	5,00	0,9	2	CWD-D
		ZAŚCIANEK	05-01-1-05-261 -c -00	CWD-H	Całk. wyrób drewna HARWESTER	-----	M3	200,00	12,04	2	CWD-D
		ZAŚCIANEK	05-01-1-05-261 -c -00	CWD-P	Całk. wyrób drewna PILARKA	-----	M3	46,00	42,64	2	CWD-D
		ZAŚCIANEK	05-01-1-05-261 -c -00	ZRYW HARW	zrywka po poz. harwesterowym	-----	M3	200,00	33,21	2	CWD-D

Szczegółowy rozmiar prac według grup czynności, czynności i lokalizacji

Pakiet: 5

Dział	Grupa czynn.	Leśnictwo/ Szkółka/ Inwentarz	Adres	Kod czynności do wyceny	Nazwa czynności	Stopień trudności	J.M.	Ilość	roboczo-godziny	Nr poz. OSTWPL	Kod czynności do rozliczeń
POZ	TPP	ZAŚCIANEK	05-01-1-05-261 -c -00	ZRYW PIL	zrywka po poz. pilarką	-----	M3	46,00	10,71	2	CWD-D
		ZAŚCIANEK	05-01-1-05-264 -g -00	CWD-H	Całk. wyrób drewna HARWESTER	-----	M3	147,00	22,9	2	CWD-D
		ZAŚCIANEK	05-01-1-05-264 -g -00	CWD-P	Całk. wyrób drewna PILARKA	-----	M3	6,00	9,06	2	CWD-D
		ZAŚCIANEK	05-01-1-05-264 -g -00	ZRYW HARW	zrywka po poz. harwesterowym	-----	M3	147,00	34,98	2	CWD-D
		ZAŚCIANEK	05-01-1-05-264 -g -00	ZRYW PIL	zrywka po poz. pilarką	-----	M3	6,00	1,24	2	CWD-D
		ZAŚCIANEK	05-01-1-05-288 -a -00	CWD-H	Całk. wyrób drewna HARWESTER	-----	M3	365,00	36,39	2	CWD-D
		ZAŚCIANEK	05-01-1-05-288 -a -00	ZRYW HARW	zrywka po poz. harwesterowym	-----	M3	365,00	61,14	2	CWD-D
		ZAŚCIANEK	05-01-1-05-288 -c -00	CWD-H	Całk. wyrób drewna HARWESTER	-----	M3	168,00	28,42	2	CWD-D
		ZAŚCIANEK	05-01-1-05-288 -c -00	ZRYW HARW	zrywka po poz. harwesterowym	-----	M3	168,00	38,87	2	CWD-D
		ZAŚCIANEK	05-01-1-05-288 -g -00	CWD-H	Całk. wyrób drewna HARWESTER	-----	M3	30,00	4,2	2	CWD-D
		ZAŚCIANEK	05-01-1-05-288 -g -00	ZRYW HARW	zrywka po poz. harwesterowym	-----	M3	30,00	5,34	2	CWD-D
		ZAŚCIANEK	05-01-1-05-288 -h -00	CWD-H	Całk. wyrób drewna HARWESTER	-----	M3	120,00	16,68	2	CWD-D
		ZAŚCIANEK	05-01-1-05-288 -h -00	ZRYW HARW	zrywka po poz. harwesterowym	-----	M3	120,00	21,26	2	CWD-D
		ZAŚCIANEK	05-01-1-05-288 -j -00	CWD-H	Całk. wyrób drewna HARWESTER	-----	M3	1 400,00	153,92	2	CWD-D
		ZAŚCIANEK	05-01-1-05-288 -j -00	ZRYW HARW	zrywka po poz. harwesterowym	-----	M3	1 400,00	294,29	2	CWD-D
		ZAŚCIANEK	05-01-1-05-31 -b -00	CWD-H	Całk. wyrób drewna HARWESTER	-----	M3	313,00	38,89	2	CWD-D
		ZAŚCIANEK	05-01-1-05-31 -b -00	ZRYW HARW	zrywka po poz. harwesterowym	-----	M3	313,00	52,41	2	CWD-D
		ZAŚCIANEK	05-01-1-05-34 -a -00	CWD-H	Całk. wyrób drewna HARWESTER	-----	M3	49,00	6,22	2	CWD-D
		ZAŚCIANEK	05-01-1-05-34 -a -00	ZRYW HARW	zrywka po poz. harwesterowym	-----	M3	49,00	8,39	2	CWD-D
	TWP	ZAŚCIANEK	05-01-1-05-254 -i -00	CWD-P	Całk. wyrób drewna PILARKA	-----	M3	42,00	40,68	2	CWD-D
		ZAŚCIANEK	05-01-1-05-254 -i -00	ZRYW PIL	zrywka po poz. pilarką	-----	M3	42,00	8,75	2	CWD-D
		ZAŚCIANEK	05-01-1-05-266 -g -00	CWD-P	Całk. wyrób drewna PILARKA	-----	M3	85,00	71,53	2	CWD-D
		ZAŚCIANEK	05-01-1-05-266 -g -00	ZRYW PIL	zrywka po poz. pilarką	-----	M3	85,00	17,37	2	CWD-D
		ZAŚCIANEK	05-01-1-05-288 -d -00	CWD-H	Całk. wyrób drewna HARWESTER	-----	M3	37,00	5,76	2	CWD-D
		ZAŚCIANEK	05-01-1-05-288 -d -00	ZRYW HARW	zrywka po poz. harwesterowym	-----	M3	37,00	8,19	2	CWD-D
		ZAŚCIANEK	05-01-1-05-28 -a -00	CWD-P	Całk. wyrób drewna PILARKA	-----	M3	210,00	170,27	2	CWD-D
		ZAŚCIANEK	05-01-1-05-28 -a -00	ZRYW PIL	zrywka po poz. pilarką	-----	M3	210,00	37,86	2	CWD-D

Szczegółowy rozmiar prac według grup czynności, czynności i lokalizacji

Pakiet: 6

Dział	Grupa czynn.	Leśnictwo/ Szkółka/ Inwentarz	Adres	Kod czynności do wyceny	Nazwa czynności	Stopień trudności	J.M.	Ilość	roboczo-godziny	Nr poz. OSTWPL	Kod czynności do rozliczeń
HOD	AGROT	KONSTANTYNÓW	05-01-2-06-14 -b -00	PPOD>63N	Wyn.z.u.pow61%pokr.podsz.>2m.n	-----	HA	3,90	142,47	23	PPOD N
		KONSTANTYNÓW	05-01-2-06-14 -b -00	P ZRB<250	porz. zrębów int. 150-249 m3	1	HA	3,90	-	15	PORZ-ZRB
		KONSTANTYNÓW	05-01-2-06-14 -b -00	ROZDR-PP	rozdrab.poz.pozręb.bez m.z gle	2	HA	3,90	57,29	38	ROZDR-PP
		KONSTANTYNÓW	05-01-2-06-14 -b -00	WPOD>6BN	Wyc.b.u.pow 60%pokr.podsz. niz	1	HA	3,90	-	21	WPOD-BN
		KONSTANTYNÓW	05-01-2-06-42 -d -00	PPOD>63N	Wyn.z.u.pow61%pokr.podsz.>2m.n	-----	HA	1,50	54,8	23	PPOD N
		KONSTANTYNÓW	05-01-2-06-42 -d -00	P ZRB<250	porz. zrębów int. 150-249 m3	1	HA	1,50	-	15	PORZ-ZRB
		KONSTANTYNÓW	05-01-2-06-42 -d -00	WPOD>6BN	Wyc.b.u.pow 60%pokr.podsz. niz	1	HA	1,50	-	21	WPOD-BN
		KONSTANTYNÓW	05-01-2-06-43 -c -00	PPOD-63N	Wyn.z.u.31-60%pokr.podsz.>2m.n	-----	HA	1,48	37,85	23	PPOD N
		KONSTANTYNÓW	05-01-2-06-43 -c -00	P ZRB<150	porządk. zrębów int. < 150m3	1	HA	1,48	-	15	PORZ-ZRB
		KONSTANTYNÓW	05-01-2-06-43 -c -00	WPOD-6BN	Wyc.b.u.31-60%pokr.podsz. niz	1	HA	1,48	-	21	WPOD-BN
		KONSTANTYNÓW	05-01-2-06-44 -c -00	PPOD-63N	Wyn.z.u.31-60%pokr.podsz.>2m.n	-----	HA	1,55	39,64	23	PPOD N
		KONSTANTYNÓW	05-01-2-06-44 -c -00	P ZRB<250	porz. zrębów int. 150-249 m3	1	HA	1,55	-	15	PORZ-ZRB
		KONSTANTYNÓW	05-01-2-06-44 -c -00	WPOD-6BN	Wyc.b.u.31-60%pokr.podsz. niz	1	HA	1,55	-	21	WPOD-BN
		KONSTANTYNÓW	05-01-2-06-45 -c -00	PPOD>63N	Wyn.z.u.pow61%pokr.podsz.>2m.n	-----	HA	1,30	47,49	23	PPOD N
		KONSTANTYNÓW	05-01-2-06-45 -c -00	P ZRB<250	porz. zrębów int. 150-249 m3	1	HA	1,30	-	15	PORZ-ZRB
		KONSTANTYNÓW	05-01-2-06-45 -c -00	WPOD>6BN	Wyc.b.u.pow 60%pokr.podsz. niz	1	HA	1,30	-	21	WPOD-BN
		KONSTANTYNÓW	05-01-2-06-48 -c -00	PPOD>63N	Wyn.z.u.pow61%pokr.podsz.>2m.n	-----	HA	1,62	59,18	23	PPOD N
		KONSTANTYNÓW	05-01-2-06-48 -c -00	P ZRB<150	porządk. zrębów int. < 150m3	1	HA	1,62	-	15	PORZ-ZRB
		KONSTANTYNÓW	05-01-2-06-48 -c -00	ROZDR-PP	rozdrab.poz.pozręb.bez m.z gle	2	HA	1,62	23,8	38	ROZDR-PP
		KONSTANTYNÓW	05-01-2-06-48 -c -00	WPOD>6BN	Wyc.b.u.pow 60%pokr.podsz. niz	1	HA	1,62	-	21	WPOD-BN
		KONSTANTYNÓW	05-01-2-06-59 -c -00	PPOD-63N	Wyn.z.u.31-60%pokr.podsz.>2m.n	-----	HA	1,30	33,24	23	PPOD N
		KONSTANTYNÓW	05-01-2-06-59 -c -00	P ZRB<250	porz. zrębów int. 150-249 m3	1	HA	1,30	-	15	PORZ-ZRB
		KONSTANTYNÓW	05-01-2-06-59 -c -00	WPOD-6BN	Wyc.b.u.31-60%pokr.podsz. niz	1	HA	1,30	-	21	WPOD-BN
		KONSTANTYNÓW	05-01-2-06-63 -f -00	PPOD-63N	Wyn.z.u.31-60%pokr.podsz.>2m.n	-----	HA	1,80	46,03	23	PPOD N
		KONSTANTYNÓW	05-01-2-06-63 -f -00	P ZRB<150	porządk. zrębów int. < 150m3	1	HA	1,80	-	15	PORZ-ZRB
		KONSTANTYNÓW	05-01-2-06-63 -f -00	WPOD-6BN	Wyc.b.u.31-60%pokr.podsz. niz	1	HA	1,80	-	21	WPOD-BN
	CP	KONSTANTYNÓW	05-01-2-06-37 -b -00	CP>05D<40	CP-nach <40%, II Gr.gat, 6-30%	2	HA	0,22	5,07	132	CP-W
		KONSTANTYNÓW	05-01-2-06-37 -b -00	CZ>05S<40	CZ-nach <40%, I Gr.gat, 6-30%	2	HA	0,87	15,78	132	CP-W
		KONSTANTYNÓW	05-01-2-06-37 -f -00	CP>05D<40	CP-nach <40%, II Gr.gat, 6-30%	2	HA	0,89	20,5	132	CP-W
		KONSTANTYNÓW	05-01-2-06-41 -a -00	CP>05D<40	CP-nach <40%, II Gr.gat, 6-30%	2	HA	0,85	19,57	132	CP-W
		KONSTANTYNÓW	05-01-2-06-41 -a -00	CZ>05S<40	CZ-nach <40%, I Gr.gat, 6-30%	2	HA	0,36	6,53	132	CP-W
		KONSTANTYNÓW	05-01-2-06-56 -l -00	CP>75D<40	CP-nach <40%, II Gr.gat, >75%	2	HA	0,13	5,79	132	CP-W
		KONSTANTYNÓW	05-01-2-06-60 -b -00	CP<05D<40	CP-nach <40%, II Gr.gat, < 5%	5	HA	0,55	18,55	132	CP-W
		KONSTANTYNÓW	05-01-2-06-60 -b -00	CZ<05S<40	CZ-nach <40%, I Gr.gat, < 5%	5	HA	0,55	14,6	132	CP-W
		KONSTANTYNÓW	05-01-2-06-62 -i -00	CP>05D<40	CP-nach <40%, II Gr.gat, 6-30%	2	HA	1,08	24,87	132	CP-W
		KONSTANTYNÓW	05-01-2-06-64 -c -00	CP>05D<40	CP-nach <40%, II Gr.gat, 6-30%	2	HA	1,10	25,33	132	CP-W
		KONSTANTYNÓW	05-01-2-06-64 -c -00	CZ>05S<40	CZ-nach <40%, I Gr.gat, 6-30%	2	HA	2,37	42,98	132	CP-W

Szczegółowy rozmiar prac według grup czynności, czynności i lokalizacji

Pakiet: 6

Dział	Grupa czynn.	Leśnictwo/ Szkółka/ Inwentarz	Adres	Kod czynności do wyceny	Nazwa czynności	Stopień trudności	J.M.	Ilość	roboczo-godziny	Nr poz. OSTWPL	Kod czynności do rozliczeń
HOD	CP	KONSTANTYNÓW	05-01-2-06-64 -d -00	CP<05D<40	CP-nach <40%, II Gr.gat, < 5%	5	HA	0,49	16,52	132	CP-W
		KONSTANTYNÓW	05-01-2-06-64 -d -00	CZ<05S<40	CZ-nach <40%, I Gr.gat, < 5%	5	HA	0,74	19,65	132	CP-W
	CW	KONSTANTYNÓW	05-01-2-06-48 -a -00	CW>05D<40	CW-nach <40%, II Gr.gat, 6-30%	2	HA	1,51	38,88	128	CW-W
		KONSTANTYNÓW	05-01-2-06-48 -a -00	CZ>05S<40	CZ-nach <40%, I Gr.gat, 6-30%	3	HA	3,40	72,42	128	CW-W
		KONSTANTYNÓW	05-01-2-06-59 -b -00	CW<05D<40	CW-nach <40%, II Gr.gat, < 5%	5	HA	1,55	58,44	128	CW-W
		KONSTANTYNÓW	05-01-2-06-5 -c -00	CW<05D<40	CW-nach <40%, II Gr.gat, < 5%	5	HA	1,75	65,98	128	CW-W
		KONSTANTYNÓW	05-01-2-06-60 -b -00	CW>05D<40	CW-nach <40%, II Gr.gat, 6-30%	2	HA	1,29	33,22	128	CW-W
		KONSTANTYNÓW	05-01-2-06-60 -b -00	CZ<05S<40	CZ-nach <40%, I Gr.gat, < 5%	2	HA	1,29	19,2	128	CW-W
		KONSTANTYNÓW	05-01-2-06-61 -a -00	CW<05D<40	CW-nach <40%, II Gr.gat, < 5%	3	HA	1,25	32,04	128	CW-W
		KONSTANTYNÓW	05-01-2-06-64 -d -00	CW<05D<40	CW-nach <40%, II Gr.gat, < 5%	2	HA	1,17	24,73	128	CW-W
		KONSTANTYNÓW	05-01-2-06-64 -d -00	CZ<05S<40	CZ-nach <40%, I Gr.gat, < 5%	2	HA	1,54	22,92	128	CW-W
	ODN-GLEB	KONSTANTYNÓW	05-01-2-06-14 -b -00	WYK-POGCZ	wyoryw.bruzd pług leś.z pogłęb	2	KMTR	22,94	17,78	77	WYK-POGCZ
		KONSTANTYNÓW	05-01-2-06-42 -d -00	WYK-P5GCP	Wyoryw.bruzd pług l.pogł 0.5ha	2	KMTR	8,82	8,63	78	WYK-P5GCP
		KONSTANTYNÓW	05-01-2-06-43 -c -00	WYK-P5GCP	Wyoryw.bruzd pług l.pogł 0.5ha	2	KMTR	8,71	8,53	78	WYK-P5GCP
		KONSTANTYNÓW	05-01-2-06-44 -c -00	WYK-P5GCP	Wyoryw.bruzd pług l.pogł 0.5ha	2	KMTR	9,12	8,93	78	WYK-P5GCP
		KONSTANTYNÓW	05-01-2-06-45 -c -00	WYK-P5GCP	Wyoryw.bruzd pług l.pogł 0.5ha	2	KMTR	7,65	7,49	78	WYK-P5GCP
		KONSTANTYNÓW	05-01-2-06-48 -c -00	WYK-P5GCP	Wyoryw.bruzd pług l.pogł 0.5ha	2	KMTR	9,53	9,33	78	WYK-P5GCP
		KONSTANTYNÓW	05-01-2-06-59 -c -00	WYK-P5GCP	Wyoryw.bruzd pług l.pogł 0.5ha	2	KMTR	7,65	7,49	78	WYK-P5GCP
		KONSTANTYNÓW	05-01-2-06-63 -f -00	WYK-P5GCP	Wyoryw.bruzd pług l.pogł 0.5ha	2	KMTR	10,59	10,37	78	WYK-P5GCP
	ODN-ZŁOŻ	KONSTANTYNÓW	05-01-2-06-12 -b -00	DOŁ-2L	dołow. 2-3 l liśc. z donies.	1	TSZT	9,15	6	111	DOW-SADZ
		KONSTANTYNÓW	05-01-2-06-12 -b -00	DOW-SADZ	dowóz sadzonek	1	TSZT	9,15	-	111	DOW-SADZ
		KONSTANTYNÓW	05-01-2-06-12 -b -00	SADZ-WM	sadzenie wielolatek w jamkę	2	TSZT	9,15	252,59	103	SADZ WIEL
		KONSTANTYNÓW	05-01-2-06-12 -b -00	ZAŁ-2LL	załad.2-3l.liś.rozład. zabezp.	1	TSZT	9,15	1,66	111	DOW-SADZ
		KONSTANTYNÓW	05-01-2-06-37 -f -00	DOŁ-1I	dołow. 1 lat. igl. z donies.	1	TSZT	5,80	1,77	111	DOW-SADZ
		KONSTANTYNÓW	05-01-2-06-37 -f -00	DOŁ-2L	dołow. 2-3 l liśc. z donies.	1	TSZT	2,36	1,55	111	DOW-SADZ
		KONSTANTYNÓW	05-01-2-06-37 -f -00	DOW-SADZ	dowóz sadzonek	1	TSZT	8,16	-	111	DOW-SADZ
		KONSTANTYNÓW	05-01-2-06-37 -f -00	SADZ-1KP	sadz.1 latek kostur pasy/taler	2	TSZT	5,80	72,54	102	SADZ 1R
		KONSTANTYNÓW	05-01-2-06-37 -f -00	SADZ-WM	sadzenie wielolatek w jamkę	2	TSZT	2,36	65,15	103	SADZ WIEL
		KONSTANTYNÓW	05-01-2-06-37 -f -00	ZAŁ-1IL	załad.1lat.igl.rozład.-zabezp.	1	TSZT	5,80	0,47	111	DOW-SADZ
		KONSTANTYNÓW	05-01-2-06-37 -f -00	ZAŁ-2LL	załad.2-3l.liś.rozład. zabezp.	1	TSZT	2,36	0,43	111	DOW-SADZ
		KONSTANTYNÓW	05-01-2-06-41 -c -00	DOŁ-2L	dołow. 2-3 l liśc. z donies.	1	TSZT	9,28	6,09	111	DOW-SADZ
		KONSTANTYNÓW	05-01-2-06-41 -c -00	DOW-SADZ	dowóz sadzonek	1	TSZT	9,28	-	111	DOW-SADZ
		KONSTANTYNÓW	05-01-2-06-41 -c -00	SADZ-WM	sadzenie wielolatek w jamkę	2	TSZT	9,28	256,17	103	SADZ WIEL
		KONSTANTYNÓW	05-01-2-06-41 -c -00	ZAŁ-2LL	załad.2-3l.liś.rozład. zabezp.	1	TSZT	9,28	1,68	111	DOW-SADZ
		KONSTANTYNÓW	05-01-2-06-46 -f -00	DOŁ-2L	dołow. 2-3 l liśc. z donies.	1	TSZT	8,17	5,36	111	DOW-SADZ
		KONSTANTYNÓW	05-01-2-06-46 -f -00	DOW-SADZ	dowóz sadzonek	1	TSZT	8,17	-	111	DOW-SADZ
		KONSTANTYNÓW	05-01-2-06-46 -f -00	SADZ-WM	sadzenie wielolatek w jamkę	2	TSZT	8,17	225,53	103	SADZ WIEL

Szczegółowy rozmiar prac według grup czynności, czynności i lokalizacji

Pakiet: 6

Dział	Grupa czynn.	Leśnictwo/ Szkółka/ Inwentarz	Adres	Kod czynności do wyceny	Nazwa czynności	Stopień trudności	J.M.	Ilość	roboczo-godziny	Nr poz. OSTWPL	Kod czynności do rozliczeń
HOD	ODN-ZŁOŻ	KONSTANTYNÓW	05-01-2-06-46 -f -00	ZAŁ-2LL	załad.2-3l.liś.rozład. zabezp.	1	TSZT	8,17	1,48	111	DOW-SADZ
		KONSTANTYNÓW	05-01-2-06-54 -c -00	DOŁ-2L	dołow. 2-3 l liśc. z donies.	1	TSZT	8,50	5,58	111	DOW-SADZ
		KONSTANTYNÓW	05-01-2-06-54 -c -00	DOW-SADZ	dowóz sadzonek	1	TSZT	8,50	-	111	DOW-SADZ
		KONSTANTYNÓW	05-01-2-06-54 -c -00	SADZ-WM	sadzenie wielolatek w jamkę	2	TSZT	8,50	234,64	103	SADZ WIEL
		KONSTANTYNÓW	05-01-2-06-54 -c -00	ZAŁ-2LL	załad.2-3l.liś.rozład. zabezp.	1	TSZT	8,50	1,54	111	DOW-SADZ
		KONSTANTYNÓW	05-01-2-06-55 -a -00	DOŁ-2L	dołow. 2-3 l liśc. z donies.	1	TSZT	1,96	1,29	111	DOW-SADZ
		KONSTANTYNÓW	05-01-2-06-55 -a -00	DOW-SADZ	dowóz sadzonek	1	TSZT	1,96	-	111	DOW-SADZ
		KONSTANTYNÓW	05-01-2-06-55 -a -00	SADZ-WM	sadzenie wielolatek w jamkę	2	TSZT	1,96	54,11	103	SADZ WIEL
		KONSTANTYNÓW	05-01-2-06-55 -a -00	ZAŁ-2LL	załad.2-3l.liś.rozład. zabezp.	1	TSZT	1,96	0,35	111	DOW-SADZ
		KONSTANTYNÓW	05-01-2-06-55 -b -00	DOŁ-2L	dołow. 2-3 l liśc. z donies.	1	TSZT	4,18	2,74	111	DOW-SADZ
		KONSTANTYNÓW	05-01-2-06-55 -b -00	DOW-SADZ	dowóz sadzonek	1	TSZT	4,18	-	111	DOW-SADZ
		KONSTANTYNÓW	05-01-2-06-55 -b -00	SADZ-WM	sadzenie wielolatek w jamkę	2	TSZT	4,18	115,39	103	SADZ WIEL
		KONSTANTYNÓW	05-01-2-06-55 -b -00	ZAŁ-2LL	załad.2-3l.liś.rozład. zabezp.	1	TSZT	4,18	0,76	111	DOW-SADZ
	PBD-ODNRB	KONSTANTYNÓW	05-01-2-06-55 -c -00	DOŁ-2L	dołow. 2-3 l liśc. z donies.	1	TSZT	10,78	7,07	111	DOW-SADZ
		KONSTANTYNÓW	05-01-2-06-55 -c -00	DOW-SADZ	dowóz sadzonek	1	TSZT	10,78	-	111	DOW-SADZ
		KONSTANTYNÓW	05-01-2-06-55 -c -00	SADZ-WM	sadzenie wielolatek w jamkę	2	TSZT	0,78	21,53	103	SADZ WIEL
		KONSTANTYNÓW	05-01-2-06-55 -c -00	ZAŁ-2LL	załad.2-3l.liś.rozład. zabezp.	1	TSZT	10,78	1,95	111	DOW-SADZ
		KONSTANTYNÓW	05-01-2-06-58 -b -00	DOŁ-2L	dołow. 2-3 l liśc. z donies.	1	TSZT	9,08	5,96	111	DOW-SADZ
		KONSTANTYNÓW	05-01-2-06-58 -b -00	DOW-SADZ	dowóz sadzonek	1	TSZT	9,08	-	111	DOW-SADZ
		KONSTANTYNÓW	05-01-2-06-58 -b -00	SADZ-WM	sadzenie wielolatek w jamkę	2	TSZT	9,08	250,65	103	SADZ WIEL
		KONSTANTYNÓW	05-01-2-06-58 -b -00	ZAŁ-2LL	załad.2-3l.liś.rozład. zabezp.	1	TSZT	9,08	1,64	111	DOW-SADZ
	PIEL	KONSTANTYNÓW	05-01-2-06- - -	KOSZ UA	Wyk chw i us zb nal st. I-II	-----	HA	9,00	176	123	KOSZ UA
		KONSTANTYNÓW	05-01-2-06- - -	KOSZ UB	Wyk chw i us zb nal st. III-IV	-----	HA	30,00	1 023	124	KOSZ UB
		KONSTANTYNÓW	05-01-2-06- - -	KOSZ UC	Wyk chw i us zb nal st. V-VI	-----	HA	17,00	930	125	KOSZ UC
		KONSTANTYNÓW	05-01-2-06- - -	PIEL-C	pielęgn.miedzyrz.co drugi rząd	3	HA	5,00	12,33	118	PIEL-C
	POPR	KONSTANTYNÓW	05-01-2-06-10 -a -00	DOŁ-1I	dołow. 1 lat. igl. z donies.	1	TSZT	6,97	2,13	111	DOW-SADZ
		KONSTANTYNÓW	05-01-2-06-10 -a -00	DOW-SADZ	dowóz sadzonek	1	TSZT	6,97	-	111	DOW-SADZ
		KONSTANTYNÓW	05-01-2-06-10 -a -00	POPR-1KP	sadz.popr 1 l.kostur pasy/tale	2	TSZT	6,97	113,33	105	SADZ POP
		KONSTANTYNÓW	05-01-2-06-10 -a -00	WYK-PA5CZ	wyoryw.bruzd pług leś.do 0.5ha	3	KMTR	4,88	4,77	73	WYK-PA5CZ
		KONSTANTYNÓW	05-01-2-06-10 -a -00	ZAŁ-1IL	załad.1lat.igl.rozład.-zabezp.	1	TSZT	6,97	0,56	111	DOW-SADZ
		KONSTANTYNÓW	05-01-2-06-18 -d -00	DOŁ-1I	dołow. 1 lat. igl. z donies.	1	TSZT	0,92	0,28	111	DOW-SADZ
		KONSTANTYNÓW	05-01-2-06-18 -d -00	DOŁ-2L	dołow. 2-3 l liśc. z donies.	1	TSZT	0,54	0,35	111	DOW-SADZ
		KONSTANTYNÓW	05-01-2-06-18 -d -00	DOW-SADZ	dowóz sadzonek	1	TSZT	1,46	-	111	DOW-SADZ
		KONSTANTYNÓW	05-01-2-06-18 -d -00	POPR-1KP	sadz.popr 1 l.kostur pasy/tale	2	TSZT	0,92	14,96	105	SADZ POP
		KONSTANTYNÓW	05-01-2-06-18 -d -00	POPR-WM	sadzenie wielol.w jamkę w popr	2	TSZT	0,54	16,61	105	SADZ POP
		KONSTANTYNÓW	05-01-2-06-18 -d -00	ZAŁ-1IL	załad.1lat.igl.rozład.-zabezp.	1	TSZT	0,92	0,07	111	DOW-SADZ
		KONSTANTYNÓW	05-01-2-06-18 -d -00	ZAŁ-2LL	załad.2-3l.liś.rozład. zabezp.	1	TSZT	0,54	0,1	111	DOW-SADZ

Szczegółowy rozmiar prac według grup czynności, czynności i lokalizacji

Pakiet: 6

Dział	Grupa czynn.	Leśnictwo/ Szkółka/ Inwentarz	Adres	Kod czynności do wyceny	Nazwa czynności	Stopień trudności	J.M.	Ilość	roboczo-godziny	Nr poz. OSTWPL	Kod czynności do rozliczeń
HOD	POPR	KONSTANTYNÓW	05-01-2-06-2 -b -00	DOŁ-1I	dołow. 1 lat. igl. z donies.	1	TSZT	4,20	1,29	111	DOW-SADZ
		KONSTANTYNÓW	05-01-2-06-2 -b -00	DOW-SADZ	dowóz sadzonek	1	TSZT	4,20	-	111	DOW-SADZ
		KONSTANTYNÓW	05-01-2-06-2 -b -00	POPR-1KP	sadz.popr 1 l.kostur pasy/tale	1	TSZT	4,20	54,63	105	SADZ POP
		KONSTANTYNÓW	05-01-2-06-2 -b -00	ZAŁ-1IL	załad.1lat.igl.rozład.-zabezp.	1	TSZT	4,20	0,34	111	DOW-SADZ
		KONSTANTYNÓW	05-01-2-06-53 -c -00	DOŁ-1I	dołow. 1 lat. igl. z donies.	1	TSZT	6,55	2	111	DOW-SADZ
		KONSTANTYNÓW	05-01-2-06-53 -c -00	DOŁ-2L	dołow. 2-3 l liśc. z donies.	1	TSZT	2,16	1,42	111	DOW-SADZ
		KONSTANTYNÓW	05-01-2-06-53 -c -00	DOW-SADZ	dowóz sadzonek	1	TSZT	8,71	-	111	DOW-SADZ
		KONSTANTYNÓW	05-01-2-06-53 -c -00	POPR-1KP	sadz.popr 1 l.kostur pasy/tale	2	TSZT	6,55	106,5	105	SADZ POP
		KONSTANTYNÓW	05-01-2-06-53 -c -00	POPR-WM	sadzenie wielol.w jamkę w popr	2	TSZT	2,16	66,44	105	SADZ POP
		KONSTANTYNÓW	05-01-2-06-53 -c -00	ZAŁ-1IL	załad.1lat.igl.rozład.-zabezp.	1	TSZT	6,55	0,53	111	DOW-SADZ
		KONSTANTYNÓW	05-01-2-06-53 -c -00	ZAŁ-2LL	załad.2-3l.liś.rozład. zabezp.	1	TSZT	2,16	0,39	111	DOW-SADZ
		KONSTANTYNÓW	05-01-2-06-53 -f -00	DOŁ-1I	dołow. 1 lat. igl. z donies.	1	TSZT	4,62	1,41	111	DOW-SADZ
		KONSTANTYNÓW	05-01-2-06-53 -f -00	DOW-SADZ	dowóz sadzonek	1	TSZT	4,62	-	111	DOW-SADZ
		KONSTANTYNÓW	05-01-2-06-53 -f -00	POPR-1KP	sadz.popr 1 l.kostur pasy/tale	2	TSZT	4,62	75,12	105	SADZ POP
		KONSTANTYNÓW	05-01-2-06-53 -f -00	WYK-PA5CZ	wyoryw.bruzd pług leś.do 0.5ha	2	KMTR	3,24	2,54	73	WYK-PA5CZ
		KONSTANTYNÓW	05-01-2-06-53 -f -00	ZAŁ-1IL	załad.1lat.igl.rozład.-zabezp.	1	TSZT	4,62	0,37	111	DOW-SADZ
		KONSTANTYNÓW	05-01-2-06-62 -h -00	DOŁ-1I	dołow. 1 lat. igl. z donies.	1	TSZT	3,36	1,03	111	DOW-SADZ
		KONSTANTYNÓW	05-01-2-06-62 -h -00	DOW-SADZ	dowóz sadzonek	1	TSZT	3,36	-	111	DOW-SADZ
		KONSTANTYNÓW	05-01-2-06-62 -h -00	POPR-1KP	sadz.popr 1 l.kostur pasy/tale	2	TSZT	3,36	54,63	105	SADZ POP
		KONSTANTYNÓW	05-01-2-06-62 -h -00	WYK-PA5CZ	wyoryw.bruzd pług leś.do 0.5ha	2	KMTR	2,35	1,84	73	WYK-PA5CZ
		KONSTANTYNÓW	05-01-2-06-62 -h -00	ZAŁ-1IL	załad.1lat.igl.rozład.-zabezp.	1	TSZT	3,36	0,27	111	DOW-SADZ
		KONSTANTYNÓW	05-01-2-06-9 -a -00	DOŁ-1I	dołow. 1 lat. igl. z donies.	1	TSZT	4,54	1,39	111	DOW-SADZ
		KONSTANTYNÓW	05-01-2-06-9 -a -00	DOW-SADZ	dowóz sadzonek	1	TSZT	4,54	-	111	DOW-SADZ
		KONSTANTYNÓW	05-01-2-06-9 -a -00	POPR-1KP	sadz.popr 1 l.kostur pasy/tale	2	TSZT	4,54	73,82	105	SADZ POP
		KONSTANTYNÓW	05-01-2-06-9 -a -00	WYK-PA5CZ	wyoryw.bruzd pług leś.do 0.5ha	2	KMTR	3,18	2,49	73	WYK-PA5CZ
		KONSTANTYNÓW	05-01-2-06-9 -a -00	ZAŁ-1IL	załad.1lat.igl.rozład.-zabezp.	1	TSZT	4,54	0,37	111	DOW-SADZ
OCHRL	O-GRODZN	KONSTANTYNÓW	05-01-2-06-12 -b -00	GODZ SIAT	Godz. transp. siatki	1	H	1,00	-	143	GRODZ-SN
		KONSTANTYNÓW	05-01-2-06-12 -b -00	GRODZ-SN	grodzenie upraw siatką niziny	2	HM	9,80	134,69	143	GRODZ-SN
		KONSTANTYNÓW	05-01-2-06-37 -f -00	GODZ SIAT	Godz. transp. siatki	1	H	1,00	-	143	GRODZ-SN
		KONSTANTYNÓW	05-01-2-06-37 -f -00	GRODZ-SN	grodzenie upraw siatką niziny	4	HM	5,50	101,96	143	GRODZ-SN
		KONSTANTYNÓW	05-01-2-06-41 -c -00	GODZ SIAT	Godz. transp. siatki	1	H	1,00	-	143	GRODZ-SN
		KONSTANTYNÓW	05-01-2-06-41 -c -00	GRODZ-SN	grodzenie upraw siatką niziny	2	HM	9,80	134,69	143	GRODZ-SN
		KONSTANTYNÓW	05-01-2-06-46 -f -00	GODZ SIAT	Godz. transp. siatki	1	H	1,00	-	143	GRODZ-SN
		KONSTANTYNÓW	05-01-2-06-46 -f -00	GRODZ-SN	grodzenie upraw siatką niziny	2	HM	8,10	111,33	143	GRODZ-SN
		KONSTANTYNÓW	05-01-2-06-54 -c -00	GODZ SIAT	Godz. transp. siatki	1	H	1,00	-	143	GRODZ-SN
		KONSTANTYNÓW	05-01-2-06-54 -c -00	GRODZ-SN	grodzenie upraw siatką niziny	2	HM	8,00	109,95	143	GRODZ-SN

Szczegółowy rozmiar prac według grup czynności, czynności i lokalizacji

Pakiet: 6

Dział	Grupa czynn.	Leśnictwo/ Szkółka/ Inwentarz	Adres	Kod czynności do wyceny	Nazwa czynności	Stopień trudności	J.M.	Ilość	roboczo-godziny	Nr poz. OSTWPL	Kod czynności do rozliczeń
OCHRL	O-GRODZN	KONSTANTYNÓW	05-01-2-06-55 -a -00	GODZ RSIA	Godz. transp. siatki rozb	1	H	1,00	-	145	GRODZ-SRN
		KONSTANTYNÓW	05-01-2-06-55 -a -00	GODZ SIAT	Godz. transp. siatki	1	H	1,00	-	143	GRODZ-SN
		KONSTANTYNÓW	05-01-2-06-55 -a -00	GRODZ-SN	grodzenie upraw siatką niziny	2	HM	1,80	24,74	143	GRODZ-SN
		KONSTANTYNÓW	05-01-2-06-55 -a -00	GRODZ-SRN	Grodz. upraw siatką rozb.nizin	2	HM	0,50	7,56	145	GRODZ-SRN
		KONSTANTYNÓW	05-01-2-06-55 -b -00	GODZ RSIA	Godz. transp. siatki rozb	1	H	1,00	-	145	GRODZ-SRN
		KONSTANTYNÓW	05-01-2-06-55 -b -00	GODZ SIAT	Godz. transp. siatki	1	H	1,00	-	143	GRODZ-SN
		KONSTANTYNÓW	05-01-2-06-55 -b -00	GRODZ-SN	grodzenie upraw siatką niziny	2	HM	2,80	38,48	143	GRODZ-SN
		KONSTANTYNÓW	05-01-2-06-55 -b -00	GRODZ-SRN	Grodz. upraw siatką rozb.nizin	2	HM	2,00	30,24	145	GRODZ-SRN
		KONSTANTYNÓW	05-01-2-06-55 -c -00	GODZ SIAT	Godz. transp. siatki	1	H	1,00	-	143	GRODZ-SN
		KONSTANTYNÓW	05-01-2-06-55 -c -00	GRODZ-SN	grodzenie upraw siatką niziny	2	HM	10,60	145,69	143	GRODZ-SN
		KONSTANTYNÓW	05-01-2-06-58 -b -00	GODZ SIAT	Godz. transp. siatki	1	H	1,00	-	143	GRODZ-SN
		KONSTANTYNÓW	05-01-2-06-58 -b -00	GRODZ-SN	grodzenie upraw siatką niziny	3	HM	13,70	221,13	143	GRODZ-SN
	O-GRODZR	KONSTANTYNÓW	05-01-2-06-43 -a -00	GODZ DSIA	Godz. transp. siatki po rozb.	1	H	1,00	-	150	GRODZ-DEM
		KONSTANTYNÓW	05-01-2-06-43 -a -00	GODZ RH23	Prace godzinowe ręczne	1	H	3,00	-	201	GODZ RH23
		KONSTANTYNÓW	05-01-2-06-43 -a -00	GRODZ-DEM	Demontaż grodzeń	3	HM	6,04	39,36	150	GRODZ-DEM
		KONSTANTYNÓW	05-01-2-06-61 -a -00	GODZ DSIA	Godz. transp. siatki po rozb.	1	H	1,00	-	150	GRODZ-DEM
		KONSTANTYNÓW	05-01-2-06-61 -a -00	GODZ RH23	Prace godzinowe ręczne	1	H	4,00	-	201	GODZ RH23
		KONSTANTYNÓW	05-01-2-06-61 -a -00	GRODZ-DEM	Demontaż grodzeń	2	HM	9,10	34,01	150	GRODZ-DEM
	O-GRODZS	KONSTANTYNÓW	05-01-2-06- - -	GODZ KGR	Godz. transp. konserw. grodz.	1	H	25,00	-	151	K GRODZEŃ
		KONSTANTYNÓW	05-01-2-06- - -	K GRODZEŃ	Napr. (kons.) ogr. upraw leśn.	1	H	64,00	-	151	K GRODZEŃ
	O-PROGNG	KONSTANTYNÓW	05-01-2-06-14 -b -00	SZUK-PĘDR	badanie zapędraczenia gleby	2	SZT	24,00	20,35	160	SZUK-PĘDR
		KONSTANTYNÓW	05-01-2-06-42 -d -00	SZUK-PĘDR	badanie zapędraczenia gleby	2	SZT	9,00	7,63	160	SZUK-PĘDR
		KONSTANTYNÓW	05-01-2-06-43 -c -00	SZUK-PĘDR	badanie zapędraczenia gleby	2	SZT	9,00	7,63	160	SZUK-PĘDR
		KONSTANTYNÓW	05-01-2-06-44 -c -00	SZUK-PĘDR	badanie zapędraczenia gleby	2	SZT	10,00	8,48	160	SZUK-PĘDR
		KONSTANTYNÓW	05-01-2-06-45 -c -00	SZUK-PĘDR	badanie zapędraczenia gleby	2	SZT	8,00	6,78	160	SZUK-PĘDR
		KONSTANTYNÓW	05-01-2-06-48 -c -00	SZUK-PĘDR	badanie zapędraczenia gleby	2	SZT	10,00	8,48	160	SZUK-PĘDR
		KONSTANTYNÓW	05-01-2-06-59 -c -00	SZUK-PĘDR	badanie zapędraczenia gleby	2	SZT	8,00	6,78	160	SZUK-PĘDR
		KONSTANTYNÓW	05-01-2-06-63 -f -00	SZUK-PĘDR	badanie zapędraczenia gleby	2	SZT	11,00	9,33	160	SZUK-PĘDR
	O-PROGNŚ	KONSTANTYNÓW	05-01-2-06- - -	SZUK-OWAD	Próbne poszukiw.owad.m.podokap	1	SZT	5,00	16,1	162	SZUK-OWAD
	O-SMIECI	KONSTANTYNÓW	05-01-2-06- - -	GODZ MH8	prace godz. wyk. ciągnikiem	1	H	5,00	-	210	GODZ MH8
		KONSTANTYNÓW	05-01-2-06- - -	GODZ RH8	Prace godzinowe ręczne	1	H	16,00	-	200	GODZ RH8
OCHRP	P-PASYS	KONSTANTYNÓW	05-01-2-06-18B -a -00	GODZ-MIN2	g. przej. przy odn. pasów ppoż	-----	H	1,00	-	908	ODN-PASC
		KONSTANTYNÓW	05-01-2-06-18B -a -00	ODN-PASC	Odn.bruzd p-poż min.szer > 2m	1	KMTR	0,10	0,03	908	ODN-PASC
	P-POŻAR	KONSTANTYNÓW	05-01-2-06- - -	GODZ MH8	prace godz. wyk. ciągnikiem	-----	H	20,00	-	210	GODZ MH8
		KONSTANTYNÓW	05-01-2-06- - -	GODZ RH8	Prace godzinowe ręczne	-----	H	70,00	-	200	GODZ RH8
OCHRPR	OP-BUDKIS	KONSTANTYNÓW	05-01-2-06- - -	GODZ MH8	prace godz. wyk. ciągnikiem	1	H	3,00	-	210	GODZ MH8

Szczegółowy rozmiar prac według grup czynności, czynności i lokalizacji

Pakiet: 6

Dział	Grupa czynn.	Leśnictwo/ Szkółka/ Inwentarz	Adres	Kod czynności do wyceny	Nazwa czynności	Stopień trudności	J.M.	Ilość	roboczo-godziny	Nr poz. OSTWPL	Kod czynności do rozliczeń
OCHRPR	OP-BUDKIS	KONSTANTYNÓW	05-01-2-06- - -	GODZ RH8	Prace godzinowe ręczne	1	H	15,00	-	200	GODZ RH8
	OP-REZERW	KONSTANTYNÓW	05-01-2-06- - -	GODZ MH8	prace godz. wyk. ciągnikiem	1	H	10,00	-	210	GODZ MH8
		KONSTANTYNÓW	05-01-2-06- - -	GODZ RH8	Prace godzinowe ręczne	1	H	10,00	-	200	GODZ RH8
POZ	IIIAU	KONSTANTYNÓW	05-01-2-06-14 -b -00	CWD-H	Całk. wyrób drewna HARWESTER	-----	M3	1 097,00	47,76	2	CWD-D
		KONSTANTYNÓW	05-01-2-06-14 -b -00	CWD-P	Całk. wyrób drewna PILARKA	-----	M3	60,00	68,8	2	CWD-D
		KONSTANTYNÓW	05-01-2-06-14 -b -00	ZRYW HARW	zrywka po poz. harwesterowym	-----	M3	1 097,00	162,44	2	CWD-D
		KONSTANTYNÓW	05-01-2-06-14 -b -00	ZRYW PIL	zrywka po poz. pilarką	-----	M3	60,00	12,79	2	CWD-D
	IIIB	KONSTANTYNÓW	05-01-2-06-42 -d -00	CWD-H	Całk. wyrób drewna HARWESTER	-----	M3	574,00	23,6	2	CWD-D
		KONSTANTYNÓW	05-01-2-06-42 -d -00	CWD-P	Całk. wyrób drewna PILARKA	-----	M3	92,00	81,42	2	CWD-D
		KONSTANTYNÓW	05-01-2-06-42 -d -00	ZRYW HARW	zrywka po poz. harwesterowym	-----	M3	574,00	67,98	2	CWD-D
		KONSTANTYNÓW	05-01-2-06-42 -d -00	ZRYW PIL	zrywka po poz. pilarką	-----	M3	92,00	13,72	2	CWD-D
		KONSTANTYNÓW	05-01-2-06-43 -c -00	CWD-H	Całk. wyrób drewna HARWESTER	-----	M3	578,00	24,45	2	CWD-D
		KONSTANTYNÓW	05-01-2-06-43 -c -00	CWD-P	Całk. wyrób drewna PILARKA	-----	M3	113,00	104,65	2	CWD-D
		KONSTANTYNÓW	05-01-2-06-43 -c -00	ZRYW HARW	zrywka po poz. harwesterowym	-----	M3	578,00	74,77	2	CWD-D
		KONSTANTYNÓW	05-01-2-06-43 -c -00	ZRYW PIL	zrywka po poz. pilarką	-----	M3	113,00	18,17	2	CWD-D
		KONSTANTYNÓW	05-01-2-06-44 -c -00	CWD-H	Całk. wyrób drewna HARWESTER	-----	M3	722,00	29,15	2	CWD-D
		KONSTANTYNÓW	05-01-2-06-44 -c -00	CWD-P	Całk. wyrób drewna PILARKA	-----	M3	57,00	56,46	2	CWD-D
		KONSTANTYNÓW	05-01-2-06-44 -c -00	ZRYW HARW	zrywka po poz. harwesterowym	-----	M3	722,00	90,26	2	CWD-D
		KONSTANTYNÓW	05-01-2-06-44 -c -00	ZRYW PIL	zrywka po poz. pilarką	-----	M3	57,00	15,39	2	CWD-D
		KONSTANTYNÓW	05-01-2-06-45 -c -00	CWD-H	Całk. wyrób drewna HARWESTER	-----	M3	640,00	26,5	2	CWD-D
		KONSTANTYNÓW	05-01-2-06-45 -c -00	CWD-P	Całk. wyrób drewna PILARKA	-----	M3	61,00	63,68	2	CWD-D
		KONSTANTYNÓW	05-01-2-06-45 -c -00	ZRYW HARW	zrywka po poz. harwesterowym	-----	M3	640,00	82,4	2	CWD-D
		KONSTANTYNÓW	05-01-2-06-45 -c -00	ZRYW PIL	zrywka po poz. pilarką	-----	M3	61,00	8,88	2	CWD-D
		KONSTANTYNÓW	05-01-2-06-48 -c -00	CWD-H	Całk. wyrób drewna HARWESTER	-----	M3	749,00	32,67	2	CWD-D
		KONSTANTYNÓW	05-01-2-06-48 -c -00	CWD-P	Całk. wyrób drewna PILARKA	-----	M3	41,00	40,76	2	CWD-D
		KONSTANTYNÓW	05-01-2-06-48 -c -00	ZRYW HARW	zrywka po poz. harwesterowym	-----	M3	749,00	98,71	2	CWD-D
		KONSTANTYNÓW	05-01-2-06-48 -c -00	ZRYW PIL	zrywka po poz. pilarką	-----	M3	41,00	10,47	2	CWD-D
		KONSTANTYNÓW	05-01-2-06-59 -c -00	CWD-H	Całk. wyrób drewna HARWESTER	-----	M3	595,00	31,24	2	CWD-D
		KONSTANTYNÓW	05-01-2-06-59 -c -00	CWD-P	Całk. wyrób drewna PILARKA	-----	M3	53,00	62,13	2	CWD-D
		KONSTANTYNÓW	05-01-2-06-59 -c -00	ZRYW HARW	zrywka po poz. harwesterowym	-----	M3	595,00	88,23	2	CWD-D
		KONSTANTYNÓW	05-01-2-06-59 -c -00	ZRYW PIL	zrywka po poz. pilarką	-----	M3	53,00	11,68	2	CWD-D
		KONSTANTYNÓW	05-01-2-06-63 -f -00	CWD-H	Całk. wyrób drewna HARWESTER	-----	M3	700,00	31,35	2	CWD-D
		KONSTANTYNÓW	05-01-2-06-63 -f -00	CWD-P	Całk. wyrób drewna PILARKA	-----	M3	87,00	93,32	2	CWD-D
		KONSTANTYNÓW	05-01-2-06-63 -f -00	ZRYW HARW	zrywka po poz. harwesterowym	-----	M3	700,00	85,99	2	CWD-D
		KONSTANTYNÓW	05-01-2-06-63 -f -00	ZRYW PIL	zrywka po poz. pilarką	-----	M3	87,00	14,95	2	CWD-D
	PM	KONSTANTYNÓW	05-01-2-06- - -	GODZ MH8	prace godz. wyk. ciągnikiem	-----	H	50,00	-	210	GODZ MH8

Szczegółowy rozmiar prac według grup czynności, czynności i lokalizacji

Pakiet: 6

Dział	Grupa czynn.	Leśnictwo/ Szkółka/ Inwentarz	Adres	Kod czynności do wyceny	Nazwa czynności	Stopień trudności	J.M.	Ilość	roboczo-godziny	Nr poz. OSTWPL	Kod czynności do rozliczeń
POZ	POZ-P	KONSTANTYNÓW	05-01-2-06- - -	GODZ MH8	prace godz. wyk. ciągnikiem	-----	H	100,00	-	210	GODZ MH8
		KONSTANTYNÓW	05-01-2-06- - -	GODZ RH8	Prace godzinowe ręczne	-----	H	200,00	-	200	GODZ RH8
	PR	KONSTANTYNÓW	05-01-2-06- - -	CWD-H	Całk. wyrób drewna HARWESTER	-----	M3	40,00	4,55	2	CWD-D
		KONSTANTYNÓW	05-01-2-06- - -	ZRYW HARW	zrywka po poz. harwesterowym	-----	M3	40,00	7,95	2	CWD-D
	PTP	KONSTANTYNÓW	05-01-2-06- - -	CWD-H	Całk. wyrób drewna HARWESTER	-----	M3	50,00	3,28	2	CWD-D
		KONSTANTYNÓW	05-01-2-06- - -	CWD-P	Całk. wyrób drewna PILARKA	-----	M3	5,00	5,98	2	CWD-D
		KONSTANTYNÓW	05-01-2-06- - -	ZRYW HARW	zrywka po poz. harwesterowym	-----	M3	50,00	8,07	2	CWD-D
		KONSTANTYNÓW	05-01-2-06- - -	ZRYW PIL	zrywka po poz. pilarką	-----	M3	5,00	0,6	2	CWD-D
	PTW	KONSTANTYNÓW	05-01-2-06- - -	CWD-H	Całk. wyrób drewna HARWESTER	-----	M3	10,00	0,74	2	CWD-D
		KONSTANTYNÓW	05-01-2-06- - -	ZRYW HARW	zrywka po poz. harwesterowym	-----	M3	10,00	1,7	2	CWD-D
	TPP	KONSTANTYNÓW	05-01-2-06-18A -a -00	CWD-P	Całk. wyrób drewna PILARKA	-----	M3	591,00	438,84	1	CWD-P
		KONSTANTYNÓW	05-01-2-06-18A -a -00	ZRYW PIL	zrywka po poz. pilarką	-----	M3	591,00	122,52	1	CWD-P
		KONSTANTYNÓW	05-01-2-06-18B -a -00	CWD-H	Całk. wyrób drewna HARWESTER	-----	M3	593,00	77,23	2	CWD-D
		KONSTANTYNÓW	05-01-2-06-18B -a -00	CWD-P	Całk. wyrób drewna PILARKA	-----	M3	11,00	18,36	2	CWD-D
		KONSTANTYNÓW	05-01-2-06-18B -a -00	ZRYW HARW	zrywka po poz. harwesterowym	-----	M3	593,00	115,78	2	CWD-D
		KONSTANTYNÓW	05-01-2-06-18B -a -00	ZRYW PIL	zrywka po poz. pilarką	-----	M3	11,00	2,18	2	CWD-D
		KONSTANTYNÓW	05-01-2-06-45 -f -00	CWD-H	Całk. wyrób drewna HARWESTER	-----	M3	57,00	3,99	2	CWD-D
		KONSTANTYNÓW	05-01-2-06-45 -f -00	CWD-P	Całk. wyrób drewna PILARKA	-----	M3	64,00	58,06	2	CWD-D
		KONSTANTYNÓW	05-01-2-06-45 -f -00	ZRYW HARW	zrywka po poz. harwesterowym	-----	M3	57,00	8,75	2	CWD-D
		KONSTANTYNÓW	05-01-2-06-45 -f -00	ZRYW PIL	zrywka po poz. pilarką	-----	M3	64,00	9,64	2	CWD-D
		KONSTANTYNÓW	05-01-2-06-47 -a -00	CWD-P	Całk. wyrób drewna PILARKA	-----	M3	136,00	80,91	1	CWD-P
		KONSTANTYNÓW	05-01-2-06-47 -a -00	ZRYW PIL	zrywka po poz. pilarką	-----	M3	136,00	23,2	1	CWD-P
		KONSTANTYNÓW	05-01-2-06-49 -f -00	CWD-H	Całk. wyrób drewna HARWESTER	-----	M3	630,00	42,17	2	CWD-D
		KONSTANTYNÓW	05-01-2-06-49 -f -00	CWD-P	Całk. wyrób drewna PILARKA	-----	M3	3,00	5,9	2	CWD-D
		KONSTANTYNÓW	05-01-2-06-49 -f -00	ZRYW HARW	zrywka po poz. harwesterowym	-----	M3	630,00	93,08	2	CWD-D
		KONSTANTYNÓW	05-01-2-06-49 -f -00	ZRYW PIL	zrywka po poz. pilarką	-----	M3	3,00	0,66	2	CWD-D
		KONSTANTYNÓW	05-01-2-06-50 -a -00	CWD-H	Całk. wyrób drewna HARWESTER	-----	M3	1 100,00	66,88	2	CWD-D
		KONSTANTYNÓW	05-01-2-06-50 -a -00	CWD-P	Całk. wyrób drewna PILARKA	-----	M3	20,00	32,28	2	CWD-D
		KONSTANTYNÓW	05-01-2-06-50 -a -00	ZRYW HARW	zrywka po poz. harwesterowym	-----	M3	1 100,00	152,4	2	CWD-D
		KONSTANTYNÓW	05-01-2-06-50 -a -00	ZRYW PIL	zrywka po poz. pilarką	-----	M3	20,00	3,8	2	CWD-D
		KONSTANTYNÓW	05-01-2-06-51 -b -00	CWD-H	Całk. wyrób drewna HARWESTER	-----	M3	67,00	8,78	2	CWD-D
		KONSTANTYNÓW	05-01-2-06-51 -b -00	CWD-P	Całk. wyrób drewna PILARKA	-----	M3	192,00	163,04	2	CWD-D
		KONSTANTYNÓW	05-01-2-06-51 -b -00	ZRYW HARW	zrywka po poz. harwesterowym	-----	M3	67,00	13,99	2	CWD-D
		KONSTANTYNÓW	05-01-2-06-51 -b -00	ZRYW PIL	zrywka po poz. pilarką	-----	M3	192,00	30,15	2	CWD-D
		KONSTANTYNÓW	05-01-2-06-57 -a -00	CWD-H	Całk. wyrób drewna HARWESTER	-----	M3	150,00	13,13	2	CWD-D
		KONSTANTYNÓW	05-01-2-06-57 -a -00	CWD-P	Całk. wyrób drewna PILARKA	-----	M3	130,00	141,3	2	CWD-D
		KONSTANTYNÓW	05-01-2-06-57 -a -00	ZRYW HARW	zrywka po poz. harwesterowym	-----	M3	150,00	26,4	2	CWD-D

Szczegółowy rozmiar prac według grup czynności, czynności i lokalizacji

Pakiet: 6

Dział	Grupa czynn.	Leśnictwo/ Szkółka/ Inwentarz	Adres	Kod czynności do wyceny	Nazwa czynności	Stopień trudności	J.M.	Ilość	roboczo-godziny	Nr poz. OSTWPL	Kod czynności do rozliczeń
POZ	TPP	KONSTANTYNÓW	05-01-2-06-57 -a -00	ZRYW PIL	zrywka po poz. pilarką	-----	M3	130,00	22,11	2	CWD-D
		KONSTANTYNÓW	05-01-2-06-57 -b -00	CWD-H	Całk. wyrób drewna HARWESTER	-----	M3	314,00	23,36	2	CWD-D
		KONSTANTYNÓW	05-01-2-06-57 -b -00	CWD-P	Całk. wyrób drewna PILARKA	-----	M3	7,00	10,64	2	CWD-D
		KONSTANTYNÓW	05-01-2-06-57 -b -00	ZRYW HARW	zrywka po poz. harwesterowym	-----	M3	314,00	54,32	2	CWD-D
		KONSTANTYNÓW	05-01-2-06-57 -b -00	ZRYW PIL	zrywka po poz. pilarką	-----	M3	7,00	1,37	2	CWD-D
		KONSTANTYNÓW	05-01-2-06-62 -f -00	CWD-H	Całk. wyrób drewna HARWESTER	-----	M3	127,00	10,18	2	CWD-D
		KONSTANTYNÓW	05-01-2-06-62 -f -00	CWD-P	Całk. wyrób drewna PILARKA	-----	M3	2,00	3,27	2	CWD-D
		KONSTANTYNÓW	05-01-2-06-62 -f -00	ZRYW HARW	zrywka po poz. harwesterowym	-----	M3	127,00	21,75	2	CWD-D
		KONSTANTYNÓW	05-01-2-06-62 -f -00	ZRYW PIL	zrywka po poz. pilarką	-----	M3	2,00	0,4	2	CWD-D
	TWP	KONSTANTYNÓW	05-01-2-06-18B -f -00	CWD-H	Całk. wyrób drewna HARWESTER	-----	M3	190,00	26,56	2	CWD-D
		KONSTANTYNÓW	05-01-2-06-18B -f -00	ZRYW HARW	zrywka po poz. harwesterowym	-----	M3	190,00	43,9	2	CWD-D
		KONSTANTYNÓW	05-01-2-06-18B -g -00	CWD-H	Całk. wyrób drewna HARWESTER	-----	M3	130,00	18,08	2	CWD-D
		KONSTANTYNÓW	05-01-2-06-18B -g -00	CWD-P	Całk. wyrób drewna PILARKA	-----	M3	4,00	6,44	2	CWD-D
		KONSTANTYNÓW	05-01-2-06-18B -g -00	ZRYW HARW	zrywka po poz. harwesterowym	-----	M3	130,00	31,17	2	CWD-D
		KONSTANTYNÓW	05-01-2-06-18B -g -00	ZRYW PIL	zrywka po poz. pilarką	-----	M3	4,00	0,95	2	CWD-D
		KONSTANTYNÓW	05-01-2-06-18B -h -00	CWD-P	Całk. wyrób drewna PILARKA	-----	M3	79,00	81,73	2	CWD-D
		KONSTANTYNÓW	05-01-2-06-18B -h -00	ZRYW PIL	zrywka po poz. pilarką	-----	M3	79,00	19,39	2	CWD-D
		KONSTANTYNÓW	05-01-2-06-58 -f -00	CWD-P	Całk. wyrób drewna PILARKA	-----	M3	103,00	114,94	2	CWD-D
		KONSTANTYNÓW	05-01-2-06-58 -f -00	ZRYW PIL	zrywka po poz. pilarką	-----	M3	103,00	24,8	2	CWD-D

Szczegółowy rozmiar prac według grup czynności, czynności i lokalizacji

Pakiet: 7

Dział	Grupa czynn.	Leśnictwo/ Szkółka/ Inwentarz	Adres	Kod czynności do wyceny	Nazwa czynności	Stopień trudności	J.M.	Ilość	roboczo-godziny	Nr poz. OSTWPL	Kod czynności do rozliczeń
HOD	AGROT	CIELEŚNICA	05-01-2-07-107 -f -00	PPOD>63N	Wyn.z.u.pow61%pokr.podsz.>2m.n	-----	HA	1,42	51,88	23	PPOD N
		CIELEŚNICA	05-01-2-07-107 -f -00	P ZRB<150	porządk. zrębów int. < 150m3	1	HA	1,42	-	15	PORZ-ZRB
		CIELEŚNICA	05-01-2-07-107 -f -00	WPOD>6BN	Wyc.b.u.pow 60%pokr.podsz. niz	1	HA	1,42	-	21	WPOD-BN
		CIELEŚNICA	05-01-2-07-110 -a -00	PPOD>63N	Wyn.z.u.pow61%pokr.podsz.>2m.n	-----	HA	2,20	80,37	23	PPOD N
		CIELEŚNICA	05-01-2-07-110 -a -00	P ZRB<150	porządk. zrębów int. < 150m3	1	HA	2,20	-	15	PORZ-ZRB
		CIELEŚNICA	05-01-2-07-110 -a -00	ROZDR-PP	rozdrab.poz.pozręb.bez m.z gle	2	HA	2,20	32,32	38	ROZDR-PP
		CIELEŚNICA	05-01-2-07-110 -a -00	WPOD>6BN	Wyc.b.u.pow 60%pokr.podsz. niz	1	HA	2,20	-	21	WPOD-BN
		CIELEŚNICA	05-01-2-07-110 -b -00	PPOD>63N	Wyn.z.u.pow61%pokr.podsz.>2m.n	-----	HA	1,80	65,76	23	PPOD N
		CIELEŚNICA	05-01-2-07-110 -b -00	P ZRB<150	porządk. zrębów int. < 150m3	1	HA	1,80	-	15	PORZ-ZRB
		CIELEŚNICA	05-01-2-07-110 -b -00	WPOD>6BN	Wyc.b.u.pow 60%pokr.podsz. niz	1	HA	1,80	-	21	WPOD-BN
		CIELEŚNICA	05-01-2-07-112 -c -00	PPOD>63N	Wyn.z.u.pow61%pokr.podsz.>2m.n	-----	HA	1,60	58,45	23	PPOD N
		CIELEŚNICA	05-01-2-07-112 -c -00	P ZRB<250	porz. zrębów int. 150-249 m3	1	HA	1,60	-	15	PORZ-ZRB
		CIELEŚNICA	05-01-2-07-112 -c -00	WPOD>6BN	Wyc.b.u.pow 60%pokr.podsz. niz	1	HA	1,60	-	21	WPOD-BN
		CIELEŚNICA	05-01-2-07-85 -a -00	PPOD>63N	Wyn.z.u.pow61%pokr.podsz.>2m.n	-----	HA	2,87	104,85	23	PPOD N
		CIELEŚNICA	05-01-2-07-85 -a -00	P ZRB<250	porz. zrębów int. 150-249 m3	1	HA	2,87	-	15	PORZ-ZRB
		CIELEŚNICA	05-01-2-07-85 -a -00	WPOD>6BN	Wyc.b.u.pow 60%pokr.podsz. niz	1	HA	2,87	-	21	WPOD-BN
		CIELEŚNICA	05-01-2-07-85 -l -00	PPOD>63N	Wyn.z.u.pow61%pokr.podsz.>2m.n	-----	HA	3,01	109,96	23	PPOD N
		CIELEŚNICA	05-01-2-07-85 -l -00	P ZRB<150	porządk. zrębów int. < 150m3	1	HA	3,01	-	15	PORZ-ZRB
		CIELEŚNICA	05-01-2-07-85 -l -00	ROZDR-PP	rozdrab.poz.pozręb.bez m.z gle	4	HA	3,01	65,85	38	ROZDR-PP
		CIELEŚNICA	05-01-2-07-85 -l -00	WPOD>6BN	Wyc.b.u.pow 60%pokr.podsz. niz	1	HA	3,01	-	21	WPOD-BN
		CIELEŚNICA	05-01-2-07-86 -d -00	PPOD>63N	Wyn.z.u.pow61%pokr.podsz.>2m.n	-----	HA	1,42	51,88	23	PPOD N
		CIELEŚNICA	05-01-2-07-86 -d -00	P ZRB<150	porządk. zrębów int. < 150m3	1	HA	1,42	-	15	PORZ-ZRB
		CIELEŚNICA	05-01-2-07-86 -d -00	WPOD>6BN	Wyc.b.u.pow 60%pokr.podsz. niz	1	HA	1,42	-	21	WPOD-BN
		CIELEŚNICA	05-01-2-07-87 -g -00	PPOD>63N	Wyn.z.u.pow61%pokr.podsz.>2m.n	-----	HA	0,90	32,88	23	PPOD N
		CIELEŚNICA	05-01-2-07-87 -g -00	P ZRB<150	porządk. zrębów int. < 150m3	1	HA	0,90	-	15	PORZ-ZRB
		CIELEŚNICA	05-01-2-07-87 -g -00	WPOD>6BN	Wyc.b.u.pow 60%pokr.podsz. niz	1	HA	0,90	-	21	WPOD-BN
		CIELEŚNICA	05-01-2-07-96 -a -00	PPOD>63N	Wyn.z.u.pow61%pokr.podsz.>2m.n	-----	HA	0,86	31,42	23	PPOD N
		CIELEŚNICA	05-01-2-07-96 -a -00	P ZRB<150	porządk. zrębów int. < 150m3	1	HA	0,86	-	15	PORZ-ZRB
		CIELEŚNICA	05-01-2-07-96 -a -00	WPOD>6BN	Wyc.b.u.pow 60%pokr.podsz. niz	1	HA	0,86	-	21	WPOD-BN
	CP	CIELEŚNICA	05-01-2-07-113 -d -00	CP>05D<40	CP-nach <40%, II Gr.gat, 6-30%	3	HA	2,04	55,18	132	CP-W
		CIELEŚNICA	05-01-2-07-324 -c -00	CP>30D<40	CP-nach <40%, II Gr.gat,31-50%	3	HA	3,77	125,33	132	CP-W
		CIELEŚNICA	05-01-2-07-335A -d -00	CP>05D<40	CP-nach <40%, II Gr.gat, 6-30%	3	HA	0,05	1,35	132	CP-W
		CIELEŚNICA	05-01-2-07-335A -d -00	CZ>05S<40	CZ-nach <40%, I Gr.gat, 6-30%	3	HA	0,13	2,77	132	CP-W
		CIELEŚNICA	05-01-2-07-84 -a -00	CP>05D<40	CP-nach <40%, II Gr.gat, 6-30%	3	HA	1,44	38,95	132	CP-W
		CIELEŚNICA	05-01-2-07-86 -c -00	CP>30D<40	CP-nach <40%, II Gr.gat,31-50%	3	HA	1,21	40,22	132	CP-W
		CIELEŚNICA	05-01-2-07-95 -b -00	CP>30D<40	CP-nach <40%, II Gr.gat,31-50%	3	HA	1,31	43,55	132	CP-W
	CW	CIELEŚNICA	05-01-2-07-100 -c -00	CW<05D<40	CW-nach <40%, II Gr.gat, < 5%	2	HA	0,64	13,53	128	CW-W
		CIELEŚNICA	05-01-2-07-100 -c -00	CZ>05S<40	CZ-nach <40%, I Gr.gat, 6-30%	2	HA	2,34	42,43	128	CW-W
		CIELEŚNICA	05-01-2-07-90 -g -00	CW<05D<40	CW-nach <40%, II Gr.gat, < 5%	3	HA	0,44	11,28	128	CW-W
		CIELEŚNICA	05-01-2-07-90 -j -00	CW<05D<40	CW-nach <40%, II Gr.gat, < 5%	3	HA	1,57	40,24	128	CW-W
		CIELEŚNICA	05-01-2-07-93 -a -00	CW>05D<40	CW-nach <40%, II Gr.gat, 6-30%	3	HA	0,77	23,29	128	CW-W
		CIELEŚNICA	05-01-2-07-93 -l -00	CW<05D<40	CW-nach <40%, II Gr.gat, < 5%	2	HA	0,38	8,03	128	CW-W
		CIELEŚNICA	05-01-2-07-93 -l -00	CZ<05S<40	CZ-nach <40%, I Gr.gat, < 5%	2	HA	0,56	8,33	128	CW-W
		CIELEŚNICA	05-01-2-07-99 -a -00	CW<05D<40	CW-nach <40%, II Gr.gat, < 5%	3	HA	1,10	28,19	128	CW-W
	NAT-WPG	CIELEŚNICA	05-01-2-07-110 -a -00	WYK-PA5CZ	wyoryw.bruzd pług leś.do 0.5ha	2	KMTR	12,94	10,13	73	WYK-PA5CZ
		CIELEŚNICA	05-01-2-07-85 -a -00	WYK-PASCZ	wyorywanie bruzd-pług leśny	2	KMTR	16,88	10,45	72	WYK-PASCZ
		CIELEŚNICA	05-01-2-07-85 -l -00	WYK-PASCZ	wyorywanie bruzd-pług leśny	4	KMTR	17,70	17,06	72	WYK-PASCZ
		CIELEŚNICA	05-01-2-07-86 -d -00	WYK-PASCZ	wyorywanie bruzd-pług leśny	2	KMTR	8,35	5,17	72	WYK-PASCZ
	ODN-GLEB	CIELEŚNICA	05-01-2-07-107 -f -00	WYK-P5GCP	Wyoryw.bruzd pług l.pogł 0.5ha	3	KMTR	8,35	10,2	78	WYK-P5GCP
		CIELEŚNICA	05-01-2-07-110 -b -00	WYK-P5GCP	Wyoryw.bruzd pług l.pogł 0.5ha	2	KMTR	10,59	10,37	78	WYK-P5GCP
		CIELEŚNICA	05-01-2-07-112 -c -00	WYK-P5GCP	Wyoryw.bruzd pług l.pogł 0.5ha	2	KMTR	9,41	9,21	78	WYK-P5GCP

Szczegółowy rozmiar prac według grup czynności, czynności i lokalizacji

Pakiet: 7

Dział	Grupa czynn.	Leśnictwo/ Szkółka/ Inwentarz	Adres	Kod czynności do wyceny	Nazwa czynności	Stopień trudności	J.M.	Ilość	roboczo-godziny	Nr poz. OSTWPL	Kod czynności do rozliczeń
HOD	ODN-GLEB	CIELEŚNICA	05-01-2-07-87 -g -00	WYK-P5GCP	Wyoryw.bruzd pług l.pogł 0.5ha	3	KMTR	5,29	6,46	78	WYK-P5GCP
		CIELEŚNICA	05-01-2-07-96 -a -00	WYK-P5GCP	Wyoryw.bruzd pług l.pogł 0.5ha	3	KMTR	5,06	6,18	78	WYK-P5GCP
	ODN-LUK	CIELEŚNICA	05-01-2-07-93 -b -00	DOŁ-2L	dołow. 2-3 l liśc. z donies.	1	TSZT	1,63	1,07	111	DOW-SADZ
		CIELEŚNICA	05-01-2-07-93 -b -00	DOW-SADZ	dowóz sadzonek	1	TSZT	1,63	-	111	DOW-SADZ
		CIELEŚNICA	05-01-2-07-93 -b -00	SADZ-WM	sadzenie wielolatek w jamkę	2	TSZT	1,63	45	103	SADZ WIEL
		CIELEŚNICA	05-01-2-07-93 -b -00	WYK-PA5CZ	wyoryw.bruzd pług leś.do 0.5ha	4	KMTR	1,47	1,79	73	WYK-PA5CZ
		CIELEŚNICA	05-01-2-07-93 -b -00	ZAŁ-2LL	załad.2-3l.liś.rozład. zabezp.	1	TSZT	1,63	0,3	111	DOW-SADZ
	ODN-ZŁOŻ	CIELEŚNICA	05-01-2-07-334 -a -00	DOW-SADZ	dowóz sadzonek	1	TSZT	8,48	-	111	DOW-SADZ
		CIELEŚNICA	05-01-2-07-334 -a -00	SAD-B<300	sadz.zakryty s.korz.brył do300	2	TSZT	8,48	107,2	106	SAD-BRYŁ
		CIELEŚNICA	05-01-2-07-334 -a -00	WYK-PA5CZ	wyoryw.bruzd pług leś.do 0.5ha	4	KMTR	10,17	12,4	73	WYK-PA5CZ
		CIELEŚNICA	05-01-2-07-334 -a -00	ZAŁ-1LL	załad.1lat.liś.rozład.-zabezp.	1	TSZT	8,48	1,08	111	DOW-SADZ
		CIELEŚNICA	05-01-2-07-85 -n -00	DOW-SADZ	dowóz sadzonek	1	TSZT	7,60	-	111	DOW-SADZ
		CIELEŚNICA	05-01-2-07-85 -n -00	SAD-B<300	sadz.zakryty s.korz.brył do300	2	TSZT	7,60	96,07	106	SAD-BRYŁ
		CIELEŚNICA	05-01-2-07-85 -n -00	WYK-PA5CZ	wyoryw.bruzd pług leś.do 0.5ha	3	KMTR	9,12	8,91	73	WYK-PA5CZ
		CIELEŚNICA	05-01-2-07-85 -n -00	ZAŁ-1LL	załad.1lat.liś.rozład.-zabezp.	1	TSZT	7,60	0,97	111	DOW-SADZ
		CIELEŚNICA	05-01-2-07-88 -d -00	DOW-SADZ	dowóz sadzonek	1	TSZT	7,21	-	111	DOW-SADZ
		CIELEŚNICA	05-01-2-07-88 -d -00	SAD-B<300	sadz.zakryty s.korz.brył do300	2	TSZT	7,21	91,14	106	SAD-BRYŁ
		CIELEŚNICA	05-01-2-07-88 -d -00	WYK-PA5CZ	wyoryw.bruzd pług leś.do 0.5ha	3	KMTR	8,65	8,45	73	WYK-PA5CZ
		CIELEŚNICA	05-01-2-07-88 -d -00	ZAŁ-1LL	załad.1lat.liś.rozład.-zabezp.	1	TSZT	7,21	0,92	111	DOW-SADZ
		CIELEŚNICA	05-01-2-07-88 -g -00	DOW-SADZ	dowóz sadzonek	1	TSZT	5,88	-	111	DOW-SADZ
		CIELEŚNICA	05-01-2-07-88 -g -00	SAD-B<300	sadz.zakryty s.korz.brył do300	2	TSZT	5,88	74,33	106	SAD-BRYŁ
		CIELEŚNICA	05-01-2-07-88 -g -00	WYK-PA5CZ	wyoryw.bruzd pług leś.do 0.5ha	2	KMTR	7,06	5,53	73	WYK-PA5CZ
		CIELEŚNICA	05-01-2-07-88 -g -00	ZAŁ-1LL	załad.1lat.liś.rozład.-zabezp.	1	TSZT	5,88	0,75	111	DOW-SADZ
		CIELEŚNICA	05-01-2-07-91 -c -00	DOW-SADZ	dowóz sadzonek	1	TSZT	6,13	-	111	DOW-SADZ
		CIELEŚNICA	05-01-2-07-91 -c -00	SAD-B<300	sadz.zakryty s.korz.brył do300	2	TSZT	6,13	77,49	106	SAD-BRYŁ
		CIELEŚNICA	05-01-2-07-91 -c -00	WYK-PA5CZ	wyoryw.bruzd pług leś.do 0.5ha	2	KMTR	7,35	5,76	73	WYK-PA5CZ
		CIELEŚNICA	05-01-2-07-91 -c -00	ZAŁ-1LL	załad.1lat.liś.rozład.-zabezp.	1	TSZT	6,13	0,78	111	DOW-SADZ
		CIELEŚNICA	05-01-2-07-95 -d -00	DOW-SADZ	dowóz sadzonek	1	TSZT	8,09	-	111	DOW-SADZ
		CIELEŚNICA	05-01-2-07-95 -d -00	SAD-B<300	sadz.zakryty s.korz.brył do300	2	TSZT	8,09	102,27	106	SAD-BRYŁ
		CIELEŚNICA	05-01-2-07-95 -d -00	WYK-PA5CZ	wyoryw.bruzd pług leś.do 0.5ha	4	KMTR	9,71	11,84	73	WYK-PA5CZ
		CIELEŚNICA	05-01-2-07-95 -d -00	ZAŁ-1LL	załad.1lat.liś.rozład.-zabezp.	1	TSZT	8,09	1,03	111	DOW-SADZ
	PIEL	CIELEŚNICA	05-01-2-07- - -	KOSZ UA	Wyk chw i us zb nal st. I-II	-----	HA	5,00	98	123	KOSZ UA
		CIELEŚNICA	05-01-2-07- - -	KOSZ UB	Wyk chw i us zb nal st. III-IV	-----	HA	33,00	1 126	124	KOSZ UB
		CIELEŚNICA	05-01-2-07- - -	KOSZ UC	Wyk chw i us zb nal st. V-VI	-----	HA	15,00	821	125	KOSZ UC
		CIELEŚNICA	05-01-2-07- - -	PIEL-C	pielęgn.miedzyrz.co drugi rząd	3	HA	5,00	12,33	118	PIEL-C
		CIELEŚNICA	05-01-2-07-86 -c -00	PIEL-C	pielęgn.miedzyrz.co drugi rząd	2	HA	4,61	9,28	118	PIEL-C
		CIELEŚNICA	05-01-2-07-95 -a -00	PIEL-C	pielęgn.miedzyrz.co drugi rząd	2	HA	1,48	2,98	118	PIEL-C
	POPR	CIELEŚNICA	05-01-2-07-100 -a -00	DOŁ-1I	dołow. 1 lat. igl. z donies.	1	TSZT	3,95	1,21	111	DOW-SADZ
		CIELEŚNICA	05-01-2-07-100 -a -00	DOW-SADZ	dowóz sadzonek	1	TSZT	3,95	-	111	DOW-SADZ
		CIELEŚNICA	05-01-2-07-100 -a -00	POPR-1KP	sadz.popr 1 l.kostur pasy/tale	2	TSZT	3,95	64,22	105	SADZ POP
		CIELEŚNICA	05-01-2-07-100 -a -00	ZAŁ-1IL	załad.1lat.igl.rozład.-zabezp.	1	TSZT	3,95	0,32	111	DOW-SADZ
		CIELEŚNICA	05-01-2-07-109 -a -00	DOŁ-1I	dołow. 1 lat. igl. z donies.	1	TSZT	3,78	1,16	111	DOW-SADZ
		CIELEŚNICA	05-01-2-07-109 -a -00	DOW-SADZ	dowóz sadzonek	1	TSZT	3,78	-	111	DOW-SADZ
		CIELEŚNICA	05-01-2-07-109 -a -00	POPR-1KP	sadz.popr 1 l.kostur pasy/tale	2	TSZT	3,78	61,46	105	SADZ POP
		CIELEŚNICA	05-01-2-07-109 -a -00	ZAŁ-1IL	załad.1lat.igl.rozład.-zabezp.	1	TSZT	3,78	0,31	111	DOW-SADZ
		CIELEŚNICA	05-01-2-07-87 -d -00	DOŁ-1I	dołow. 1 lat. igl. z donies.	1	TSZT	5,04	1,54	111	DOW-SADZ
		CIELEŚNICA	05-01-2-07-87 -d -00	DOW-SADZ	dowóz sadzonek	1	TSZT	5,04	-	111	DOW-SADZ
		CIELEŚNICA	05-01-2-07-87 -d -00	POPR-1KP	sadz.popr 1 l.kostur pasy/tale	2	TSZT	5,04	81,95	105	SADZ POP
		CIELEŚNICA	05-01-2-07-87 -d -00	ZAŁ-1IL	załad.1lat.igl.rozład.-zabezp.	1	TSZT	5,04	0,41	111	DOW-SADZ
		CIELEŚNICA	05-01-2-07-98 -b -01	DOŁ-1I	dołow. 1 lat. igl. z donies.	1	TSZT	4,62	1,41	111	DOW-SADZ
		CIELEŚNICA	05-01-2-07-98 -b -01	DOW-SADZ	dowóz sadzonek	1	TSZT	4,62	-	111	DOW-SADZ
		CIELEŚNICA	05-01-2-07-98 -b -01	POPR-1KP	sadz.popr 1 l.kostur pasy/tale	1	TSZT	4,62	60,09	105	SADZ POP
		CIELEŚNICA	05-01-2-07-98 -b -01	WYK-PA5CZ	wyoryw.bruzd pług leś.do 0.5ha	3	KMTR	3,23	3,16	73	WYK-PA5CZ
		CIELEŚNICA	05-01-2-07-98 -b -01	ZAŁ-1IL	załad.1lat.igl.rozład.-zabezp.	1	TSZT	4,62	0,37	111	DOW-SADZ
OCHRL	O-GRODZN	CIELEŚNICA	05-01-2-07-334 -a -00	GODZ SIAT	Godz. transp. siatki	1	H	1,00	-	143	GRODZ-SN

Szczegółowy rozmiar prac według grup czynności, czynności i lokalizacji

Pakiet: 7

Dział	Grupa czynn.	Leśnictwo/ Szkółka/ Inwentarz	Adres	Kod czynności do wyceny	Nazwa czynności	Stopień trudności	J.M.	Ilość	roboczo-godziny	Nr poz. OSTWPL	Kod czynności do rozliczeń
OCHRL	O-GRODZN	CIELEŚNICA	05-01-2-07-334 -a -00	GRODZ-SN	grodzenie upraw siatką niziny	4	HM	10,70	198,36	143	GRODZ-SN
		CIELEŚNICA	05-01-2-07-85 -n -00	GODZ SIAT	Godz. transp. siatki	1	H	1,00	-	143	GRODZ-SN
		CIELEŚNICA	05-01-2-07-85 -n -00	GRODZ-SN	grodzenie upraw siatką niziny	3	HM	10,50	169,48	143	GRODZ-SN
		CIELEŚNICA	05-01-2-07-88 -d -00	GODZ SIAT	Godz. transp. siatki	1	H	1,00	-	143	GRODZ-SN
		CIELEŚNICA	05-01-2-07-88 -d -00	GRODZ-SN	grodzenie upraw siatką niziny	3	HM	9,00	145,27	143	GRODZ-SN
		CIELEŚNICA	05-01-2-07-88 -g -00	GODZ SIAT	Godz. transp. siatki	1	H	1,00	-	143	GRODZ-SN
		CIELEŚNICA	05-01-2-07-88 -g -00	GRODZ-SN	grodzenie upraw siatką niziny	2	HM	8,00	109,95	143	GRODZ-SN
		CIELEŚNICA	05-01-2-07-91 -c -00	GODZ SIAT	Godz. transp. siatki	1	H	1,00	-	143	GRODZ-SN
		CIELEŚNICA	05-01-2-07-91 -c -00	GRODZ-SN	grodzenie upraw siatką niziny	2	HM	9,50	130,57	143	GRODZ-SN
		CIELEŚNICA	05-01-2-07-93 -b -00	GODZ RSIA	Godz. transp. siatki rozb	1	H	1,00	-	145	GRODZ-SRN
		CIELEŚNICA	05-01-2-07-93 -b -00	GRODZ-SRN	Grodz. upraw siatką rozb.nizin	4	HM	2,20	44,86	145	GRODZ-SRN
		CIELEŚNICA	05-01-2-07-95 -d -00	GODZ SIAT	Godz. transp. siatki	1	H	1,00	-	143	GRODZ-SN
		CIELEŚNICA	05-01-2-07-95 -d -00	GRODZ-SN	grodzenie upraw siatką niziny	4	HM	10,50	194,65	143	GRODZ-SN
		CIELEŚNICA	05-01-2-07-98 -b -01	GODZ RSIA	Godz. transp. siatki rozb	1	H	1,00	-	145	GRODZ-SRN
		CIELEŚNICA	05-01-2-07-98 -b -01	GODZ SIAT	Godz. transp. siatki	1	H	1,00	-	143	GRODZ-SN
		CIELEŚNICA	05-01-2-07-98 -b -01	GRODZ-SN	grodzenie upraw siatką niziny	3	HM	5,50	88,78	143	GRODZ-SN
		CIELEŚNICA	05-01-2-07-98 -b -01	GRODZ-SRN	Grodz. upraw siatką rozb.nizin	3	HM	4,50	79,9	145	GRODZ-SRN
	O-GRODZR	CIELEŚNICA	05-01-2-07-107 -b -00	GODZ DSIA	Godz. transp. siatki po rozb.	1	H	1,00	-	150	GRODZ-DEM
		CIELEŚNICA	05-01-2-07-107 -b -00	GODZ RH23	Prace godzinowe ręczne	1	H	8,00	-	201	GODZ RH23
		CIELEŚNICA	05-01-2-07-107 -b -00	GRODZ-DEM	Demontaż grodzeń	4	HM	6,05	68,72	150	GRODZ-DEM
		CIELEŚNICA	05-01-2-07-89 -b -00	GODZ DSIA	Godz. transp. siatki po rozb.	1	H	1,00	-	150	GRODZ-DEM
		CIELEŚNICA	05-01-2-07-89 -b -00	GODZ RH23	Prace godzinowe ręczne	1	H	8,00	-	201	GODZ RH23
		CIELEŚNICA	05-01-2-07-89 -b -00	GRODZ-DEM	Demontaż grodzeń	3	HM	6,00	39,1	150	GRODZ-DEM
		CIELEŚNICA	05-01-2-07-89 -l -00	GODZ DSIA	Godz. transp. siatki po rozb.	1	H	1,00	-	150	GRODZ-DEM
		CIELEŚNICA	05-01-2-07-89 -l -00	GODZ RH23	Prace godzinowe ręczne	1	H	10,00	-	201	GODZ RH23
		CIELEŚNICA	05-01-2-07-89 -l -00	GRODZ-DEM	Demontaż grodzeń	4	HM	9,25	105,07	150	GRODZ-DEM
		CIELEŚNICA	05-01-2-07-95 -b -00	GODZ DSIA	Godz. transp. siatki po rozb.	1	H	1,00	-	150	GRODZ-DEM
		CIELEŚNICA	05-01-2-07-95 -b -00	GODZ RH23	Prace godzinowe ręczne	1	H	10,00	-	201	GODZ RH23
		CIELEŚNICA	05-01-2-07-95 -b -00	GRODZ-DEM	Demontaż grodzeń	4	HM	11,50	130,63	150	GRODZ-DEM
	O-GRODZS	CIELEŚNICA	05-01-2-07- - -	GODZ KGR	Godz. transp. konserw. grodz.	1	H	15,00	-	151	K GRODZEŃ
		CIELEŚNICA	05-01-2-07- - -	K GRODZEŃ	Napr. (kons.) ogr. upraw leśn.	1	H	45,00	-	151	K GRODZEŃ
	O-PROGNG	CIELEŚNICA	05-01-2-07-107 -f -00	SZUK-PĘDR	badanie zapędraczenia gleby	3	SZT	9,00	9,54	160	SZUK-PĘDR
		CIELEŚNICA	05-01-2-07-110 -a -00	SZUK-PĘDR	badanie zapędraczenia gleby	2	SZT	14,00	11,87	160	SZUK-PĘDR
		CIELEŚNICA	05-01-2-07-110 -b -00	SZUK-PĘDR	badanie zapędraczenia gleby	2	SZT	11,00	9,33	160	SZUK-PĘDR
		CIELEŚNICA	05-01-2-07-112 -c -00	SZUK-PĘDR	badanie zapędraczenia gleby	2	SZT	10,00	8,48	160	SZUK-PĘDR
		CIELEŚNICA	05-01-2-07-85 -a -00	SZUK-PĘDR	badanie zapędraczenia gleby	2	SZT	18,00	15,26	160	SZUK-PĘDR
		CIELEŚNICA	05-01-2-07-85 -l -00	SZUK-PĘDR	badanie zapędraczenia gleby	4	SZT	19,00	25,18	160	SZUK-PĘDR
		CIELEŚNICA	05-01-2-07-86 -d -00	SZUK-PĘDR	badanie zapędraczenia gleby	2	SZT	9,00	7,63	160	SZUK-PĘDR
		CIELEŚNICA	05-01-2-07-87 -g -00	SZUK-PĘDR	badanie zapędraczenia gleby	3	SZT	6,00	6,36	160	SZUK-PĘDR
		CIELEŚNICA	05-01-2-07-96 -a -00	SZUK-PĘDR	badanie zapędraczenia gleby	3	SZT	6,00	6,36	160	SZUK-PĘDR
	O-PROGNŚ	CIELEŚNICA	05-01-2-07- - -	SZUK-OWAD	Próbne poszukiw.owad.m.podokap	1	SZT	5,00	16,1	162	SZUK-OWAD
	O-SMIECI	CIELEŚNICA	05-01-2-07- - -	GODZ MH8	prace godz. wyk. ciągnikiem	1	H	6,00	-	210	GODZ MH8
		CIELEŚNICA	05-01-2-07- - -	GODZ RH8	Prace godzinowe ręczne	1	H	16,00	-	200	GODZ RH8
	O-ZGRYZC	CIELEŚNICA	05-01-2-07-86 -c -00	GODZ REP	Godz. transp. przy repelentach	1	H	1,00	-	133	ZAB-REPEL
		CIELEŚNICA	05-01-2-07-86 -c -00	ZAB-REPEL	zabezp.upr.przy użyciu repelen	2	HA	3,68	62,22	133	ZAB-REPEL
		CIELEŚNICA	05-01-2-07-95 -a -00	GODZ REP	Godz. transp. przy repelentach	1	H	1,00	-	133	ZAB-REPEL
		CIELEŚNICA	05-01-2-07-95 -a -00	ZAB-REPEL	zabezp.upr.przy użyciu repelen	2	HA	1,16	19,61	133	ZAB-REPEL
OCHRP	P-BAZA	CIELEŚNICA	05-01-2-07- - -	GODZ RH8	Prace godzinowe ręczne	-----	H	8,00	-	200	GODZ RH8
	P-PASYS	CIELEŚNICA	05-01-2-07-77 -c -00	GODZ-MIN2	g. przej. przy odn. pasów ppoż	-----	H	1,00	-	908	ODN-PASC
		CIELEŚNICA	05-01-2-07-77 -c -00	ODN-PASC	Odn.bruzd p-poż min.szer > 2m	1	KMTR	0,04	0,01	908	ODN-PASC
	P-POŻAR	CIELEŚNICA	05-01-2-07- - -	GODZ MH8	prace godz. wyk. ciągnikiem	-----	H	20,00	-	210	GODZ MH8
		CIELEŚNICA	05-01-2-07- - -	GODZ RH8	Prace godzinowe ręczne	-----	H	70,00	-	200	GODZ RH8
OCHRPR	OP-REZERW	CIELEŚNICA	05-01-2-07- - -	GODZ MH8	prace godz. wyk. ciągnikiem	1	H	16,00	-	210	GODZ MH8
		CIELEŚNICA	05-01-2-07- - -	GODZ RH8	Prace godzinowe ręczne	1	H	16,00	-	200	GODZ RH8

Szczegółowy rozmiar prac według grup czynności, czynności i lokalizacji

Pakiet: 7

Dział	Grupa czynn.	Leśnictwo/ Szkółka/ Inwentarz	Adres	Kod czynności do wyceny	Nazwa czynności	Stopień trudności	J.M.	Ilość	roboczo-godziny	Nr poz. OSTWPL	Kod czynności do rozliczeń
POZ	IIB	CIELEŚNICA	05-01-2-07-85 -a -00	CWD-H	Całk. wyrób drewna HARWESTER	-----	M3	588,00	23,99	2	CWD-D
		CIELEŚNICA	05-01-2-07-85 -a -00	CWD-P	Całk. wyrób drewna PILARKA	-----	M3	19,00	25,33	2	CWD-D
		CIELEŚNICA	05-01-2-07-85 -a -00	ZRYW HARW	zrywka po poz. harwesterowym	-----	M3	588,00	101,17	2	CWD-D
		CIELEŚNICA	05-01-2-07-85 -a -00	ZRYW PIL	zrywka po poz. pilarką	-----	M3	19,00	3,7	2	CWD-D
		CIELEŚNICA	05-01-2-07-86 -d -00	CWD-H	Całk. wyrób drewna HARWESTER	-----	M3	168,00	9,45	2	CWD-D
		CIELEŚNICA	05-01-2-07-86 -d -00	CWD-P	Całk. wyrób drewna PILARKA	-----	M3	12,00	15,32	2	CWD-D
		CIELEŚNICA	05-01-2-07-86 -d -00	ZRYW HARW	zrywka po poz. harwesterowym	-----	M3	168,00	24,55	2	CWD-D
		CIELEŚNICA	05-01-2-07-86 -d -00	ZRYW PIL	zrywka po poz. pilarką	-----	M3	12,00	2,19	2	CWD-D
	IIIAU	CIELEŚNICA	05-01-2-07-85 -l -00	CWD-H	Całk. wyrób drewna HARWESTER	-----	M3	491,00	28,48	2	CWD-D
		CIELEŚNICA	05-01-2-07-85 -l -00	CWD-P	Całk. wyrób drewna PILARKA	-----	M3	13,00	18,89	2	CWD-D
		CIELEŚNICA	05-01-2-07-85 -l -00	ZRYW HARW	zrywka po poz. harwesterowym	-----	M3	491,00	82,59	2	CWD-D
		CIELEŚNICA	05-01-2-07-85 -l -00	ZRYW PIL	zrywka po poz. pilarką	-----	M3	13,00	2,38	2	CWD-D
	IIIB	CIELEŚNICA	05-01-2-07-107 -f -00	CWD-H	Całk. wyrób drewna HARWESTER	-----	M3	610,00	30,51	2	CWD-D
		CIELEŚNICA	05-01-2-07-107 -f -00	CWD-P	Całk. wyrób drewna PILARKA	-----	M3	25,00	32,91	2	CWD-D
		CIELEŚNICA	05-01-2-07-107 -f -00	ZRYW HARW	zrywka po poz. harwesterowym	-----	M3	610,00	79,34	2	CWD-D
		CIELEŚNICA	05-01-2-07-107 -f -00	ZRYW PIL	zrywka po poz. pilarką	-----	M3	25,00	3,93	2	CWD-D
		CIELEŚNICA	05-01-2-07-110 -a -00	CWD-H	Całk. wyrób drewna HARWESTER	-----	M3	517,00	27,57	2	CWD-D
		CIELEŚNICA	05-01-2-07-110 -a -00	CWD-P	Całk. wyrób drewna PILARKA	-----	M3	170,00	159,44	2	CWD-D
		CIELEŚNICA	05-01-2-07-110 -a -00	ZRYW HARW	zrywka po poz. harwesterowym	-----	M3	517,00	82,01	2	CWD-D
		CIELEŚNICA	05-01-2-07-110 -a -00	ZRYW PIL	zrywka po poz. pilarką	-----	M3	170,00	34,75	2	CWD-D
		CIELEŚNICA	05-01-2-07-110 -b -00	CWD-H	Całk. wyrób drewna HARWESTER	-----	M3	584,00	37,12	2	CWD-D
		CIELEŚNICA	05-01-2-07-110 -b -00	CWD-P	Całk. wyrób drewna PILARKA	-----	M3	83,00	96,49	2	CWD-D
		CIELEŚNICA	05-01-2-07-110 -b -00	ZRYW HARW	zrywka po poz. harwesterowym	-----	M3	584,00	83,14	2	CWD-D
		CIELEŚNICA	05-01-2-07-110 -b -00	ZRYW PIL	zrywka po poz. pilarką	-----	M3	83,00	12,68	2	CWD-D
		CIELEŚNICA	05-01-2-07-112 -c -00	CWD-H	Całk. wyrób drewna HARWESTER	-----	M3	736,00	32,94	2	CWD-D
		CIELEŚNICA	05-01-2-07-112 -c -00	CWD-P	Całk. wyrób drewna PILARKA	-----	M3	69,00	64,25	2	CWD-D
		CIELEŚNICA	05-01-2-07-112 -c -00	ZRYW HARW	zrywka po poz. harwesterowym	-----	M3	736,00	129,05	2	CWD-D
		CIELEŚNICA	05-01-2-07-112 -c -00	ZRYW PIL	zrywka po poz. pilarką	-----	M3	69,00	18,37	2	CWD-D
		CIELEŚNICA	05-01-2-07-87 -g -00	CWD-H	Całk. wyrób drewna HARWESTER	-----	M3	368,00	16,8	2	CWD-D
		CIELEŚNICA	05-01-2-07-87 -g -00	CWD-P	Całk. wyrób drewna PILARKA	-----	M3	10,00	13,76	2	CWD-D
		CIELEŚNICA	05-01-2-07-87 -g -00	ZRYW HARW	zrywka po poz. harwesterowym	-----	M3	368,00	62,39	2	CWD-D
		CIELEŚNICA	05-01-2-07-87 -g -00	ZRYW PIL	zrywka po poz. pilarką	-----	M3	10,00	2,22	2	CWD-D
		CIELEŚNICA	05-01-2-07-96 -a -00	CWD-H	Całk. wyrób drewna HARWESTER	-----	M3	305,00	17,23	2	CWD-D
		CIELEŚNICA	05-01-2-07-96 -a -00	CWD-P	Całk. wyrób drewna PILARKA	-----	M3	9,00	14,17	2	CWD-D
		CIELEŚNICA	05-01-2-07-96 -a -00	ZRYW HARW	zrywka po poz. harwesterowym	-----	M3	305,00	40,48	2	CWD-D
		CIELEŚNICA	05-01-2-07-96 -a -00	ZRYW PIL	zrywka po poz. pilarką	-----	M3	9,00	2,03	2	CWD-D
	PM	CIELEŚNICA	05-01-2-07- - -	GODZ MH8	prace godz. wyk. ciągnikiem	-----	H	50,00	-	210	GODZ MH8
	POZ-P	CIELEŚNICA	05-01-2-07- - -	GODZ MH8	prace godz. wyk. ciągnikiem	-----	H	100,00	-	210	GODZ MH8
		CIELEŚNICA	05-01-2-07- - -	GODZ RH8	Prace godzinowe ręczne	-----	H	200,00	-	200	GODZ RH8
	PR	CIELEŚNICA	05-01-2-07- - -	CWD-H	Całk. wyrób drewna HARWESTER	-----	M3	40,00	4,6	2	CWD-D
		CIELEŚNICA	05-01-2-07- - -	ZRYW HARW	zrywka po poz. harwesterowym	-----	M3	40,00	8,01	2	CWD-D
	PTP	CIELEŚNICA	05-01-2-07- - -	CWD-H	Całk. wyrób drewna HARWESTER	-----	M3	50,00	3,32	2	CWD-D
		CIELEŚNICA	05-01-2-07- - -	CWD-P	Całk. wyrób drewna PILARKA	-----	M3	10,00	11,98	2	CWD-D
		CIELEŚNICA	05-01-2-07- - -	ZRYW HARW	zrywka po poz. harwesterowym	-----	M3	50,00	8,64	2	CWD-D
		CIELEŚNICA	05-01-2-07- - -	ZRYW PIL	zrywka po poz. pilarką	-----	M3	10,00	1,3	2	CWD-D
	PTW	CIELEŚNICA	05-01-2-07- - -	CWD-H	Całk. wyrób drewna HARWESTER	-----	M3	10,00	0,75	2	CWD-D
		CIELEŚNICA	05-01-2-07- - -	ZRYW HARW	zrywka po poz. harwesterowym	-----	M3	10,00	1,81	2	CWD-D
	TPP	CIELEŚNICA	05-01-2-07-110 -c -00	CWD-H	Całk. wyrób drewna HARWESTER	-----	M3	75,00	6,91	2	CWD-D
		CIELEŚNICA	05-01-2-07-110 -c -00	CWD-P	Całk. wyrób drewna PILARKA	-----	M3	82,00	78,95	2	CWD-D

Szczegółowy rozmiar prac według grup czynności, czynności i lokalizacji

Pakiet: 7

Dział	Grupa czynn.	Leśnictwo/ Szkółka/ Inwentarz	Adres	Kod czynności do wyceny	Nazwa czynności	Stopień trudności	J.M.	Ilość	roboczo-godziny	Nr poz. OSTWPL	Kod czynności do rozliczeń
POZ	TPP	CIELEŚNICA	05-01-2-07-110 -c -00	ZRYW HARW	zrywka po poz. harwesterowym	-----	M3	75,00	11,13	2	CWD-D
		CIELEŚNICA	05-01-2-07-110 -c -00	ZRYW PIL	zrywka po poz. pilarką	-----	M3	82,00	11,99	2	CWD-D
		CIELEŚNICA	05-01-2-07-111 -b -00	CWD-H	Całk. wyrób drewna HARWESTER	-----	M3	184,00	18,83	2	CWD-D
		CIELEŚNICA	05-01-2-07-111 -b -00	CWD-P	Całk. wyrób drewna PILARKA	-----	M3	35,00	42,71	2	CWD-D
		CIELEŚNICA	05-01-2-07-111 -b -00	ZRYW HARW	zrywka po poz. harwesterowym	-----	M3	184,00	31,97	2	CWD-D
		CIELEŚNICA	05-01-2-07-111 -b -00	ZRYW PIL	zrywka po poz. pilarką	-----	M3	35,00	5,29	2	CWD-D
		CIELEŚNICA	05-01-2-07-111 -d -00	CWD-P	Całk. wyrób drewna PILARKA	-----	M3	57,00	49,12	2	CWD-D
		CIELEŚNICA	05-01-2-07-111 -d -00	ZRYW PIL	zrywka po poz. pilarką	-----	M3	57,00	9,98	2	CWD-D
		CIELEŚNICA	05-01-2-07-114 -d -00	CWD-H	Całk. wyrób drewna HARWESTER	-----	M3	35,00	2,85	2	CWD-D
		CIELEŚNICA	05-01-2-07-114 -d -00	CWD-P	Całk. wyrób drewna PILARKA	-----	M3	42,00	38,7	2	CWD-D
		CIELEŚNICA	05-01-2-07-114 -d -00	ZRYW HARW	zrywka po poz. harwesterowym	-----	M3	35,00	6,61	2	CWD-D
		CIELEŚNICA	05-01-2-07-114 -d -00	ZRYW PIL	zrywka po poz. pilarką	-----	M3	42,00	9,8	2	CWD-D
		CIELEŚNICA	05-01-2-07-85 -i -00	CWD-P	Całk. wyrób drewna PILARKA	-----	M3	47,00	25,76	1	CWD-P
		CIELEŚNICA	05-01-2-07-85 -i -00	ZRYW PIL	zrywka po poz. pilarką	-----	M3	47,00	6,89	1	CWD-P
		CIELEŚNICA	05-01-2-07-86 -f -00	CWD-P	Całk. wyrób drewna PILARKA	-----	M3	61,00	36,72	1	CWD-P
		CIELEŚNICA	05-01-2-07-86 -f -00	ZRYW PIL	zrywka po poz. pilarką	-----	M3	61,00	11,46	1	CWD-P
		CIELEŚNICA	05-01-2-07-86 -g -00	CWD-P	Całk. wyrób drewna PILARKA	-----	M3	600,00	200,14	1	CWD-P
		CIELEŚNICA	05-01-2-07-86 -g -00	ZRYW PIL	zrywka po poz. pilarką	-----	M3	600,00	82,47	1	CWD-P
		CIELEŚNICA	05-01-2-07-86 -h -00	CWD-P	Całk. wyrób drewna PILARKA	-----	M3	50,00	40,32	1	CWD-P
		CIELEŚNICA	05-01-2-07-86 -h -00	ZRYW PIL	zrywka po poz. pilarką	-----	M3	50,00	10,03	1	CWD-P
		CIELEŚNICA	05-01-2-07-93 -k -00	CWD-H	Całk. wyrób drewna HARWESTER	-----	M3	68,00	10,2	2	CWD-D
		CIELEŚNICA	05-01-2-07-93 -k -00	CWD-P	Całk. wyrób drewna PILARKA	-----	M3	15,00	18,79	2	CWD-D
		CIELEŚNICA	05-01-2-07-93 -k -00	ZRYW HARW	zrywka po poz. harwesterowym	-----	M3	68,00	14,34	2	CWD-D
		CIELEŚNICA	05-01-2-07-93 -k -00	ZRYW PIL	zrywka po poz. pilarką	-----	M3	15,00	2,63	2	CWD-D
		CIELEŚNICA	05-01-2-07-97 -h -00	CWD-H	Całk. wyrób drewna HARWESTER	-----	M3	165,00	17,57	2	CWD-D
		CIELEŚNICA	05-01-2-07-97 -h -00	ZRYW HARW	zrywka po poz. harwesterowym	-----	M3	165,00	33,34	2	CWD-D
		CIELEŚNICA	05-01-2-07-97 -i -00	CWD-H	Całk. wyrób drewna HARWESTER	-----	M3	170,00	20,53	2	CWD-D
		CIELEŚNICA	05-01-2-07-97 -i -00	ZRYW HARW	zrywka po poz. harwesterowym	-----	M3	170,00	37,14	2	CWD-D
		CIELEŚNICA	05-01-2-07-99 -d -00	CWD-H	Całk. wyrób drewna HARWESTER	-----	M3	575,00	63,96	2	CWD-D
		CIELEŚNICA	05-01-2-07-99 -d -00	ZRYW HARW	zrywka po poz. harwesterowym	-----	M3	575,00	124,29	2	CWD-D
	TWP	CIELEŚNICA	05-01-2-07-86 -a -00	CWD-P	Całk. wyrób drewna PILARKA	-----	M3	150,00	124,92	1	CWD-P
		CIELEŚNICA	05-01-2-07-86 -a -00	ZRYW PIL	zrywka po poz. pilarką	-----	M3	150,00	35,62	1	CWD-P
		CIELEŚNICA	05-01-2-07-93 -g -00	CWD-H	Całk. wyrób drewna HARWESTER	-----	M3	164,00	21,47	2	CWD-D
		CIELEŚNICA	05-01-2-07-93 -g -00	ZRYW HARW	zrywka po poz. harwesterowym	-----	M3	164,00	31,23	2	CWD-D
		CIELEŚNICA	05-01-2-07-97 -j -00	CWD-P	Całk. wyrób drewna PILARKA	-----	M3	161,00	143,65	2	CWD-D
		CIELEŚNICA	05-01-2-07-97 -j -00	ZRYW PIL	zrywka po poz. pilarką	-----	M3	161,00	38,6	2	CWD-D

Szczegółowy rozmiar prac według grup czynności, czynności i lokalizacji

Pakiet: 8

Dział	Grupa czynn.	Leśnictwo/ Szkółka/ Inwentarz	Adres	Kod czynności do wyceny	Nazwa czynności	Stopień trudności	J.M.	Ilość	roboczo-godziny	Nr poz. OSTWPL	Kod czynności do rozliczeń
HOD	AGROT	SERWIN	05-01-2-08-184 -c -00	PPOD>63N	Wyn.z.u.pow61%pokr.podsz.>2m.n	-----	HA	1,93	70,51	23	PPOD N
		SERWIN	05-01-2-08-184 -c -00	P ZRB<250	porz. zrębów int. 150-249 m3	1	HA	1,93	-	15	PORZ-ZRB
		SERWIN	05-01-2-08-184 -c -00	ROZDR-PP	rozdrab.poz.pozręb.bez m.z gle	2	HA	1,93	28,35	38	ROZDR-PP
		SERWIN	05-01-2-08-184 -c -00	WPOD>6BN	Wyc.b.u.pow 60%pokr.podsz. niz	1	HA	1,93	-	21	WPOD-BN
		SERWIN	05-01-2-08-187 -d -00	PPOD>63N	Wyn.z.u.pow61%pokr.podsz.>2m.n	-----	HA	2,31	84,39	23	PPOD N
		SERWIN	05-01-2-08-187 -d -00	P ZRB<150	porządk. zrębów int. < 150m3	1	HA	2,31	-	15	PORZ-ZRB
		SERWIN	05-01-2-08-187 -d -00	WPOD>6BN	Wyc.b.u.pow 60%pokr.podsz. niz	1	HA	2,31	-	21	WPOD-BN
		SERWIN	05-01-2-08-189 -b -00	PPOD-63N	Wyn.z.u.31-60%pokr.podsz.>2m.n	-----	HA	0,60	15,34	23	PPOD N
		SERWIN	05-01-2-08-189 -b -00	P ZRB<250	porz. zrębów int. 150-249 m3	1	HA	0,60	-	15	PORZ-ZRB
		SERWIN	05-01-2-08-189 -b -00	WPOD-6BN	Wyc.b.u.31-60%pokr.podsz. niz	1	HA	0,60	-	21	WPOD-BN
		SERWIN	05-01-2-08-189 -g -00	PPOD-63N	Wyn.z.u.31-60%pokr.podsz.>2m.n	-----	HA	0,78	19,95	23	PPOD N
		SERWIN	05-01-2-08-189 -g -00	P ZRB<150	porządk. zrębów int. < 150m3	1	HA	0,78	-	15	PORZ-ZRB
		SERWIN	05-01-2-08-189 -g -00	WPOD-6BN	Wyc.b.u.31-60%pokr.podsz. niz	1	HA	0,78	-	21	WPOD-BN
		SERWIN	05-01-2-08-189 -h -00	PPOD-63N	Wyn.z.u.31-60%pokr.podsz.>2m.n	-----	HA	1,19	30,43	23	PPOD N
		SERWIN	05-01-2-08-189 -h -00	P ZRB<250	porz. zrębów int. 150-249 m3	1	HA	1,19	-	15	PORZ-ZRB
		SERWIN	05-01-2-08-189 -h -00	ROZDR-PP	rozdrab.poz.pozręb.bez m.z gle	2	HA	1,19	17,48	38	ROZDR-PP
		SERWIN	05-01-2-08-189 -h -00	WPOD-6BN	Wyc.b.u.31-60%pokr.podsz. niz	1	HA	1,19	-	21	WPOD-BN
		SERWIN	05-01-2-08-204 -c -00	PPOD>63N	Wyn.z.u.pow61%pokr.podsz.>2m.n	-----	HA	1,76	64,3	23	PPOD N
		SERWIN	05-01-2-08-204 -c -00	P ZRB<250	porz. zrębów int. 150-249 m3	1	HA	1,76	-	15	PORZ-ZRB
		SERWIN	05-01-2-08-204 -c -00	WPOD>6BN	Wyc.b.u.pow 60%pokr.podsz. niz	1	HA	1,76	-	21	WPOD-BN
	CP	SERWIN	05-01-2-08-125 -f -00	CP<05D<40	CP-nach <40%, II Gr.gat, < 5%	3	HA	0,12	2,75	132	CP-W
		SERWIN	05-01-2-08-125 -f -00	CZ>30S<40	CZ-nach <40%, I Gr.gat,31-50%	3	HA	1,07	28,01	132	CP-W
		SERWIN	05-01-2-08-127 -b -00	CP>05D<40	CP-nach <40%, II Gr.gat, 6-30%	2	HA	0,44	10,13	132	CP-W
		SERWIN	05-01-2-08-127 -b -00	CZ>05S<40	CZ-nach <40%, I Gr.gat, 6-30%	2	HA	1,03	18,68	132	CP-W
		SERWIN	05-01-2-08-129 -i -00	CP<05D<40	CP-nach <40%, II Gr.gat, < 5%	3	HA	1,40	32,09	132	CP-W
		SERWIN	05-01-2-08-138 -b -00	CP>05D<40	CP-nach <40%, II Gr.gat, 6-30%	2	HA	1,14	28,88	132	CP-W
		SERWIN	05-01-2-08-138 -b -00	CZ>30S<40	CZ-nach <40%, I Gr.gat,31-50%	3	HA	4,36	114,12	132	CP-W
		SERWIN	05-01-2-08-146 -c -00	CP>05D<40	CP-nach <40%, II Gr.gat, 6-30%	2	HA	1,85	42,6	132	CP-W
		SERWIN	05-01-2-08-146 -c -00	CZ>05S<40	CZ-nach <40%, I Gr.gat, 6-30%	2	HA	4,33	78,52	132	CP-W
		SERWIN	05-01-2-08-189 -a -00	CP>30D<40	CP-nach <40%, II Gr.gat,31-50%	3	HA	1,79	65,46	132	CP-W
		SERWIN	05-01-2-08-203 -f -00	CP>05D<40	CP-nach <40%, II Gr.gat, 6-30%	2	HA	0,77	17,73	132	CP-W
		SERWIN	05-01-2-08-203 -f -00	CZ>05S<40	CZ-nach <40%, I Gr.gat, 6-30%	2	HA	3,06	55,49	132	CP-W
		SERWIN	05-01-2-08-317C -b -00	CP>05D<40	CP-nach <40%, II Gr.gat, 6-30%	2	HA	0,34	7,83	132	CP-W
		SERWIN	05-01-2-08-317C -b -00	CZ>30S<40	CZ-nach <40%, I Gr.gat,31-50%	2	HA	1,34	30,83	132	CP-W
		SERWIN	05-01-2-08-317D -d -00	CP>05D<40	CP-nach <40%, II Gr.gat, 6-30%	3	HA	0,38	10,28	132	CP-W
		SERWIN	05-01-2-08-317D -d -00	CZ>30S<40	CZ-nach <40%, I Gr.gat,31-50%	3	HA	0,89	23,3	132	CP-W
	CW	SERWIN	05-01-2-08-133 -d -00	CW<05D<40	CW-nach <40%, II Gr.gat, < 5%	2	HA	0,83	17,54	128	CW-W
		SERWIN	05-01-2-08-133 -d -00	CZ>05S<40	CZ-nach <40%, I Gr.gat, 6-30%	3	HA	1,92	40,9	128	CW-W
		SERWIN	05-01-2-08-186 -b -00	CW<05D<40	CW-nach <40%, II Gr.gat, < 5%	4	HA	1,39	43,19	128	CW-W
		SERWIN	05-01-2-08-208 -c -00	CW<05D<40	CW-nach <40%, II Gr.gat, < 5%	3	HA	0,95	24,35	128	CW-W
		SERWIN	05-01-2-08-208 -c -00	CZ<05S<40	CZ-nach <40%, I Gr.gat, < 5%	2	HA	0,30	4,46	128	CW-W
	NAT-WPG	SERWIN	05-01-2-08-129 -i -00	WYK-PASCZ	wyorywanie bruzd-pług leśny	2	KMTR	15,65	9,69	72	WYK-PASCZ
	ODN-ZŁOŻ	SERWIN	05-01-2-08-145 -g -00	DOŁ-1I	dołow. 1 lat. igl. z donies.	1	TSZT	1,09	0,33	111	DOW-SADZ
		SERWIN	05-01-2-08-145 -g -00	DOŁ-2L	dołow. 2-3 l liśc. z donies.	1	TSZT	1,18	0,77	111	DOW-SADZ
		SERWIN	05-01-2-08-145 -g -00	DOW-SADZ	dowóz sadzonek	1	TSZT	2,27	-	111	DOW-SADZ
		SERWIN	05-01-2-08-145 -g -00	SADZ-1KP	sadz.1 latek kostur pasy/taler	2	TSZT	1,09	13,63	102	SADZ 1R
		SERWIN	05-01-2-08-145 -g -00	SADZ-WM	sadzenie wielolatek w jamkę	2	TSZT	1,18	32,57	103	SADZ WIEL
		SERWIN	05-01-2-08-145 -g -00	WYK-PA5CZ	wyoryw.bruzd pług leś.do 0.5ha	2	KMTR	1,47	1,15	73	WYK-PA5CZ
		SERWIN	05-01-2-08-145 -g -00	ZAŁ-1IL	załad.1lat.igl.rozład.-zabezp.	1	TSZT	1,09	0,09	111	DOW-SADZ
		SERWIN	05-01-2-08-145 -g -00	ZAŁ-2LL	załad.2-3l.liś.rozład. zabezp.	1	TSZT	1,18	0,21	111	DOW-SADZ
		SERWIN	05-01-2-08-205 -b -00	DOŁ-2L	dołow. 2-3 l liśc. z donies.	1	TSZT	0,74	0,49	111	DOW-SADZ
		SERWIN	05-01-2-08-205 -b -00	DOW-SADZ	dowóz sadzonek	1	TSZT	22,55	-	111	DOW-SADZ
		SERWIN	05-01-2-08-205 -b -00	SAD-B<300	sadz.zakryty s.korz.brył do300	2	TSZT	21,81	275,7	106	SAD-BRYŁ
		SERWIN	05-01-2-08-205 -b -00	SADZ-WM	sadzenie wielolatek w jamkę	2	TSZT	0,74	20,43	103	SADZ WIEL

Szczegółowy rozmiar prac według grup czynności, czynności i lokalizacji

Pakiet: 8

Dział	Grupa czynn.	Leśnictwo/ Szkółka/ Inwentarz	Adres	Kod czynności do wyceny	Nazwa czynności	Stopień trudności	J.M.	Ilość	roboczo-godziny	Nr poz. OSTWPL	Kod czynności do rozliczeń
HOD	ODN-ZŁOŻ	SERWIN	05-01-2-08-205 -b -00	WYK-PASCZ	wyorywanie bruzd-pług leśny	2	KMTR	21,12	13,07	72	WYK-PASCZ
		SERWIN	05-01-2-08-205 -b -00	ZAŁ-1IL	załad.1lat.igl.rozład.-zabezp.	1	TSZT	19,80	1,6	111	DOW-SADZ
		SERWIN	05-01-2-08-205 -b -00	ZAŁ-1LL	załad.1lat.liś.rozład.-zabezp.	1	TSZT	2,01	0,26	111	DOW-SADZ
		SERWIN	05-01-2-08-205 -b -00	ZAŁ-2LL	załad.2-3l.liś.rozład. zabezp.	1	TSZT	0,74	0,13	111	DOW-SADZ
		SERWIN	05-01-2-08-206 -a -00	DOW-SADZ	dowóz sadzonek	1	TSZT	20,18	-	111	DOW-SADZ
		SERWIN	05-01-2-08-206 -a -00	SAD-B<300	sadz.zakryty s.korz.brył do300	2	TSZT	20,18	255,1	106	SAD-BRYŁ
		SERWIN	05-01-2-08-206 -a -00	WYK-PASCZ	wyorywanie bruzd-pług leśny	3	KMTR	18,70	14,44	72	WYK-PASCZ
		SERWIN	05-01-2-08-206 -a -00	ZAŁ-1IL	załad.1lat.igl.rozład.-zabezp.	1	TSZT	18,37	1,49	111	DOW-SADZ
		SERWIN	05-01-2-08-206 -a -00	ZAŁ-1LL	załad.1lat.liś.rozład.-zabezp.	1	TSZT	1,81	0,23	111	DOW-SADZ
	PIEL	SERWIN	05-01-2-08- - -	KOSZ UA	Wyk chw i us zb nal st. I-II	-----	HA	30,00	586	123	KOSZ UA
		SERWIN	05-01-2-08- - -	KOSZ UB	Wyk chw i us zb nal st. III-IV	-----	HA	2,00	68	124	KOSZ UB
		SERWIN	05-01-2-08- - -	KOSZ UC	Wyk chw i us zb nal st. V-VI	-----	HA	3,00	164	125	KOSZ UC
		SERWIN	05-01-2-08- - -	PIEL-C	pielęgn.miedzyrz.co drugi rząd	3	HA	5,00	12,33	118	PIEL-C
	POPR	SERWIN	05-01-2-08-129 -f -00	DOŁ-1I	dołow. 1 lat. igl. z donies.	1	TSZT	4,03	1,23	111	DOW-SADZ
		SERWIN	05-01-2-08-129 -f -00	DOW-SADZ	dowóz sadzonek	1	TSZT	4,03	-	111	DOW-SADZ
		SERWIN	05-01-2-08-129 -f -00	POPR-1KP	sadz.popr 1 l.kostur pasy/tale	2	TSZT	4,03	65,52	105	SADZ POP
		SERWIN	05-01-2-08-129 -f -00	ZAŁ-1IL	załad.1lat.igl.rozład.-zabezp.	1	TSZT	4,03	0,33	111	DOW-SADZ
		SERWIN	05-01-2-08-131 -c -00	DOŁ-1I	dołow. 1 lat. igl. z donies.	1	TSZT	5,03	1,54	111	DOW-SADZ
		SERWIN	05-01-2-08-131 -c -00	DOW-SADZ	dowóz sadzonek	1	TSZT	5,04	-	111	DOW-SADZ
		SERWIN	05-01-2-08-131 -c -00	POPR-1KP	sadz.popr 1 l.kostur pasy/tale	2	TSZT	5,03	81,78	105	SADZ POP
		SERWIN	05-01-2-08-131 -c -00	ZAŁ-1IL	załad.1lat.igl.rozład.-zabezp.	1	TSZT	5,03	0,41	111	DOW-SADZ
OCHRL	O-GRODZN	SERWIN	05-01-2-08-129 -i -00	GODZ RSIA	Godz. transp. siatki rozb	1	H	1,00	-	145	GRODZ-SRN
		SERWIN	05-01-2-08-129 -i -00	GODZ SIAT	Godz. transp. siatki	1	H	1,00	-	143	GRODZ-SN
		SERWIN	05-01-2-08-129 -i -00	GRODZ-SN	grodzenie upraw siatką niziny	2	HM	9,00	123,7	143	GRODZ-SN
		SERWIN	05-01-2-08-129 -i -00	GRODZ-SRN	Grodz. upraw siatką rozb.nizin	2	HM	1,00	15,12	145	GRODZ-SRN
		SERWIN	05-01-2-08-205 -b -00	GODZ RSIA	Godz. transp. siatki rozb	1	H	1,00	-	145	GRODZ-SRN
		SERWIN	05-01-2-08-205 -b -00	GODZ SIAT	Godz. transp. siatki	1	H	1,00	-	143	GRODZ-SN
		SERWIN	05-01-2-08-205 -b -00	GRODZ-SN	grodzenie upraw siatką niziny	2	HM	1,00	13,74	143	GRODZ-SN
		SERWIN	05-01-2-08-205 -b -00	GRODZ-SRN	Grodz. upraw siatką rozb.nizin	2	HM	14,00	211,65	145	GRODZ-SRN
		SERWIN	05-01-2-08-206 -a -00	GODZ RSIA	Godz. transp. siatki rozb	1	H	1,00	-	145	GRODZ-SRN
		SERWIN	05-01-2-08-206 -a -00	GODZ SIAT	Godz. transp. siatki	1	H	1,00	-	143	GRODZ-SN
		SERWIN	05-01-2-08-206 -a -00	GRODZ-SN	grodzenie upraw siatką niziny	3	HM	1,00	16,14	143	GRODZ-SN
		SERWIN	05-01-2-08-206 -a -00	GRODZ-SRN	Grodz. upraw siatką rozb.nizin	3	HM	14,00	248,57	145	GRODZ-SRN
	O-GRODZR	SERWIN	05-01-2-08-124 -h -00	GODZ DSIA	Godz. transp. siatki po rozb.	1	H	1,00	-	150	GRODZ-DEM
		SERWIN	05-01-2-08-124 -h -00	GODZ RH23	Prace godzinowe ręczne	1	H	8,00	-	201	GODZ RH23
		SERWIN	05-01-2-08-124 -h -00	GRODZ-DEM	Demontaż grodzeń	4	HM	3,73	42,37	150	GRODZ-DEM
		SERWIN	05-01-2-08-125 -b -00	GODZ DSIA	Godz. transp. siatki po rozb.	1	H	1,00	-	150	GRODZ-DEM
		SERWIN	05-01-2-08-125 -b -00	GODZ RH23	Prace godzinowe ręczne	1	H	8,00	-	201	GODZ RH23
		SERWIN	05-01-2-08-125 -b -00	GRODZ-DEM	Demontaż grodzeń	2	HM	7,66	28,63	150	GRODZ-DEM
		SERWIN	05-01-2-08-129 -i -00	GODZ DSIA	Godz. transp. siatki po rozb.	1	H	1,00	-	150	GRODZ-DEM
		SERWIN	05-01-2-08-129 -i -00	GODZ RH23	Prace godzinowe ręczne	1	H	8,00	-	201	GODZ RH23
		SERWIN	05-01-2-08-129 -i -00	GRODZ-DEM	Demontaż grodzeń	2	HM	4,71	17,6	150	GRODZ-DEM
		SERWIN	05-01-2-08-138 -d -00	GODZ DSIA	Godz. transp. siatki po rozb.	1	H	1,00	-	150	GRODZ-DEM
		SERWIN	05-01-2-08-138 -d -00	GODZ RH23	Prace godzinowe ręczne	1	H	8,00	-	201	GODZ RH23
		SERWIN	05-01-2-08-138 -d -00	GRODZ-DEM	Demontaż grodzeń	2	HM	6,00	22,42	150	GRODZ-DEM
		SERWIN	05-01-2-08-184 -c -00	GODZ DSIA	Godz. transp. siatki po rozb.	1	H	1,00	-	150	GRODZ-DEM
		SERWIN	05-01-2-08-184 -c -00	GODZ RH23	Prace godzinowe ręczne	1	H	8,00	-	201	GODZ RH23
		SERWIN	05-01-2-08-184 -c -00	GRODZ-DEM	Demontaż grodzeń	2	HM	6,26	23,39	150	GRODZ-DEM
		SERWIN	05-01-2-08-187 -d -00	GODZ DSIA	Godz. transp. siatki po rozb.	1	H	1,00	-	150	GRODZ-DEM
		SERWIN	05-01-2-08-187 -d -00	GODZ RH23	Prace godzinowe ręczne	1	H	8,00	-	201	GODZ RH23
		SERWIN	05-01-2-08-187 -d -00	GRODZ-DEM	Demontaż grodzeń	2	HM	10,33	38,6	150	GRODZ-DEM
		SERWIN	05-01-2-08-189 -b -00	GODZ DSIA	Godz. transp. siatki po rozb.	1	H	1,00	-	150	GRODZ-DEM
		SERWIN	05-01-2-08-189 -b -00	GODZ RH23	Prace godzinowe ręczne	1	H	8,00	-	201	GODZ RH23
		SERWIN	05-01-2-08-189 -b -00	GRODZ-DEM	Demontaż grodzeń	2	HM	4,73	17,68	150	GRODZ-DEM
		SERWIN	05-01-2-08-189 -g -00	GODZ DSIA	Godz. transp. siatki po rozb.	1	H	1,00	-	150	GRODZ-DEM

Szczegółowy rozmiar prac według grup czynności, czynności i lokalizacji

Pakiet: 8

Dział	Grupa czynn.	Leśnictwo/ Szkółka/ Inwentarz	Adres	Kod czynności do wyceny	Nazwa czynności	Stopień trudności	J.M.	Ilość	roboczo-godziny	Nr poz. OSTWPL	Kod czynności do rozliczeń
OCHRL	O-GRODZR	SERWIN	05-01-2-08-189 -g -00	GODZ RH23	Prace godzinowe ręczne	1	H	8,00	-	201	GODZ RH23
		SERWIN	05-01-2-08-189 -g -00	GRODZ-DEM	Demontaż grodzeń	2	HM	4,49	16,78	150	GRODZ-DEM
		SERWIN	05-01-2-08-189 -h -00	GODZ DSIA	Godz. transp. siatki po rozb.	1	H	1,00	-	150	GRODZ-DEM
		SERWIN	05-01-2-08-189 -h -00	GODZ RH23	Prace godzinowe ręczne	1	H	8,00	-	201	GODZ RH23
		SERWIN	05-01-2-08-189 -h -00	GRODZ-DEM	Demontaż grodzeń	2	HM	4,50	16,82	150	GRODZ-DEM
	O-GRODZS	SERWIN	05-01-2-08- - -	GODZ KGR	Godz. transp. konserw. grodz.	1	H	20,00	-	151	K GRODZEŃ
		SERWIN	05-01-2-08- - -	K GRODZEŃ	Napr. (kons.) ogr. upraw leśn.	1	H	80,00	-	151	K GRODZEŃ
	O-PROGNG	SERWIN	05-01-2-08-184 -c -00	SZUK-PĘDR	badanie zapędraczenia gleby	2	SZT	13,00	11,02	160	SZUK-PĘDR
		SERWIN	05-01-2-08-189 -b -00	SZUK-PĘDR	badanie zapędraczenia gleby	2	SZT	6,00	5,09	160	SZUK-PĘDR
		SERWIN	05-01-2-08-189 -h -00	SZUK-PĘDR	badanie zapędraczenia gleby	2	SZT	9,00	7,63	160	SZUK-PĘDR
		SERWIN	05-01-2-08-204 -c -00	SZUK-PĘDR	badanie zapędraczenia gleby	2	SZT	11,00	9,33	160	SZUK-PĘDR
	O-PROGNŚ	SERWIN	05-01-2-08- - -	SZUK-OWAD	Próbne poszukiw.owad.m.podokap	1	SZT	5,00	16,1	162	SZUK-OWAD
	O-SMIECI	SERWIN	05-01-2-08- - -	GODZ MH8	prace godz. wyk. ciągnikiem	1	H	7,00	-	210	GODZ MH8
		SERWIN	05-01-2-08- - -	GODZ RH8	Prace godzinowe ręczne	1	H	15,00	-	200	GODZ RH8
OCHRP	P-POŻAR	SERWIN	05-01-2-08- - -	GODZ MH8	prace godz. wyk. ciągnikiem	-----	H	20,00	-	210	GODZ MH8
		SERWIN	05-01-2-08- - -	GODZ RH8	Prace godzinowe ręczne	-----	H	70,00	-	200	GODZ RH8
OCHRPR	OP-BUDKIS	SERWIN	05-01-2-08- - -	GODZ MH8	prace godz. wyk. ciągnikiem	1	H	10,00	-	210	GODZ MH8
		SERWIN	05-01-2-08- - -	GODZ RH8	Prace godzinowe ręczne	1	H	40,00	-	200	GODZ RH8
POZ	IIIAU	SERWIN	05-01-2-08-184 -c -00	CWD-H	Całk. wyrób drewna HARWESTER	-----	M3	598,00	19,77	2	CWD-D
		SERWIN	05-01-2-08-184 -c -00	CWD-P	Całk. wyrób drewna PILARKA	-----	M3	63,00	66,63	2	CWD-D
		SERWIN	05-01-2-08-184 -c -00	ZRYW HARW	zrywka po poz. harwesterowym	-----	M3	598,00	69,26	2	CWD-D
		SERWIN	05-01-2-08-184 -c -00	ZRYW PIL	zrywka po poz. pilarką	-----	M3	63,00	12,32	2	CWD-D
		SERWIN	05-01-2-08-189 -b -00	CWD-H	Całk. wyrób drewna HARWESTER	-----	M3	76,00	5,9	2	CWD-D
		SERWIN	05-01-2-08-189 -b -00	CWD-P	Całk. wyrób drewna PILARKA	-----	M3	139,00	94,84	2	CWD-D
		SERWIN	05-01-2-08-189 -b -00	ZRYW HARW	zrywka po poz. harwesterowym	-----	M3	76,00	11,5	2	CWD-D
		SERWIN	05-01-2-08-189 -b -00	ZRYW PIL	zrywka po poz. pilarką	-----	M3	139,00	21,91	2	CWD-D
		SERWIN	05-01-2-08-189 -h -00	CWD-H	Całk. wyrób drewna HARWESTER	-----	M3	283,00	14,32	2	CWD-D
		SERWIN	05-01-2-08-189 -h -00	CWD-P	Całk. wyrób drewna PILARKA	-----	M3	131,00	87,85	2	CWD-D
		SERWIN	05-01-2-08-189 -h -00	ZRYW HARW	zrywka po poz. harwesterowym	-----	M3	283,00	42,97	2	CWD-D
		SERWIN	05-01-2-08-189 -h -00	ZRYW PIL	zrywka po poz. pilarką	-----	M3	131,00	21,44	2	CWD-D
	IIIB	SERWIN	05-01-2-08-187 -d -00	CWD-H	Całk. wyrób drewna HARWESTER	-----	M3	321,00	29,76	2	CWD-D
		SERWIN	05-01-2-08-187 -d -00	CWD-P	Całk. wyrób drewna PILARKA	-----	M3	232,00	189,11	2	CWD-D
		SERWIN	05-01-2-08-187 -d -00	ZRYW HARW	zrywka po poz. harwesterowym	-----	M3	321,00	58,46	2	CWD-D
		SERWIN	05-01-2-08-187 -d -00	ZRYW PIL	zrywka po poz. pilarką	-----	M3	232,00	41,26	2	CWD-D
		SERWIN	05-01-2-08-189 -g -00	CWD-H	Całk. wyrób drewna HARWESTER	-----	M3	79,00	6,46	2	CWD-D
		SERWIN	05-01-2-08-189 -g -00	CWD-P	Całk. wyrób drewna PILARKA	-----	M3	78,00	71,75	2	CWD-D
		SERWIN	05-01-2-08-189 -g -00	ZRYW HARW	zrywka po poz. harwesterowym	-----	M3	79,00	13,93	2	CWD-D
		SERWIN	05-01-2-08-189 -g -00	ZRYW PIL	zrywka po poz. pilarką	-----	M3	78,00	15,92	2	CWD-D
		SERWIN	05-01-2-08-204 -c -00	CWD-H	Całk. wyrób drewna HARWESTER	-----	M3	904,00	34,35	2	CWD-D
		SERWIN	05-01-2-08-204 -c -00	CWD-P	Całk. wyrób drewna PILARKA	-----	M3	36,00	46,99	2	CWD-D
		SERWIN	05-01-2-08-204 -c -00	ZRYW HARW	zrywka po poz. harwesterowym	-----	M3	904,00	119,68	2	CWD-D
		SERWIN	05-01-2-08-204 -c -00	ZRYW PIL	zrywka po poz. pilarką	-----	M3	36,00	6,53	2	CWD-D
	PM	SERWIN	05-01-2-08- - -	GODZ MH8	prace godz. wyk. ciągnikiem	-----	H	50,00	-	210	GODZ MH8
	POZ-P	SERWIN	05-01-2-08- - -	GODZ MH8	prace godz. wyk. ciągnikiem	-----	H	100,00	-	210	GODZ MH8
		SERWIN	05-01-2-08- - -	GODZ RH8	Prace godzinowe ręczne	-----	H	200,00	-	200	GODZ RH8
	PR	SERWIN	05-01-2-08- - -	CWD-H	Całk. wyrób drewna HARWESTER	-----	M3	40,00	4,54	2	CWD-D
		SERWIN	05-01-2-08- - -	ZRYW HARW	zrywka po poz. harwesterowym	-----	M3	40,00	7,94	2	CWD-D
	PTP	SERWIN	05-01-2-08- - -	CWD-H	Całk. wyrób drewna HARWESTER	-----	M3	40,00	2,96	2	CWD-D
		SERWIN	05-01-2-08- - -	ZRYW HARW	zrywka po poz. harwesterowym	-----	M3	40,00	7,2	2	CWD-D

Szczegółowy rozmiar prac według grup czynności, czynności i lokalizacji

Pakiet: 8

Dział	Grupa czynn.	Leśnictwo/ Szkółka/ Inwentarz	Adres	Kod czynności do wyceny	Nazwa czynności	Stopień trudności	J.M.	Ilość	roboczo-godziny	Nr poz. OSTWPL	Kod czynności do rozliczeń
POZ	PTW	SERWIN	05-01-2-08- - -	CWD-H	Całk. wyrób drewna HARWESTER	-----	M3	10,00	0,74	2	CWD-D
		SERWIN	05-01-2-08- - -	ZRYW HARW	zrywka po poz. harwesterowym	-----	M3	10,00	1,8	2	CWD-D
	TPP	SERWIN	05-01-2-08-126 -a -00	CWD-H	Całk. wyrób drewna HARWESTER	-----	M3	1 290,00	122,39	2	CWD-D
		SERWIN	05-01-2-08-126 -a -00	ZRYW HARW	zrywka po poz. harwesterowym	-----	M3	1 290,00	263,07	2	CWD-D
		SERWIN	05-01-2-08-188 -a -00	CWD-H	Całk. wyrób drewna HARWESTER	-----	M3	215,00	9,29	2	CWD-D
		SERWIN	05-01-2-08-188 -a -00	CWD-P	Całk. wyrób drewna PILARKA	-----	M3	92,00	88,77	2	CWD-D
		SERWIN	05-01-2-08-188 -a -00	ZRYW HARW	zrywka po poz. harwesterowym	-----	M3	215,00	30,33	2	CWD-D
		SERWIN	05-01-2-08-188 -a -00	ZRYW PIL	zrywka po poz. pilarką	-----	M3	92,00	15,04	2	CWD-D
		SERWIN	05-01-2-08-313 -l -00	CWD-H	Całk. wyrób drewna HARWESTER	-----	M3	1 070,00	108,09	2	CWD-D
		SERWIN	05-01-2-08-313 -l -00	ZRYW HARW	zrywka po poz. harwesterowym	-----	M3	1 070,00	248,52	2	CWD-D
		SERWIN	05-01-2-08-314A -c -00	CWD-H	Całk. wyrób drewna HARWESTER	-----	M3	40,00	5,99	2	CWD-D
		SERWIN	05-01-2-08-314A -c -00	ZRYW HARW	zrywka po poz. harwesterowym	-----	M3	40,00	11,29	2	CWD-D
		SERWIN	05-01-2-08-315A -a -00	CWD-H	Całk. wyrób drewna HARWESTER	-----	M3	280,00	32,7	2	CWD-D
		SERWIN	05-01-2-08-315A -a -00	ZRYW HARW	zrywka po poz. harwesterowym	-----	M3	280,00	62,79	2	CWD-D
		SERWIN	05-01-2-08-315A -b -00	CWD-H	Całk. wyrób drewna HARWESTER	-----	M3	340,00	39,96	2	CWD-D
		SERWIN	05-01-2-08-315A -b -00	ZRYW HARW	zrywka po poz. harwesterowym	-----	M3	340,00	86,84	2	CWD-D
		SERWIN	05-01-2-08-315A -c -00	CWD-H	Całk. wyrób drewna HARWESTER	-----	M3	120,00	15,82	2	CWD-D
		SERWIN	05-01-2-08-315A -c -00	ZRYW HARW	zrywka po poz. harwesterowym	-----	M3	120,00	29,92	2	CWD-D
		SERWIN	05-01-2-08-315A -d -00	CWD-H	Całk. wyrób drewna HARWESTER	-----	M3	350,00	43,82	2	CWD-D
		SERWIN	05-01-2-08-315A -d -00	ZRYW HARW	zrywka po poz. harwesterowym	-----	M3	350,00	89,51	2	CWD-D
		SERWIN	05-01-2-08-315A -f -00	CWD-H	Całk. wyrób drewna HARWESTER	-----	M3	130,00	11,23	2	CWD-D
		SERWIN	05-01-2-08-315A -f -00	ZRYW HARW	zrywka po poz. harwesterowym	-----	M3	130,00	27,36	2	CWD-D
	TWP	SERWIN	05-01-2-08-143 -a -00	CWD-P	Całk. wyrób drewna PILARKA	-----	M3	252,00	213,16	2	CWD-D
		SERWIN	05-01-2-08-143 -a -00	ZRYW PIL	zrywka po poz. pilarką	-----	M3	252,00	52,22	2	CWD-D
		SERWIN	05-01-2-08-145 -d -00	CWD-P	Całk. wyrób drewna PILARKA	-----	M3	20,00	23,91	2	CWD-D
		SERWIN	05-01-2-08-145 -d -00	ZRYW PIL	zrywka po poz. pilarką	-----	M3	20,00	3,06	2	CWD-D
		SERWIN	05-01-2-08-188 -b -00	CWD-H	Całk. wyrób drewna HARWESTER	-----	M3	55,00	5,37	2	CWD-D
		SERWIN	05-01-2-08-188 -b -00	CWD-P	Całk. wyrób drewna PILARKA	-----	M3	95,00	86,82	2	CWD-D
		SERWIN	05-01-2-08-188 -b -00	ZRYW HARW	zrywka po poz. harwesterowym	-----	M3	55,00	10,3	2	CWD-D
		SERWIN	05-01-2-08-188 -b -00	ZRYW PIL	zrywka po poz. pilarką	-----	M3	95,00	15,57	2	CWD-D

Szczegółowy rozmiar prac według grup czynności, czynności i lokalizacji

Pakiet: 9

Dział	Grupa czynn.	Leśnictwo/ Szkółka/ Inwentarz	Adres	Kod czynności do wyceny	Nazwa czynności	Stopień trudności	J.M.	Ilość	roboczo-godziny	Nr poz. OSTWPL	Kod czynności do rozliczeń
HOD	AGROT	KNIEJÓWKA	05-01-2-09-197 -d -00	PPOD>63N	Wyn.z.u.pow61%pokr.podsz.>2m.n	-----	HA	2,01	73,43	23	PPOD N
		KNIEJÓWKA	05-01-2-09-197 -d -00	P ZRB<250	porz. zrębów int. 150-249 m3	1	HA	2,01	-	15	PORZ-ZRB
		KNIEJÓWKA	05-01-2-09-197 -d -00	ROZME-KRZ	mech.rozdr.krzewów,malin,jeżyn	1	HA	1,01	13,28	42	ROZME-KRZ
		KNIEJÓWKA	05-01-2-09-197 -d -00	WPOD>6BN	Wyc.b.u.pow 60%pokr.podsz. niz	1	HA	1,00	-	21	WPOD-BN
		KNIEJÓWKA	05-01-2-09-197 -m -00	PPOD-63N	Wyn.z.u.31-60%pokr.podsz.>2m.n	-----	HA	0,71	18,16	23	PPOD N
		KNIEJÓWKA	05-01-2-09-197 -m -00	P ZRB<250	porz. zrębów int. 150-249 m3	1	HA	0,71	-	15	PORZ-ZRB
		KNIEJÓWKA	05-01-2-09-197 -m -00	WPOD-6BN	Wyc.b.u.31-60%pokr.podsz. niz	1	HA	0,71	-	21	WPOD-BN
		KNIEJÓWKA	05-01-2-09-246 -f -00	PPOD>63N	Wyn.z.u.pow61%pokr.podsz.>2m.n	-----	HA	2,91	106,31	23	PPOD N
		KNIEJÓWKA	05-01-2-09-246 -f -00	P ZRB>250	porz. zrębów int. pow 249 m3	1	HA	2,91	-	15	PORZ-ZRB
		KNIEJÓWKA	05-01-2-09-246 -f -00	ROZDR-PP	rozdrab.poz.pozręb.bez m.z gle	2	HA	2,91	42,74	38	ROZDR-PP
		KNIEJÓWKA	05-01-2-09-246 -f -00	WPOD>6BN	Wyc.b.u.pow 60%pokr.podsz. niz	1	HA	2,91	-	21	WPOD-BN
		KNIEJÓWKA	05-01-2-09-256 -f -00	PPOD>63N	Wyn.z.u.pow61%pokr.podsz.>2m.n	-----	HA	2,91	106,31	23	PPOD N
		KNIEJÓWKA	05-01-2-09-256 -f -00	P ZRB<250	porz. zrębów int. 150-249 m3	1	HA	2,91	-	15	PORZ-ZRB
		KNIEJÓWKA	05-01-2-09-256 -f -00	ROZDR-PP	rozdrab.poz.pozręb.bez m.z gle	3	HA	2,91	52,16	38	ROZDR-PP
		KNIEJÓWKA	05-01-2-09-256 -f -00	WPOD>6BN	Wyc.b.u.pow 60%pokr.podsz. niz	1	HA	2,91	-	21	WPOD-BN
		KNIEJÓWKA	05-01-2-09-256 -n -00	PPOD-63N	Wyn.z.u.31-60%pokr.podsz.>2m.n	-----	HA	1,27	32,48	23	PPOD N
		KNIEJÓWKA	05-01-2-09-256 -n -00	P ZRB<250	porz. zrębów int. 150-249 m3	1	HA	1,27	-	15	PORZ-ZRB
		KNIEJÓWKA	05-01-2-09-256 -n -00	WPOD-6BN	Wyc.b.u.31-60%pokr.podsz. niz	1	HA	1,27	-	21	WPOD-BN
		KNIEJÓWKA	05-01-2-09-257 -b -00	PPOD>63N	Wyn.z.u.pow61%pokr.podsz.>2m.n	-----	HA	0,60	21,92	23	PPOD N
		KNIEJÓWKA	05-01-2-09-257 -b -00	P ZRB<150	porządk. zrębów int. < 150m3	1	HA	0,60	-	15	PORZ-ZRB
		KNIEJÓWKA	05-01-2-09-257 -b -00	WPOD>6BN	Wyc.b.u.pow 60%pokr.podsz. niz	1	HA	0,60	-	21	WPOD-BN
		KNIEJÓWKA	05-01-2-09-257 -g -00	PPOD>63N	Wyn.z.u.pow61%pokr.podsz.>2m.n	-----	HA	3,76	137,36	23	PPOD N
		KNIEJÓWKA	05-01-2-09-257 -g -00	P ZRB<250	porz. zrębów int. 150-249 m3	1	HA	3,76	-	15	PORZ-ZRB
		KNIEJÓWKA	05-01-2-09-257 -g -00	ROZDR-PP	rozdrab.poz.pozręb.bez m.z gle	3	HA	3,76	67,4	38	ROZDR-PP
		KNIEJÓWKA	05-01-2-09-257 -g -00	WPOD>6BN	Wyc.b.u.pow 60%pokr.podsz. niz	1	HA	3,76	-	21	WPOD-BN
		KNIEJÓWKA	05-01-2-09-268 -d -00	P ZRB<150	porządk. zrębów int. < 150m3	1	HA	3,24	-	15	PORZ-ZRB
	CP	KNIEJÓWKA	05-01-2-09-216 -b -00	CP>05D<40	CP-nach <40%, II Gr.gat, 6-30%	3	HA	0,53	14,34	132	CP-W
		KNIEJÓWKA	05-01-2-09-216 -b -00	CZ>05S<40	CZ-nach <40%, I Gr.gat, 6-30%	4	HA	0,23	5,78	132	CP-W
		KNIEJÓWKA	05-01-2-09-221 -c -00	CP>05D<40	CP-nach <40%, II Gr.gat, 6-30%	4	HA	0,61	21,42	132	CP-W
		KNIEJÓWKA	05-01-2-09-221 -c -00	CZ>05S<40	CZ-nach <40%, I Gr.gat, 6-30%	4	HA	0,92	23,12	132	CP-W
		KNIEJÓWKA	05-01-2-09-222 -g -00	CP>05D<40	CP-nach <40%, II Gr.gat, 6-30%	5	HA	0,53	24,07	132	CP-W
		KNIEJÓWKA	05-01-2-09-222 -g -00	CZ>05S<40	CZ-nach <40%, I Gr.gat, 6-30%	4	HA	1,25	31,42	132	CP-W
		KNIEJÓWKA	05-01-2-09-224 -g -00	CP>05D<40	CP-nach <40%, II Gr.gat, 6-30%	4	HA	0,39	13,69	132	CP-W
		KNIEJÓWKA	05-01-2-09-224 -g -00	CZ>30S<40	CZ-nach <40%, I Gr.gat,31-50%	4	HA	1,56	46,81	132	CP-W
		KNIEJÓWKA	05-01-2-09-236 -g -00	CP>30D<40	CP-nach <40%, II Gr.gat,31-50%	4	HA	0,47	19,7	132	CP-W
		KNIEJÓWKA	05-01-2-09-236 -g -00	CZ>30S<40	CZ-nach <40%, I Gr.gat,31-50%	4	HA	0,71	21,31	132	CP-W
		KNIEJÓWKA	05-01-2-09-237 -a -00	CP>05D<40	CP-nach <40%, II Gr.gat, 6-30%	4	HA	1,73	55,22	132	CP-W
		KNIEJÓWKA	05-01-2-09-237 -a -00	CZ>05S<40	CZ-nach <40%, I Gr.gat, 6-30%	4	HA	1,74	43,73	132	CP-W
		KNIEJÓWKA	05-01-2-09-247 -a -00	CP>05D<40	CP-nach <40%, II Gr.gat, 6-30%	3	HA	1,76	47,61	132	CP-W
		KNIEJÓWKA	05-01-2-09-247 -a -00	CZ>05S<40	CZ-nach <40%, I Gr.gat, 6-30%	3	HA	2,65	56,45	132	CP-W
		KNIEJÓWKA	05-01-2-09-256 -k -00	CP>05D<40	CP-nach <40%, II Gr.gat, 6-30%	3	HA	0,80	21,64	132	CP-W
		KNIEJÓWKA	05-01-2-09-256 -k -00	CZ>05S<40	CZ-nach <40%, I Gr.gat, 6-30%	4	HA	1,85	46,5	132	CP-W
		KNIEJÓWKA	05-01-2-09-257 -f -00	CP>05D<40	CP-nach <40%, II Gr.gat, 6-30%	3	HA	1,97	58,62	132	CP-W
		KNIEJÓWKA	05-01-2-09-257 -f -00	CZ>05S<40	CZ-nach <40%, I Gr.gat, 6-30%	4	HA	1,31	32,93	132	CP-W
		KNIEJÓWKA	05-01-2-09-259 -b -00	CP>05D<40	CP-nach <40%, II Gr.gat, 6-30%	4	HA	2,72	95,5	132	CP-W
		KNIEJÓWKA	05-01-2-09-259 -b -00	CZ>05S<40	CZ-nach <40%, I Gr.gat, 6-30%	4	HA	2,73	68,62	132	CP-W
		KNIEJÓWKA	05-01-2-09-260 -c -00	CP>05D<40	CP-nach <40%, II Gr.gat, 6-30%	5	HA	1,41	64,04	132	CP-W
		KNIEJÓWKA	05-01-2-09-267 -f -00	CP>05D<40	CP-nach <40%, II Gr.gat, 6-30%	3	HA	0,26	7,03	132	CP-W
		KNIEJÓWKA	05-01-2-09-267 -f -00	CZ>05S<40	CZ-nach <40%, I Gr.gat, 6-30%	3	HA	0,60	12,78	132	CP-W
		KNIEJÓWKA	05-01-2-09-310 -a -00	CP>05D<40	CP-nach <40%, II Gr.gat, 6-30%	3	HA	0,32	8,66	132	CP-W
		KNIEJÓWKA	05-01-2-09-310 -a -00	CZ>05S<40	CZ-nach <40%, I Gr.gat, 6-30%	3	HA	2,86	60,92	132	CP-W
	CW	KNIEJÓWKA	05-01-2-09-215 -b -00	CW>05D<40	CW-nach <40%, II Gr.gat, 6-30%	4	HA	0,70	24,98	128	CW-W
		KNIEJÓWKA	05-01-2-09-216 -i -00	CW>05D<40	CW-nach <40%, II Gr.gat, 6-30%	3	HA	1,15	34,78	128	CW-W

Szczegółowy rozmiar prac według grup czynności, czynności i lokalizacji

Pakiet: 9

Dział	Grupa czynn.	Leśnictwo/ Szkółka/ Inwentarz	Adres	Kod czynności do wyceny	Nazwa czynności	Stopień trudności	J.M.	Ilość	roboczo-godziny	Nr poz. OSTWPL	Kod czynności do rozliczeń
HOD	CW	KNIEJÓWKA	05-01-2-09-216 -i -00	CZ>05S<40	CZ-nach <40%, I Gr.gat, 6-30%	3	HA	2,67	56,87	128	CW-W
		KNIEJÓWKA	05-01-2-09-221 -c -00	CW>05D<40	CW-nach <40%, II Gr.gat, 6-30%	3	HA	1,31	47,55	128	CW-W
		KNIEJÓWKA	05-01-2-09-221 -c -00	CZ>05S<40	CZ-nach <40%, I Gr.gat, 6-30%	3	HA	1,97	41,96	128	CW-W
		KNIEJÓWKA	05-01-2-09-222 -g -00	CW>05D<40	CW-nach <40%, II Gr.gat, 6-30%	3	HA	1,26	53,35	128	CW-W
		KNIEJÓWKA	05-01-2-09-222 -g -00	CZ>05S<40	CZ-nach <40%, I Gr.gat, 6-30%	3	HA	2,94	62,62	128	CW-W
		KNIEJÓWKA	05-01-2-09-223 -f -00	CW>05D<40	CW-nach <40%, II Gr.gat, 6-30%	5	HA	1,37	57,98	128	CW-W
		KNIEJÓWKA	05-01-2-09-224 -d -00	CW>05D<40	CW-nach <40%, II Gr.gat, 6-30%	5	HA	1,51	63,9	128	CW-W
		KNIEJÓWKA	05-01-2-09-234 -g -00	CW>05D<40	CW-nach <40%, II Gr.gat, 6-30%	3	HA	0,94	28,43	128	CW-W
		KNIEJÓWKA	05-01-2-09-234 -g -00	CZ>05S<40	CZ-nach <40%, I Gr.gat, 6-30%	4	HA	0,40	10,05	128	CW-W
		KNIEJÓWKA	05-01-2-09-239 -a -00	CW>05D<40	CW-nach <40%, II Gr.gat, 6-30%	5	HA	1,15	48,67	128	CW-W
		KNIEJÓWKA	05-01-2-09-258 -d -00	CW>05D<40	CW-nach <40%, II Gr.gat, 6-30%	4	HA	0,84	29,98	128	CW-W
		KNIEJÓWKA	05-01-2-09-258 -d -00	CZ>30S<40	CZ-nach <40%, I Gr.gat,31-50%	3	HA	0,56	14,66	128	CW-W
		KNIEJÓWKA	05-01-2-09-260 -b -00	CW>05D<40	CW-nach <40%, II Gr.gat, 6-30%	3	HA	0,50	21,17	128	CW-W
		KNIEJÓWKA	05-01-2-09-260 -b -00	CZ>30S<40	CZ-nach <40%, I Gr.gat,31-50%	3	HA	0,50	13,09	128	CW-W
		KNIEJÓWKA	05-01-2-09-266B -b -00	CW>05D<40	CW-nach <40%, II Gr.gat, 6-30%	4	HA	1,82	64,96	128	CW-W
		KNIEJÓWKA	05-01-2-09-266 -c -00	CZ>30S<40	CZ-nach <40%, I Gr.gat,31-50%	3	HA	2,29	59,94	128	CW-W
	NAT-WPG	KNIEJÓWKA	05-01-2-09-197 -d -00	WYK-PASCZ	wyorywanie bruzd-pług leśny	2	KMTR	11,82	7,32	72	WYK-PASCZ
		KNIEJÓWKA	05-01-2-09-197 -m -00	WYK-PASCZ	wyorywanie bruzd-pług leśny	2	KMTR	4,18	2,59	72	WYK-PASCZ
		KNIEJÓWKA	05-01-2-09-246 -f -00	WYK-PASCP	wyoryw.bruzd-pług leśny-okap	2	KMTR	17,12	12,87	74	WYK-PASCP
		KNIEJÓWKA	05-01-2-09-251 -f -00	NAT-WPGBT	P. pow. p. odn. nat. br. tal.	2	HA	1,90	-	81	NAT-WPGBT
		KNIEJÓWKA	05-01-2-09-251 -f -00	WYK-PASCP	wyoryw.bruzd-pług leśny-okap	2	KMTR	11,18	8,41	74	WYK-PASCP
		KNIEJÓWKA	05-01-2-09-256 -f -00	WYK-PASCZ	wyorywanie bruzd-pług leśny	3	KMTR	17,12	13,22	72	WYK-PASCZ
		KNIEJÓWKA	05-01-2-09-256 -n -00	WYK-PASCP	wyoryw.bruzd-pług leśny-okap	3	KMTR	7,47	7,01	74	WYK-PASCP
		KNIEJÓWKA	05-01-2-09-257 -b -00	NAT-WPGBT	P. pow. p. odn. nat. br. tal.	3	HA	0,60	-	81	NAT-WPGBT
		KNIEJÓWKA	05-01-2-09-257 -b -00	WYK-PASCP	wyoryw.bruzd-pług leśny-okap	3	KMTR	3,53	3,31	74	WYK-PASCP
		KNIEJÓWKA	05-01-2-09-257 -g -00	WYK-PASCZ	wyorywanie bruzd-pług leśny	3	KMTR	22,12	17,08	72	WYK-PASCZ
	ODN-ZŁOŻ	KNIEJÓWKA	05-01-2-09-238 -h -00	DOŁ-2L	dołow. 2-3 l liśc. z donies.	1	TSZT	9,80	6,43	111	DOW-SADZ
		KNIEJÓWKA	05-01-2-09-238 -h -00	DOW-SADZ	dowóz sadzonek	1	TSZT	9,80	-	111	DOW-SADZ
		KNIEJÓWKA	05-01-2-09-238 -h -00	SADZ-WM	sadzenie wielolatek w jamkę	2	TSZT	9,80	270,53	103	SADZ WIEL
		KNIEJÓWKA	05-01-2-09-238 -h -00	WYK-PA5CZ	wyoryw.bruzd pług leś.do 0.5ha	2	KMTR	8,82	6,91	73	WYK-PA5CZ
		KNIEJÓWKA	05-01-2-09-238 -h -00	ZAŁ-2LL	załad.2-3l.liś.rozład. zabezp.	1	TSZT	9,80	1,77	111	DOW-SADZ
		KNIEJÓWKA	05-01-2-09-266B -b -00	DOŁ-2L	dołow. 2-3 l liśc. z donies.	1	TSZT	8,82	5,79	111	DOW-SADZ
		KNIEJÓWKA	05-01-2-09-266B -b -00	DOW-SADZ	dowóz sadzonek	1	TSZT	8,82	-	111	DOW-SADZ
		KNIEJÓWKA	05-01-2-09-266B -b -00	SADZ-WM	sadzenie wielolatek w jamkę	2	TSZT	8,82	243,48	103	SADZ WIEL
		KNIEJÓWKA	05-01-2-09-266B -b -00	WYK-PASCP	wyoryw.bruzd-pług leśny-okap	3	KMTR	7,94	7,45	74	WYK-PASCP
		KNIEJÓWKA	05-01-2-09-266B -b -00	ZAŁ-2LL	załad.2-3l.liś.rozład. zabezp.	1	TSZT	8,82	1,6	111	DOW-SADZ
		KNIEJÓWKA	05-01-2-09-268 -d -00	DOŁ-1I	dołow. 1 lat. igl. z donies.	1	TSZT	21,18	6,48	111	DOW-SADZ
		KNIEJÓWKA	05-01-2-09-268 -d -00	DOŁ-2L	dołow. 2-3 l liśc. z donies.	1	TSZT	4,61	3,02	111	DOW-SADZ
		KNIEJÓWKA	05-01-2-09-268 -d -00	DOW-SADZ	dowóz sadzonek	1	TSZT	25,79	-	111	DOW-SADZ
		KNIEJÓWKA	05-01-2-09-268 -d -00	KOP-ROW	kopanie rowów-różne przekroje	2	M3	2,00	4,05	101	KOP-ROW
		KNIEJÓWKA	05-01-2-09-268 -d -00	SADZ-1KP	sadz.1 latek kostur pasy/taler	2	TSZT	21,18	264,9	102	SADZ 1R
		KNIEJÓWKA	05-01-2-09-268 -d -00	SADZ-WM	sadzenie wielolatek w jamkę	2	TSZT	4,61	127,26	103	SADZ WIEL
		KNIEJÓWKA	05-01-2-09-268 -d -00	WYK-PASCZ	wyorywanie bruzd-pług leśny	2	KMTR	18,71	11,58	72	WYK-PASCZ
		KNIEJÓWKA	05-01-2-09-268 -d -00	ZAŁ-1IL	załad.1lat.igl.rozład.-zabezp.	1	TSZT	21,18	1,72	111	DOW-SADZ
		KNIEJÓWKA	05-01-2-09-268 -d -00	ZAŁ-2LL	załad.2-3l.liś.rozład. zabezp.	1	TSZT	4,61	0,83	111	DOW-SADZ
	PBD-ODNRB	KNIEJÓWKA	05-01-2-09-182 -a -00	DOŁ-2L	dołow. 2-3 l liśc. z donies.	1	TSZT	8,50	5,58	111	DOW-SADZ
		KNIEJÓWKA	05-01-2-09-182 -a -00	DOW-SADZ	dowóz sadzonek	-----	TSZT	8,50	-	111	DOW-SADZ
		KNIEJÓWKA	05-01-2-09-182 -a -00	SADZ-WM	sadzenie wielolatek w jamkę	2	TSZT	8,50	234,64	103	SADZ WIEL
		KNIEJÓWKA	05-01-2-09-182 -a -00	WYK-PASCP	wyoryw.bruzd-pług leśny-okap	2	KMTR	7,65	5,75	74	WYK-PASCP
		KNIEJÓWKA	05-01-2-09-182 -a -00	ZAŁ-2LL	załad.2-3l.liś.rozład. zabezp.	1	TSZT	8,50	1,54	111	DOW-SADZ
		KNIEJÓWKA	05-01-2-09-249 -c -00	DOŁ-2L	dołow. 2-3 l liśc. z donies.	1	TSZT	14,14	9,28	111	DOW-SADZ
		KNIEJÓWKA	05-01-2-09-249 -c -00	DOW-SADZ	dowóz sadzonek	1	TSZT	14,14	-	111	DOW-SADZ
		KNIEJÓWKA	05-01-2-09-249 -c -00	KOP-ROW	kopanie rowów-różne przekroje	2	M3	2,00	4,05	101	KOP-ROW
		KNIEJÓWKA	05-01-2-09-249 -c -00	SADZ-WM	sadzenie wielolatek w jamkę	2	TSZT	14,14	390,33	103	SADZ WIEL
		KNIEJÓWKA	05-01-2-09-249 -c -00	WYK-PASCZ	wyorywanie bruzd-pług leśny	2	KMTR	13,70	8,48	72	WYK-PASCZ
		KNIEJÓWKA	05-01-2-09-249 -c -00	ZAŁ-2LL	załad.2-3l.liś.rozład. zabezp.	1	TSZT	14,14	2,56	111	DOW-SADZ

Szczegółowy rozmiar prac według grup czynności, czynności i lokalizacji

Pakiet: 9

Dział	Grupa czynn.	Leśnictwo/ Szkółka/ Inwentarz	Adres	Kod czynności do wyceny	Nazwa czynności	Stopień trudności	J.M.	Ilość	roboczo-godziny	Nr poz. OSTWPL	Kod czynności do rozliczeń
HOD	PIEL	KNIEJÓWKA	05-01-2-09- - -	KOSZ UA	Wyk chw i us zb nal st. I-II	-----	HA	27,00	528	123	KOSZ UA
		KNIEJÓWKA	05-01-2-09- - -	KOSZ UB	Wyk chw i us zb nal st. III-IV	-----	HA	35,00	1 194	124	KOSZ UB
		KNIEJÓWKA	05-01-2-09- - -	KOSZ UC	Wyk chw i us zb nal st. V-VI	-----	HA	2,00	109	125	KOSZ UC
		KNIEJÓWKA	05-01-2-09- - -	PIEL-C	pielęgn.miedzyrz.co drugi rząd	3	HA	5,00	12,33	118	PIEL-C
OCHRL	O-GRODZN	KNIEJÓWKA	05-01-2-09-182 -a -00	GODZ RSIA	Godz. transp. siatki rozb	1	H	1,00	-	145	GRODZ-SRN
		KNIEJÓWKA	05-01-2-09-182 -a -00	GODZ SIAT	Godz. transp. siatki	1	H	1,00	-	143	GRODZ-SN
		KNIEJÓWKA	05-01-2-09-182 -a -00	GRODZ-SN	grodzenie upraw siatką niziny	2	HM	4,30	59,1	143	GRODZ-SN
		KNIEJÓWKA	05-01-2-09-182 -a -00	GRODZ-SRN	Grodz. upraw siatką rozb.nizin	2	HM	4,30	65,01	145	GRODZ-SRN
		KNIEJÓWKA	05-01-2-09-238 -h -00	GODZ RSIA	Godz. transp. siatki rozb	1	H	1,00	-	145	GRODZ-SRN
		KNIEJÓWKA	05-01-2-09-238 -h -00	GODZ SIAT	Godz. transp. siatki	1	H	1,00	-	143	GRODZ-SN
		KNIEJÓWKA	05-01-2-09-238 -h -00	GRODZ-SN	grodzenie upraw siatką niziny	2	HM	5,30	72,84	143	GRODZ-SN
		KNIEJÓWKA	05-01-2-09-238 -h -00	GRODZ-SRN	Grodz. upraw siatką rozb.nizin	2	HM	5,30	80,13	145	GRODZ-SRN
		KNIEJÓWKA	05-01-2-09-249 -c -00	GODZ RSIA	Godz. transp. siatki rozb	1	H	1,00	-	145	GRODZ-SRN
		KNIEJÓWKA	05-01-2-09-249 -c -00	GODZ SIAT	Godz. transp. siatki	1	H	1,00	-	143	GRODZ-SN
		KNIEJÓWKA	05-01-2-09-249 -c -00	GRODZ-SN	grodzenie upraw siatką niziny	2	HM	7,35	101,02	143	GRODZ-SN
		KNIEJÓWKA	05-01-2-09-249 -c -00	GRODZ-SRN	Grodz. upraw siatką rozb.nizin	2	HM	7,35	111,12	145	GRODZ-SRN
		KNIEJÓWKA	05-01-2-09-266B -b -00	GODZ RSIA	Godz. transp. siatki rozb	1	H	1,00	-	145	GRODZ-SRN
		KNIEJÓWKA	05-01-2-09-266B -b -00	GODZ SIAT	Godz. transp. siatki	1	H	1,00	-	143	GRODZ-SN
		KNIEJÓWKA	05-01-2-09-266B -b -00	GRODZ-SN	grodzenie upraw siatką niziny	3	HM	7,50	121,06	143	GRODZ-SN
		KNIEJÓWKA	05-01-2-09-266B -b -00	GRODZ-SRN	Grodz. upraw siatką rozb.nizin	3	HM	7,50	133,16	145	GRODZ-SRN
		KNIEJÓWKA	05-01-2-09-268 -d -00	GODZ RSIA	Godz. transp. siatki rozb	1	H	1,00	-	145	GRODZ-SRN
		KNIEJÓWKA	05-01-2-09-268 -d -00	GODZ SIAT	Godz. transp. siatki	1	H	1,00	-	143	GRODZ-SN
		KNIEJÓWKA	05-01-2-09-268 -d -00	GRODZ-SN	grodzenie upraw siatką niziny	2	HM	6,75	92,77	143	GRODZ-SN
		KNIEJÓWKA	05-01-2-09-268 -d -00	GRODZ-SRN	Grodz. upraw siatką rozb.nizin	2	HM	6,75	102,05	145	GRODZ-SRN
	O-GRODZR	KNIEJÓWKA	05-01-2-09-219 -a -00	GODZ DSIA	Godz. transp. siatki po rozb.	1	H	1,00	-	150	GRODZ-DEM
		KNIEJÓWKA	05-01-2-09-219 -a -00	GODZ RH23	Prace godzinowe ręczne	1	H	8,00	-	201	GODZ RH23
		KNIEJÓWKA	05-01-2-09-219 -a -00	GRODZ-DEM	Demontaż grodzeń	2	HM	8,40	31,39	150	GRODZ-DEM
		KNIEJÓWKA	05-01-2-09-266B -b -00	GODZ DSIA	Godz. transp. siatki po rozb.	1	H	1,00	-	150	GRODZ-DEM
		KNIEJÓWKA	05-01-2-09-266B -b -00	GODZ RH23	Prace godzinowe ręczne	1	H	8,00	-	201	GODZ RH23
		KNIEJÓWKA	05-01-2-09-266B -b -00	GRODZ-DEM	Demontaż grodzeń	3	HM	11,60	75,59	150	GRODZ-DEM
	O-GRODZS	KNIEJÓWKA	05-01-2-09- - -	GODZ KGR	Godz. transp. konserw. grodz.	1	H	23,00	-	151	K GRODZEŃ
		KNIEJÓWKA	05-01-2-09- - -	K GRODZEŃ	Napr. (kons.) ogr. upraw leśn.	1	H	105,00	-	151	K GRODZEŃ
	O-PROGNG	KNIEJÓWKA	05-01-2-09- - -	SZUK-PĘDR	badanie zapędraczenia gleby	1	SZT	6,00	4,07	160	SZUK-PĘDR
	O-PROGNŚ	KNIEJÓWKA	05-01-2-09- - -	SZUK-OWAD	Próbne poszukiw.owad.m.podokap	1	SZT	5,00	16,1	162	SZUK-OWAD
	O-SMIECI	KNIEJÓWKA	05-01-2-09- - -	GODZ MH8	prace godz. wyk. ciągnikiem	1	H	15,00	-	210	GODZ MH8
		KNIEJÓWKA	05-01-2-09- - -	GODZ RH8	Prace godzinowe ręczne	1	H	30,00	-	200	GODZ RH8
	O-ZGRYZC	KNIEJÓWKA	05-01-2-09-175 -m -00	GODZ REP	Godz. transp. przy repelentach	1	H	1,00	-	133	ZAB-REPEL
		KNIEJÓWKA	05-01-2-09-175 -m -00	ZAB-REPEL	zabezp.upr.przy użyciu repelen	3	HA	2,01	39,98	133	ZAB-REPEL
		KNIEJÓWKA	05-01-2-09-268 -d -00	GODZ REP	Godz. transp. przy repelentach	1	H	1,00	-	133	ZAB-REPEL
		KNIEJÓWKA	05-01-2-09-268 -d -00	ZAB-REPEL	zabezp.upr.przy użyciu repelen	2	HA	2,27	38,38	133	ZAB-REPEL
OCHRP	P-PASYS	KNIEJÓWKA	05-01-2-09-266B -c -00	GODZ-MIN2	g. przej. przy odn. pasów ppoż	-----	H	1,00	-	908	ODN-PASC
		KNIEJÓWKA	05-01-2-09-266B -c -00	ODN-PASC	Odn.bruzd p-poż min.szer > 2m	1	KMTR	0,10	0,03	908	ODN-PASC
	P-POŻAR	KNIEJÓWKA	05-01-2-09- - -	GODZ MH8	prace godz. wyk. ciągnikiem	-----	H	8,00	-	210	GODZ MH8
		KNIEJÓWKA	05-01-2-09- - -	GODZ RH8	Prace godzinowe ręczne	-----	H	30,00	-	200	GODZ RH8
	UT-WODA	KNIEJÓWKA	05-01-2-09- - -	GODZ RH8	Prace godzinowe ręczne	-----	H	6,00	-	200	GODZ RH8
POZ	IIB	KNIEJÓWKA	05-01-2-09-246 -f -00	CWD-H	Całk. wyrób drewna HARWESTER	-----	M3	921,00	35,92	2	CWD-D
		KNIEJÓWKA	05-01-2-09-246 -f -00	CWD-P	Całk. wyrób drewna PILARKA	-----	M3	13,00	19,62	2	CWD-D
		KNIEJÓWKA	05-01-2-09-246 -f -00	ZRYW HARW	zrywka po poz. harwesterowym	-----	M3	921,00	125,39	2	CWD-D
		KNIEJÓWKA	05-01-2-09-246 -f -00	ZRYW PIL	zrywka po poz. pilarką	-----	M3	13,00	2,41	2	CWD-D
		KNIEJÓWKA	05-01-2-09-256 -n -00	CWD-H	Całk. wyrób drewna HARWESTER	-----	M3	221,00	6,19	2	CWD-D
		KNIEJÓWKA	05-01-2-09-256 -n -00	CWD-P	Całk. wyrób drewna PILARKA	-----	M3	11,00	14,16	2	CWD-D
		KNIEJÓWKA	05-01-2-09-256 -n -00	ZRYW HARW	zrywka po poz. harwesterowym	-----	M3	221,00	23,32	2	CWD-D
		KNIEJÓWKA	05-01-2-09-256 -n -00	ZRYW PIL	zrywka po poz. pilarką	-----	M3	11,00	1,67	2	CWD-D

Szczegółowy rozmiar prac według grup czynności, czynności i lokalizacji

Pakiet: 9

Dział	Grupa czynn.	Leśnictwo/ Szkółka/ Inwentarz	Adres	Kod czynności do wyceny	Nazwa czynności	Stopień trudności	J.M.	Ilość	roboczo-godziny	Nr poz. OSTWPL	Kod czynności do rozliczeń
POZ	IIB	KNIEJÓWKA	05-01-2-09-257 -b -00	CWD-H	Całk. wyrób drewna HARWESTER	-----	M3	95,00	6,25	2	CWD-D
		KNIEJÓWKA	05-01-2-09-257 -b -00	CWD-P	Całk. wyrób drewna PILARKA	-----	M3	6,00	8,33	2	CWD-D
		KNIEJÓWKA	05-01-2-09-257 -b -00	ZRYW HARW	zrywka po poz. harwesterowym	-----	M3	95,00	13,89	2	CWD-D
		KNIEJÓWKA	05-01-2-09-257 -b -00	ZRYW PIL	zrywka po poz. pilarką	-----	M3	6,00	0,96	2	CWD-D
	IIIAU	KNIEJÓWKA	05-01-2-09-197 -d -00	CWD-H	Całk. wyrób drewna HARWESTER	-----	M3	434,00	14,06	2	CWD-D
		KNIEJÓWKA	05-01-2-09-197 -d -00	CWD-P	Całk. wyrób drewna PILARKA	-----	M3	57,00	59,22	2	CWD-D
		KNIEJÓWKA	05-01-2-09-197 -d -00	ZRYW HARW	zrywka po poz. harwesterowym	-----	M3	434,00	51,61	2	CWD-D
		KNIEJÓWKA	05-01-2-09-197 -d -00	ZRYW PIL	zrywka po poz. pilarką	-----	M3	57,00	9,24	2	CWD-D
		KNIEJÓWKA	05-01-2-09-197 -m -00	CWD-H	Całk. wyrób drewna HARWESTER	-----	M3	148,00	7,07	2	CWD-D
		KNIEJÓWKA	05-01-2-09-197 -m -00	CWD-P	Całk. wyrób drewna PILARKA	-----	M3	37,00	36,79	2	CWD-D
		KNIEJÓWKA	05-01-2-09-197 -m -00	ZRYW HARW	zrywka po poz. harwesterowym	-----	M3	148,00	18,41	2	CWD-D
		KNIEJÓWKA	05-01-2-09-197 -m -00	ZRYW PIL	zrywka po poz. pilarką	-----	M3	37,00	5,52	2	CWD-D
		KNIEJÓWKA	05-01-2-09-256 -f -00	CWD-H	Całk. wyrób drewna HARWESTER	-----	M3	570,00	26,35	2	CWD-D
		KNIEJÓWKA	05-01-2-09-256 -f -00	CWD-P	Całk. wyrób drewna PILARKA	-----	M3	158,00	153,85	2	CWD-D
		KNIEJÓWKA	05-01-2-09-256 -f -00	ZRYW HARW	zrywka po poz. harwesterowym	-----	M3	570,00	74,41	2	CWD-D
		KNIEJÓWKA	05-01-2-09-256 -f -00	ZRYW PIL	zrywka po poz. pilarką	-----	M3	158,00	26,65	2	CWD-D
		KNIEJÓWKA	05-01-2-09-257 -g -00	CWD-H	Całk. wyrób drewna HARWESTER	-----	M3	1 215,00	44,74	2	CWD-D
		KNIEJÓWKA	05-01-2-09-257 -g -00	CWD-P	Całk. wyrób drewna PILARKA	-----	M3	133,00	144,11	2	CWD-D
		KNIEJÓWKA	05-01-2-09-257 -g -00	ZRYW HARW	zrywka po poz. harwesterowym	-----	M3	1 215,00	145,02	2	CWD-D
		KNIEJÓWKA	05-01-2-09-257 -g -00	ZRYW PIL	zrywka po poz. pilarką	-----	M3	133,00	25,79	2	CWD-D
	PM	KNIEJÓWKA	05-01-2-09- - -	GODZ MH8	prace godz. wyk. ciągnikiem	-----	H	50,00	-	210	GODZ MH8
	POZ-P	KNIEJÓWKA	05-01-2-09- - -	GODZ MH8	prace godz. wyk. ciągnikiem	-----	H	100,00	-	210	GODZ MH8
		KNIEJÓWKA	05-01-2-09- - -	GODZ RH8	Prace godzinowe ręczne	-----	H	200,00	-	200	GODZ RH8
	PR	KNIEJÓWKA	05-01-2-09- - -	CWD-H	Całk. wyrób drewna HARWESTER	-----	M3	40,00	4,54	2	CWD-D
		KNIEJÓWKA	05-01-2-09- - -	ZRYW HARW	zrywka po poz. harwesterowym	-----	M3	40,00	9,57	2	CWD-D
	PRZEST	KNIEJÓWKA	05-01-2-09-268 -d -00	CWD-H	Całk. wyrób drewna HARWESTER	-----	M3	124,00	5,69	2	CWD-D
		KNIEJÓWKA	05-01-2-09-268 -d -00	ZRYW HARW	zrywka po poz. harwesterowym	-----	M3	124,00	14,99	2	CWD-D
	PTP	KNIEJÓWKA	05-01-2-09- - -	CWD-H	Całk. wyrób drewna HARWESTER	-----	M3	40,00	2,96	2	CWD-D
		KNIEJÓWKA	05-01-2-09- - -	ZRYW HARW	zrywka po poz. harwesterowym	-----	M3	40,00	8,42	2	CWD-D
	PTW	KNIEJÓWKA	05-01-2-09- - -	CWD-H	Całk. wyrób drewna HARWESTER	-----	M3	10,00	0,74	2	CWD-D
		KNIEJÓWKA	05-01-2-09- - -	ZRYW HARW	zrywka po poz. harwesterowym	-----	M3	10,00	2,11	2	CWD-D
	TPN	KNIEJÓWKA	05-01-2-09-219 -d -00	CWD-H	Całk. wyrób drewna HARWESTER	-----	M3	359,00	20,32	2	CWD-D
		KNIEJÓWKA	05-01-2-09-219 -d -00	CWD-P	Całk. wyrób drewna PILARKA	-----	M3	17,00	23,07	2	CWD-D
		KNIEJÓWKA	05-01-2-09-219 -d -00	ZRYW HARW	zrywka po poz. harwesterowym	-----	M3	359,00	48,87	2	CWD-D
		KNIEJÓWKA	05-01-2-09-219 -d -00	ZRYW PIL	zrywka po poz. pilarką	-----	M3	17,00	3,29	2	CWD-D
	TPP	KNIEJÓWKA	05-01-2-09-198 -d -00	CWD-H	Całk. wyrób drewna HARWESTER	-----	M3	137,00	11,03	2	CWD-D
		KNIEJÓWKA	05-01-2-09-198 -d -00	ZRYW HARW	zrywka po poz. harwesterowym	-----	M3	137,00	25,2	2	CWD-D
		KNIEJÓWKA	05-01-2-09-199 -c -00	CWD-H	Całk. wyrób drewna HARWESTER	-----	M3	270,00	23,5	2	CWD-D
		KNIEJÓWKA	05-01-2-09-199 -c -00	CWD-P	Całk. wyrób drewna PILARKA	-----	M3	5,00	8,27	2	CWD-D
		KNIEJÓWKA	05-01-2-09-199 -c -00	ZRYW HARW	zrywka po poz. harwesterowym	-----	M3	270,00	46,58	2	CWD-D
		KNIEJÓWKA	05-01-2-09-199 -c -00	ZRYW PIL	zrywka po poz. pilarką	-----	M3	5,00	1,02	2	CWD-D
		KNIEJÓWKA	05-01-2-09-200 -a -00	CWD-H	Całk. wyrób drewna HARWESTER	-----	M3	72,00	7,17	2	CWD-D
		KNIEJÓWKA	05-01-2-09-200 -a -00	CWD-P	Całk. wyrób drewna PILARKA	-----	M3	5,00	7,39	2	CWD-D
		KNIEJÓWKA	05-01-2-09-200 -a -00	ZRYW HARW	zrywka po poz. harwesterowym	-----	M3	72,00	11,36	2	CWD-D
		KNIEJÓWKA	05-01-2-09-200 -a -00	ZRYW PIL	zrywka po poz. pilarką	-----	M3	5,00	0,81	2	CWD-D
		KNIEJÓWKA	05-01-2-09-215 -h -00	CWD-H	Całk. wyrób drewna HARWESTER	-----	M3	282,00	32,92	2	CWD-D
		KNIEJÓWKA	05-01-2-09-215 -h -00	CWD-P	Całk. wyrób drewna PILARKA	-----	M3	2,00	3,53	2	CWD-D
		KNIEJÓWKA	05-01-2-09-215 -h -00	ZRYW HARW	zrywka po poz. harwesterowym	-----	M3	282,00	54,96	2	CWD-D
		KNIEJÓWKA	05-01-2-09-215 -h -00	ZRYW PIL	zrywka po poz. pilarką	-----	M3	2,00	0,44	2	CWD-D

Szczegółowy rozmiar prac według grup czynności, czynności i lokalizacji

Pakiet: 9

Dział	Grupa czynn.	Leśnictwo/ Szkółka/ Inwentarz	Adres	Kod czynności do wyceny	Nazwa czynności	Stopień trudności	J.M.	Ilość	roboczo-godziny	Nr poz. OSTWPL	Kod czynności do rozliczeń
POZ	TPP	KNIEJÓWKA	05-01-2-09-217 -b -00	CWD-H	Całk. wyrób drewna HARWESTER	-----	M3	38,00	5,85	2	CWD-D
		KNIEJÓWKA	05-01-2-09-217 -b -00	CWD-P	Całk. wyrób drewna PILARKA	-----	M3	20,00	21,79	2	CWD-D
		KNIEJÓWKA	05-01-2-09-217 -b -00	ZRYW HARW	zrywka po poz. harwesterowym	-----	M3	38,00	8,01	2	CWD-D
		KNIEJÓWKA	05-01-2-09-217 -b -00	ZRYW PIL	zrywka po poz. pilarką	-----	M3	20,00	3,72	2	CWD-D
		KNIEJÓWKA	05-01-2-09-217 -c -00	CWD-H	Całk. wyrób drewna HARWESTER	-----	M3	368,00	42,64	2	CWD-D
		KNIEJÓWKA	05-01-2-09-217 -c -00	ZRYW HARW	zrywka po poz. harwesterowym	-----	M3	368,00	68,14	2	CWD-D
		KNIEJÓWKA	05-01-2-09-217 -d -00	CWD-H	Całk. wyrób drewna HARWESTER	-----	M3	164,00	13,65	2	CWD-D
		KNIEJÓWKA	05-01-2-09-217 -d -00	CWD-P	Całk. wyrób drewna PILARKA	-----	M3	1,00	1,78	2	CWD-D
		KNIEJÓWKA	05-01-2-09-217 -d -00	ZRYW HARW	zrywka po poz. harwesterowym	-----	M3	164,00	28,41	2	CWD-D
		KNIEJÓWKA	05-01-2-09-217 -d -00	ZRYW PIL	zrywka po poz. pilarką	-----	M3	1,00	0,22	2	CWD-D
		KNIEJÓWKA	05-01-2-09-217 -g -00	CWD-H	Całk. wyrób drewna HARWESTER	-----	M3	73,00	6,3	2	CWD-D
		KNIEJÓWKA	05-01-2-09-217 -g -00	ZRYW HARW	zrywka po poz. harwesterowym	-----	M3	73,00	11,97	2	CWD-D
		KNIEJÓWKA	05-01-2-09-218 -d -00	CWD-H	Całk. wyrób drewna HARWESTER	-----	M3	73,00	6,31	2	CWD-D
		KNIEJÓWKA	05-01-2-09-218 -d -00	ZRYW HARW	zrywka po poz. harwesterowym	-----	M3	73,00	12,01	2	CWD-D
		KNIEJÓWKA	05-01-2-09-219 -h -00	CWD-H	Całk. wyrób drewna HARWESTER	-----	M3	105,00	8,19	2	CWD-D
		KNIEJÓWKA	05-01-2-09-219 -h -00	ZRYW HARW	zrywka po poz. harwesterowym	-----	M3	105,00	15,73	2	CWD-D
		KNIEJÓWKA	05-01-2-09-220 -b -00	CWD-H	Całk. wyrób drewna HARWESTER	-----	M3	340,00	27,5	2	CWD-D
		KNIEJÓWKA	05-01-2-09-220 -b -00	CWD-P	Całk. wyrób drewna PILARKA	-----	M3	10,00	14,97	2	CWD-D
		KNIEJÓWKA	05-01-2-09-220 -b -00	ZRYW HARW	zrywka po poz. harwesterowym	-----	M3	340,00	57,98	2	CWD-D
		KNIEJÓWKA	05-01-2-09-220 -b -00	ZRYW PIL	zrywka po poz. pilarką	-----	M3	10,00	1,82	2	CWD-D
		KNIEJÓWKA	05-01-2-09-221 -a -00	CWD-H	Całk. wyrób drewna HARWESTER	-----	M3	340,00	43,34	2	CWD-D
		KNIEJÓWKA	05-01-2-09-221 -a -00	CWD-P	Całk. wyrób drewna PILARKA	-----	M3	27,00	36,58	2	CWD-D
		KNIEJÓWKA	05-01-2-09-221 -a -00	ZRYW HARW	zrywka po poz. harwesterowym	-----	M3	340,00	63,69	2	CWD-D
		KNIEJÓWKA	05-01-2-09-221 -a -00	ZRYW PIL	zrywka po poz. pilarką	-----	M3	27,00	4,82	2	CWD-D
		KNIEJÓWKA	05-01-2-09-221 -f -00	CWD-H	Całk. wyrób drewna HARWESTER	-----	M3	319,00	13,59	2	CWD-D
		KNIEJÓWKA	05-01-2-09-221 -f -00	CWD-P	Całk. wyrób drewna PILARKA	-----	M3	15,00	19,9	2	CWD-D
		KNIEJÓWKA	05-01-2-09-221 -f -00	ZRYW HARW	zrywka po poz. harwesterowym	-----	M3	319,00	39,14	2	CWD-D
		KNIEJÓWKA	05-01-2-09-221 -f -00	ZRYW PIL	zrywka po poz. pilarką	-----	M3	15,00	2,43	2	CWD-D
		KNIEJÓWKA	05-01-2-09-235 -d -00	CWD-H	Całk. wyrób drewna HARWESTER	-----	M3	341,00	20,2	2	CWD-D
		KNIEJÓWKA	05-01-2-09-235 -d -00	CWD-P	Całk. wyrób drewna PILARKA	-----	M3	6,00	9,2	2	CWD-D
		KNIEJÓWKA	05-01-2-09-235 -d -00	ZRYW HARW	zrywka po poz. harwesterowym	-----	M3	341,00	49,83	2	CWD-D
		KNIEJÓWKA	05-01-2-09-235 -d -00	ZRYW PIL	zrywka po poz. pilarką	-----	M3	6,00	1,37	2	CWD-D
		KNIEJÓWKA	05-01-2-09-236 -c -00	CWD-H	Całk. wyrób drewna HARWESTER	-----	M3	305,00	14,62	2	CWD-D
		KNIEJÓWKA	05-01-2-09-236 -c -00	ZRYW HARW	zrywka po poz. harwesterowym	-----	M3	305,00	47,2	2	CWD-D
	TWP	KNIEJÓWKA	05-01-2-09-201 -a -00	CWD-P	Całk. wyrób drewna PILARKA	-----	M3	116,00	122,44	2	CWD-D
		KNIEJÓWKA	05-01-2-09-201 -a -00	ZRYW PIL	zrywka po poz. pilarką	-----	M3	116,00	23,85	2	CWD-D
		KNIEJÓWKA	05-01-2-09-215 -g -00	CWD-H	Całk. wyrób drewna HARWESTER	-----	M3	100,00	15	2	CWD-D
		KNIEJÓWKA	05-01-2-09-215 -g -00	ZRYW HARW	zrywka po poz. harwesterowym	-----	M3	100,00	20,31	2	CWD-D
		KNIEJÓWKA	05-01-2-09-216 -d -00	CWD-H	Całk. wyrób drewna HARWESTER	-----	M3	40,00	6,93	2	CWD-D
		KNIEJÓWKA	05-01-2-09-216 -d -00	CWD-P	Całk. wyrób drewna PILARKA	-----	M3	10,00	14,7	2	CWD-D
		KNIEJÓWKA	05-01-2-09-216 -d -00	ZRYW HARW	zrywka po poz. harwesterowym	-----	M3	40,00	8,34	2	CWD-D
		KNIEJÓWKA	05-01-2-09-216 -d -00	ZRYW PIL	zrywka po poz. pilarką	-----	M3	10,00	1,59	2	CWD-D
		KNIEJÓWKA	05-01-2-09-216 -f -00	CWD-P	Całk. wyrób drewna PILARKA	-----	M3	105,00	101,35	2	CWD-D
		KNIEJÓWKA	05-01-2-09-216 -f -00	ZRYW PIL	zrywka po poz. pilarką	-----	M3	105,00	19,38	2	CWD-D
		KNIEJÓWKA	05-01-2-09-217 -a -00	CWD-H	Całk. wyrób drewna HARWESTER	-----	M3	55,00	8,15	2	CWD-D
		KNIEJÓWKA	05-01-2-09-217 -a -00	CWD-P	Całk. wyrób drewna PILARKA	-----	M3	5,00	7,15	2	CWD-D
		KNIEJÓWKA	05-01-2-09-217 -a -00	ZRYW HARW	zrywka po poz. harwesterowym	-----	M3	55,00	11,1	2	CWD-D
		KNIEJÓWKA	05-01-2-09-217 -a -00	ZRYW PIL	zrywka po poz. pilarką	-----	M3	5,00	0,86	2	CWD-D

Szczegółowy rozmiar prac według grup czynności, czynności i lokalizacji

Pakiet: 9

Dział	Grupa czynn.	Leśnictwo/ Szkółka/ Inwentarz	Adres	Kod czynności do wyceny	Nazwa czynności	Stopień trudności	J.M.	Ilość	roboczo-godziny	Nr poz. OSTWPL	Kod czynności do rozliczeń
POZ	TWP	KNIEJÓWKA	05-01-2-09-266A -c -00	CWD-H	Całk. wyrób drewna HARWESTER	-----	M3	37,00	6,73	2	CWD-D
		KNIEJÓWKA	05-01-2-09-266A -c -00	CWD-P	Całk. wyrób drewna PILARKA	-----	M3	20,00	28,05	2	CWD-D
		KNIEJÓWKA	05-01-2-09-266A -c -00	ZRYW HARW	zrywka po poz. harwesterowym	-----	M3	37,00	7,92	2	CWD-D
		KNIEJÓWKA	05-01-2-09-266A -c -00	ZRYW PIL	zrywka po poz. pilarką	-----	M3	20,00	3	2	CWD-D
		KNIEJÓWKA	05-01-2-09-266A -d -00	CWD-P	Całk. wyrób drewna PILARKA	-----	M3	45,00	51,3	2	CWD-D
		KNIEJÓWKA	05-01-2-09-266A -d -00	ZRYW PIL	zrywka po poz. pilarką	-----	M3	45,00	8,61	2	CWD-D

Szczegółowy rozmiar prac według grup czynności, czynności i lokalizacji

Pakiet:

Dział	Grupa czynn.	Leśnictwo/ Szkółka/ Inwentarz	Adres	Kod czynności do wyceny	Nazwa czynności	Stopień trudności	J.M.	Ilość	roboczo-godziny	Nr poz. OSTWPL	Kod czynności do rozliczeń

Szczegółowy rozmiar prac według grup czynności, czynności i lokalizacji

Legenda:

I. Tabela stopni trudności prac szkółkarskich

Lp.	Gatunki gleb	Symbol podgrupy granulometrycznej	Stopień trudności
1	2	3	4
1.	Gleby wytworzone z piasków, żwirów i kamieni	pl, plż, plk, plm, plmż, plmk, ps, psż, psk, psm, pls, plsż, plsk, plsm, plsmż, plsmk, pg, pgż, pgk, uż, upż	I
2.	Pozostałe	Pozostałe (nie wymienione powyżej)	II

II. Tabela stopni trudności prac wykonywanych na uprawach, plantacjach i w drzewostanach

L.p.	Typ pokrywy gleby – wg Instrukcji Urządzania Lasu z 2012 r.		Typy siedliskowe lasu (siedliska)			
			Borowe bez borów bagiennych	Lasowe bez olsów i lasu łęgowego	Bory bagienne, olsy i lasy łęgowe	Bory bagienne górskie i wysokogórskie
	Nazwa	Symbol		Borowe górskie bez boru bagiennego	Lasy górskie	
1	2	3	4	5	6	7
1	bez pokrywy	NAGA	I	II	III	IV
		ŚCIO				
	zielna	ZIEL				
	mszysta	MSZ				
	mszysto-czernicowa	MSZC				
2	zadarniona	ZAD	II	III	IV	V
3	silnie zadarniona	SZAD	III	IV	IV	V
4	silnie zachwaszczona	SZCH	III	IV	V	V

Opis poszczególnych typów pokrywy gleby:

1. Gleby bez pokrywy (z pokrywą nagą /brak ścioły i runa/ lub ściołą /tylko ścioła, brak runa), z pokrywą zielną (na której występują płaty roślin zielnych), pokrywą mszystą (z kobiercami mchów zajmującymi całą albo przeważającą część powierzchni) oraz mszysto-czernicową (gdzie kobierce mchów występują na przemian z płatami borówek).
2. Zadarniona – pokrywa, na której przeważają kobierce traw płytko zakorzenionych lub łany borówek.
3. Silnie zadarniona – pokrywa, na której przeważa roślinność trawiasta, występująca zwarcie i tworząca silnie przeplatający się system korzeni.
4. Silnie zachwaszczona – pokrywa, na której roślinność runa występuje zwarcie, składa się z roślin silnie i głęboko ukorzeniających się albo dających kłącza lub rozłogi.
5. Prace, przy których rodzaj pokrywy nie wpływa na normę czasu oraz prace wykonywane na uprzednio przygotowanej glebie (bruzdy, talerze, placówki itp.) należy przydzielić do stopni trudności jak dla warunków bez pokrywy.

Szczegółowy rozmiar prac według grup czynności, czynności i lokalizacji

III. Tabela stopni trudności usuwania konkurencyjnej roślinności podczas pielęgnowania upraw

Lp.	Wyszczególnienie	Przykłady uciążliwych gatunków roślin	Stopień trudności przy pokryciu powierzchni uciążliwymi gatunkami roślin	
			25% do 50%	powyżej 50%
1	2	3	4	5
1	Uciążliwe rośliny zielne	trzcinnik leśny, pozostałe trawy, pokrzywa, chmiel, nawłoć, orlica i inne paprocie	I	II
2	Niepożądane naloty drzew i krzewów, odrośla	brzoza, osika, grab, żarnowiec, czeremcha amerykańska	II	IV
3	Uciążliwe gatunki pokrywy gleby (kolczaste i cierniste)	robinia akacjowa, tarnina, jeżyna, malina, róża	III	VI
4	Stopień trudności przy łącznym pokryciu uciążliwą roślinnością	w przypadku wystąpienia gatunków wymienionych w wierszu Lp. 1 i Lp. 2	II	III
		w przypadku wystąpienia gatunków wymienionych w wierszu Lp. 1 i Lp. 3	III	IV
		w przypadku wystąpienia gatunków wymienionych w wierszu Lp. 2 i Lp. 3	III	V
		w przypadku wystąpienia gatunków wymienionych w wierszu Lp. 1, Lp. 2 i Lp. 3	III	VI

Uwaga: Do osobnego potraktowania grupy roślin przy ustalaniu stopnia trudności w tabeli IV. wymagany jest ich min. 10% udział na powierzchni uprawy (lub jej części) podlegającej wykoszeniu.

W razie potrzeby wykaszania powierzchni upraw przy pokryciu powierzchni konkurencyjnymi roślinami do 25%, stopień trudności należy określić według pokrycia uciążliwymi gatunkami roślin dla powierzchni określonej granicą wymaganego zabiegu.

W przypadku zabiegu wykonywanego na powierzchniach możliwych do wyodrębnienia (np.: gniazda, kępy, pasy itp.) szacunek procentowego pokrycia wykonać dla danej, sumarycznej powierzchni.

Kody czynności do 40% nachylenia terenu włącznie kończą się na literę „N", natomiast dla terenów o nachyleniu wyższym niż 40% kończą się na literę „G". Nachylenie terenu zaokrągla się do pełnego procentu. Przedstawiona lista gatunków roślin utrudniających wzrost gatunków głównych nie jest listą zamkniętą, co oznacza możliwość jej uzupełniania odpowiednio dla warunków poszczególnych jednostek organizacyjnych czy też pozycji.

Szczegółowy rozmiar prac według grup czynności, czynności i lokalizacji

IV. Tabela stopni trudności dla prac wykonywanych przy pielęgnowaniu upraw i młodników (czyszczenia)

Dla czyszczeń wczesnych i czyszczeń późnych należy przyjąć stopnie trudności określone na podstawie pokrycia powierzchni uprawy/młodnika roślinami utrudniającymi wzrost gatunków głównych:

Granice przedziałów / Stopnie Trudności	Procentowe pokrycie powierzchni roślinami utrudniającymi wzrost gatunków głównych*				
	0-5%	6-30%	31-50%	51-75%	Powyżej 75%
1	2	3	4	5	6
Stopnie trudności	**I**	**II**	**III**	**IV**	**V**

Dla ułatwienia określeń procentowego pokrycia powierzchni roślinami utrudniającymi wzrost gatunków głównych, podaje się opis wyglądu upraw i młodników w poszczególnych przedziałach procentowych a mianowicie:

- 0-5% - brak roślin utrudniających wzrost gatunkom głównym lub występują one sporadycznie.
- 6-30% - rośliny utrudniające wzrost gatunkom głównym występują pojedynczo lub w drobnych grupach, w zdecydowanej mniejszości w stosunku do gatunków głównych.
- 31-50% - rośliny utrudniające wzrost gatunkom głównym występują grupowo i w kępach w ilościach podobnych do gatunków głównych, powodując miejscami ich zagłuszanie.
- 51-75% - rośliny utrudniające wzrost gatunkom głównym występują w kępach i grupach znacznie przekraczających powierzchniowy udział gatunków głównych powodując ich zagłuszanie.
- Ponad 75% - rośliny utrudniające wzrost gatunkom głównym – całkowicie je zagłuszają. Występowanie gatunków głównych jest na ogół widoczne dopiero po usunięciu pozostałej roślinności.

*Za rośliny utrudniające wzrost gatunków głównych uznaje się:

1. Drzewa: brzoza, grab, jawor, klon, lipa, modrzew, olsza, osika, robinia akacjowa, sosna, świerk, topola, wierzba.
2. Krzewy i krzewinki: bez czarny, czeremcha amerykańska, dereń, głóg, jarzębina, jeżyna, kruszyna, leszczyna, malina, róża, śnieguliczka, tarnina, trzmielina, żarnowiec.
3. Rośliny zielne: bluszcz, chmiel, nawłoć, oset, orlica, pokrzywa, powój, sit, trzcinnik, wierzbówka.

Przedstawiona lista gatunków roślin utrudniających wzrost gatunków głównych nie jest listą zamkniętą, co oznacza możliwość jej uzupełniania.

WYCENA WARTOŚCI ZAMÓWIENIA DLA POSZCZEGÓLNYCH PRAC

Skarb Państwa

Państwowe Gospodarstwo Leśne Lasy Państwowe

Nadleśnictwo Biała Podlaska

21-500 Biała Podlaska; Warszawska;37

Wycena wartości zamówienia dla poszczególnych prac na przetarg nieograniczony na „Wykonywanie usług z zakresu gospodarki leśnej na terenie Nadleśnictwa Biała podlaska w roku 2027" na pakiet: 1, tego zamówienia:

Cięcia złożone

Lp.	Nr poz. w STWPL	Kod czynności do rozliczenia	Czynność - opis prac	Jedn. miary	Ilość	Cena jednostkowa netto w PLN	Wartość całkowita netto w PLN	Stawka VAT	Wartość VAT w PLN	Wartość całkowita brutto w PLN
1	2	CWD-D	Całkowity wyrób drewna technologią dowolną	M3	3 932,00	45,72	179 771,04	8	14 381,68	194 152,72

Trzebieże późne i cięcia sanitarno – selekcyjne

Lp.	Nr poz. w STWPL	Kod czynności do rozliczenia	Czynność - opis prac	Jedn. miary	Ilość	Cena jednostkowa netto w PLN	Wartość całkowita netto w PLN	Stawka VAT	Wartość VAT w PLN	Wartość całkowita brutto w PLN
2	2	CWD-D	Całkowity wyrób drewna technologią dowolną	M3	1 443,00	92,97	134 155,71	8	10 732,46	144 888,17

Trzebieże wczesne i czyszczenia późne z pozyskaniem masy, cięcia przygodne w trzebieżach wczesnych

Lp.	Nr poz. w STWPL	Kod czynności do rozliczenia	Czynność - opis prac	Jedn. miary	Ilość	Cena jednostkowa netto w PLN	Wartość całkowita netto w PLN	Stawka VAT	Wartość VAT w PLN	Wartość całkowita brutto w PLN
3	2	CWD-D	Całkowity wyrób drewna technologią dowolną	M3	1 005,00	115,73	116 308,65	8	9 304,69	125 613,34

Cięcia przygodne w użytkach rębnych i w trzebieżach późnych, cięcia pozostałe

Lp.	Nr poz. w STWPL	Kod czynności do rozliczenia	Czynność - opis prac	Jedn. miary	Ilość	Cena jednostkowa netto w PLN	Wartość całkowita netto w PLN	Stawka VAT	Wartość VAT w PLN	Wartość całkowita brutto w PLN
4	2	CWD-D	Całkowity wyrób drewna technologią dowolną	M3	80,00	67,15	5 372,00	8	429,76	5 801,76

Lp.	Nr poz. w STWPL	Kod czynności do rozliczenia	Czynność - opis prac	Jedn. miary	Ilość	Cena jednostkowa netto w PLN	Wartość całkowita netto w PLN	Stawka VAT	Wartość VAT w PLN	Wartość całkowita brutto w PLN
5	15	PORZ-ZRB	Porządkowanie zrębów z pozostałości drzewnych - mechaniczne	HA	12,38	1 439,42	17 820,02	8	1 425,60	19 245,62
6	21	WPOD-BN	Wycinanie podszytów i podrostów z pozostawieniem na powierzchni, bez znoszenia i układania w stosy (teren równy lub falisty)	HA	12,38	1 780,29	22 039,99	8	1 763,20	23 803,19
7	23	PPOD N	Wyniesienie wyciętych podszytów (teren równy lub falisty)	HA	12,38	1 583,89	19 608,56	8	1 568,68	21 177,24
8	38	ROZDR-PP	Rozdrabnianie pozostałości drzewnych na całej powierzchni bez mieszania z glebą	HA	6,19	2 359,32	14 604,19	8	1 168,34	15 772,53
9	72	WYK-PASCZ	Wyorywanie bruzd pługiem leśnym na powierzchni pow. 0,50 ha	KMTR	18,88	80,49	1 519,65	8	121,57	1 641,22

Lp.	Nr poz. w STWPL	Kod czynności do rozliczenia	Czynność - opis prac	Jedn. miary	Ilość	Cena jednostkowa netto w PLN	Wartość całkowita netto w PLN	Stawka VAT	Wartość VAT w PLN	Wartość całkowita brutto w PLN
10	73	WYK-PA5CZ	Wyorywanie bruzd pługiem leśnym na pow. do 0,50 ha	KMTR	5,59	139,30	778,69	8	62,30	840,99
11	77	WYK-POGCZ	Wyorywanie bruzd pługiem leśnym z pogłębiaczem na powierzchni pow. 0,5 ha	KMTR	44,42	133,80	5 943,40	8	475,47	6 418,87
12	78	WYK-P5GCP	Wyorywanie bruzd pługiem leśnym z pogłębiaczem na pow. do 0,5 ha	KMTR	9,53	133,55	1 272,73	8	101,82	1 374,55
13	102	SADZ 1R	Sadzenie 1-latek z odkrytym systemem korzeniowym	TSZT	14,29	712,92	10 187,63	8	815,01	11 002,64
14	103	SADZ WIEL	Sadzenie wielolatek z odkrytym systemem korzeniowym	TSZT	35,44	1 573,48	55 764,13	8	4 461,13	60 225,26
15	105	SADZ POP	Sadzenie jednolatek i wielolatek w poprawkach i uzupełnieniach	TSZT	6,68	1 015,50	6 783,54	8	542,68	7 326,22
16	111	DOW-SADZ	Dowóz sadzonek	TSZT	56,41	46,74	2 636,60	8	210,93	2 847,53
17	118	PIEL-C	Pielęgnowanie międzyrzędów (przejazdy co drugi rząd)	HA	5,00	320,58	1 602,90	8	128,23	1 731,13
18	123	KOSZ UA	Wykaszanie chwastów w uprawach i usuwanie zbędnych nalotów - stopień trudności I i II	HA	11,00	1 114,09	12 254,99	8	980,40	13 235,39
19	124	KOSZ UB	Wykaszanie chwastów w uprawach i usuwanie zbędnych nalotów - stopień trudności III i IV	HA	13,00	1 942,38	25 250,94	8	2 020,08	27 271,02
20	125	KOSZ UC	Wykaszanie chwastów w uprawach i usuwanie zbędnych nalotów - stopień trudności V i VI	HA	2,00	3 106,50	6 213,00	8	497,04	6 710,04
21	128	CW-W	Czyszczenia wczesne	HA	11,74	1 752,79	20 577,75	8	1 646,22	22 223,97
22	132	CP-W	Czyszczenia późne	HA	21,69	1 914,67	41 529,19	8	3 322,34	44 851,53
23	143	GRODZ-SN	Grodzenie upraw przed zwierzyną siatką	HM	50,80	895,17	45 474,64	23	10 459,17	55 933,81
24	145	GRODZ-SRN	Grodzenie upraw przed zwierzyną siatką rozbiórkową	HM	2,00	926,84	1 853,68	23	426,35	2 280,03
25	150	GRODZ-DEM	Demontaż (likwidacja) ogrodzeń	HM	18,55	661,48	12 270,45	23	2 822,20	15 092,65
26	151	K GRODZEŃ	Naprawa (konserwacja) ogrodzeń upraw leśnych	H	40,00	99,25	3 970,00	23	913,10	4 883,10
27	160	SZUK-PĘDR	Badanie zapędraczenia gleby - dół o objętości 0,5 m3	SZT	75,00	58,32	4 374,00	8	349,92	4 723,92
28	162	SZUK-OWAD	Próbne poszukiwania owadów w ściółce	SZT	5,00	211,70	1 058,50	8	84,68	1 143,18
29	200	GODZ RH8	Prace wykonywane ręcznie	H	257,00	57,00	14 649,00	8	1 171,92	15 820,92
30	201	GODZ RH23	Prace wykonywane ręcznie	H	20,00	57,00	1 140,00	23	262,20	1 402,20

Lp.	Nr poz. w STWPL	Kod czynności do rozliczenia	Czynność - opis prac	Jedn. miary	Ilość	Cena jednostkowa netto w PLN	Wartość całkowita netto w PLN	Stawka VAT	Wartość VAT w PLN	Wartość całkowita brutto w PLN
31	210	GODZ MH8	Prace wykonywane innym sprzętem mechanicznym	H	174,00	130,00	22 620,00	8	1 809,60	24 429,60

Cena łączna netto w PLN	**809 405,57**
Cena łączna brutto w PLN	**883 864,34**

Załacznik nr 2.2.2. do SWZ

WYCENA WARTOŚCI ZAMÓWIENIA DLA POSZCZEGÓLNYCH PRAC

Skarb Państwa

Państwowe Gospodarstwo Leśne Lasy Państwowe

Nadleśnictwo Biała Podlaska

21-500 Biała Podlaska; Warszawska;37

Wycena wartości zamówienia dla poszczególnych prac na przetarg nieograniczony na „Wykonywanie usług z zakresu gospodarki leśnej na terenie Nadleśnictwa Biała podlaska w roku 2027" na pakiet: 2, tego zamówienia:

Cięcia złożone

Lp.	Nr poz. w STWPL	Kod czynności do rozliczenia	Czynność - opis prac	Jedn. miary	Ilość	Cena jednostkowa netto w PLN	Wartość całkowita netto w PLN	Stawka VAT	Wartość VAT w PLN	Wartość całkowita brutto w PLN
1	2	CWD-D	Całkowity wyrób drewna technologią dowolną	M3	4 720,00	50,14	236 660,80	8	18 932,86	255 593,66

Trzebieże późne i cięcia sanitarno – selekcyjne

Lp.	Nr poz. w STWPL	Kod czynności do rozliczenia	Czynność - opis prac	Jedn. miary	Ilość	Cena jednostkowa netto w PLN	Wartość całkowita netto w PLN	Stawka VAT	Wartość VAT w PLN	Wartość całkowita brutto w PLN
2	2	CWD-D	Całkowity wyrób drewna technologią dowolną	M3	1 638,00	67,20	110 073,60	8	8 805,89	118 879,49

Trzebieże wczesne i czyszczenia późne z pozyskaniem masy, cięcia przygodne w trzebieżach wczesnych

Lp.	Nr poz. w STWPL	Kod czynności do rozliczenia	Czynność - opis prac	Jedn. miary	Ilość	Cena jednostkowa netto w PLN	Wartość całkowita netto w PLN	Stawka VAT	Wartość VAT w PLN	Wartość całkowita brutto w PLN
3	2	CWD-D	Całkowity wyrób drewna technologią dowolną	M3	706,00	103,87	73 332,22	8	5 866,58	79 198,80

Cięcia przygodne w użytkach rębnych i w trzebieżach późnych, cięcia pozostałe

Lp.	Nr poz. w STWPL	Kod czynności do rozliczenia	Czynność - opis prac	Jedn. miary	Ilość	Cena jednostkowa netto w PLN	Wartość całkowita netto w PLN	Stawka VAT	Wartość VAT w PLN	Wartość całkowita brutto w PLN
4	2	CWD-D	Całkowity wyrób drewna technologią dowolną	M3	80,00	65,07	5 205,60	8	416,45	5 622,05

Lp.	Nr poz. w STWPL	Kod czynności do rozliczenia	Czynność - opis prac	Jedn. miary	Ilość	Cena jednostkowa netto w PLN	Wartość całkowita netto w PLN	Stawka VAT	Wartość VAT w PLN	Wartość całkowita brutto w PLN
5	15	PORZ-ZRB	Porządkowanie zrębów z pozostałości drzewnych - mechaniczne	HA	16,35	1 482,51	24 239,04	8	1 939,12	26 178,16
6	21	WPOD-BN	Wycinanie podszytów i podrostów z pozostawieniem na powierzchni, bez znoszenia i układania w stosy (teren równy lub falisty)	HA	16,35	1 826,67	29 866,05	8	2 389,28	32 255,33
7	23	PPOD N	Wyniesienie wyciętych podszytów (teren równy lub falisty)	HA	16,35	1 856,77	30 358,19	8	2 428,66	32 786,85
8	38	ROZDR-PP	Rozdrabnianie pozostałości drzewnych na całej powierzchni bez mieszania z glebą	HA	4,62	1 715,32	7 924,78	8	633,98	8 558,76
9	72	WYK-PASCZ	Wyorywanie bruzd pługiem leśnym na powierzchni pow. 0,50 ha	KMTR	97,55	75,60	7 374,78	8	589,98	7 964,76

Lp.	Nr poz. w STWPL	Kod czynności do rozliczenia	Czynność - opis prac	Jedn. miary	Ilość	Cena jednostkowa netto w PLN	Wartość całkowita netto w PLN	Stawka VAT	Wartość VAT w PLN	Wartość całkowita brutto w PLN
10	73	WYK-PA5CZ	Wyorywanie bruzd pługiem leśnym na pow. do 0,50 ha	KMTR	15,12	113,92	1 722,47	8	137,80	1 860,27
11	77	WYK-POGCZ	Wyorywanie bruzd pługiem leśnym z pogłębiaczem na powierzchni pow. 0,5 ha	KMTR	6,64	129,02	856,69	8	68,54	925,23
12	78	WYK-P5GCP	Wyorywanie bruzd pługiem leśnym z pogłębiaczem na pow. do 0,5 ha	KMTR	21,13	136,46	2 883,40	8	230,67	3 114,07
13	102	SADZ 1R	Sadzenie 1-latek z odkrytym systemem korzeniowym	TSZT	8,99	712,91	6 409,06	8	512,72	6 921,78
14	103	SADZ WIEL	Sadzenie wielolatek z odkrytym systemem korzeniowym	TSZT	20,69	1 573,49	32 555,51	8	2 604,44	35 159,95
15	105	SADZ POP	Sadzenie jednolatek i wielolatek w poprawkach i uzupełnieniach	TSZT	20,70	960,05	19 873,04	8	1 589,84	21 462,88
16	111	DOW-SADZ	Dowóz sadzonek	TSZT	50,38	42,26	2 129,06	8	170,32	2 299,38
17	118	PIEL-C	Pielęgnowanie międzyrzędów (przejazdy co drugi rząd)	HA	5,00	320,58	1 602,90	8	128,23	1 731,13
18	123	KOSZ UA	Wykaszanie chwastów w uprawach i usuwanie zbędnych nalotów - stopień trudności I i II	HA	16,00	1 115,06	17 840,96	8	1 427,28	19 268,24
19	124	KOSZ UB	Wykaszanie chwastów w uprawach i usuwanie zbędnych nalotów - stopień trudności III i IV	HA	5,00	1 949,40	9 747,00	8	779,76	10 526,76
20	125	KOSZ UC	Wykaszanie chwastów w uprawach i usuwanie zbędnych nalotów - stopień trudności V i VI	HA	4,00	3 120,75	12 483,00	8	998,64	13 481,64
21	128	CW-W	Czyszczenia wczesne	HA	8,40	3 417,80	28 709,52	8	2 296,76	31 006,28
22	132	CP-W	Czyszczenia późne	HA	15,56	1 971,51	30 676,70	8	2 454,14	33 130,84
23	133	ZAB-REPEL	Zabezpieczenie upraw przed zwierzyną przy użyciu repelentów	HA	3,10	1 182,70	3 666,37	8	293,31	3 959,68
24	143	GRODZ-SN	Grodzenie upraw przed zwierzyną siatką	HM	42,05	904,49	38 033,80	23	8 747,77	46 781,57
25	145	GRODZ-SRN	Grodzenie upraw przed zwierzyną siatką rozbiórkową	HM	17,75	1 043,01	18 513,43	23	4 258,09	22 771,52
26	150	GRODZ-DEM	Demontaż (likwidacja) ogrodzeń	HM	13,60	222,55	3 026,68	23	696,14	3 722,82
27	151	K GRODZEŃ	Naprawa (konserwacja) ogrodzeń upraw leśnych	H	30,00	109,00	3 270,00	23	752,10	4 022,10
28	160	SZUK-PĘDR	Badanie zapędraczenia gleby - dół o objętości 0,5 m3	SZT	32,00	54,36	1 739,52	8	139,16	1 878,68
29	162	SZUK-OWAD	Próbne poszukiwania owadów w ściółce	SZT	6,00	183,45	1 100,70	8	88,06	1 188,76
30	200	GODZ RH8	Prace wykonywane ręcznie	H	296,00	57,00	16 872,00	8	1 349,76	18 221,76

Lp.	Nr poz. w STWPL	Kod czynności do rozliczenia	Czynność - opis prac	Jedn. miary	Ilość	Cena jednostkowa netto w PLN	Wartość całkowita netto w PLN	Stawka VAT	Wartość VAT w PLN	Wartość całkowita brutto w PLN
31	201	GODZ RH23	Prace wykonywane ręcznie	H	7,00	57,00	399,00	23	91,77	490,77
32	210	GODZ MH8	Prace wykonywane innym sprzętem mechanicznym	H	175,00	130,00	22 750,00	8	1 820,00	24 570,00

Cena łączna netto w PLN	**801 895,87**
Cena łączna brutto w PLN	**875 533,97**

Załacznik nr 2.2.2. do SWZ

WYCENA WARTOŚCI ZAMÓWIENIA DLA POSZCZEGÓLNYCH PRAC

Skarb Państwa

Państwowe Gospodarstwo Leśne Lasy Państwowe

Nadleśnictwo Biała Podlaska

21-500 Biała Podlaska; Warszawska;37

Wycena wartości zamówienia dla poszczególnych prac na przetarg nieograniczony na „Wykonywanie usług z zakresu gospodarki leśnej na terenie Nadleśnictwa Biała podlaska w roku 2027" na pakiet: 3, tego zamówienia:

Cięcia złożone

Lp.	Nr poz. w STWPL	Kod czynności do rozliczenia	Czynność - opis prac	Jedn. miary	Ilość	Cena jednostkowa netto w PLN	Wartość całkowita netto w PLN	Stawka VAT	Wartość VAT w PLN	Wartość całkowita brutto w PLN
1	2	CWD-D	Całkowity wyrób drewna technologią dowolną	M3	2 178,00	58,30	126 977,40	8	10 158,19	137 135,59

Trzebieże późne i cięcia sanitarno – selekcyjne

Lp.	Nr poz. w STWPL	Kod czynności do rozliczenia	Czynność - opis prac	Jedn. miary	Ilość	Cena jednostkowa netto w PLN	Wartość całkowita netto w PLN	Stawka VAT	Wartość VAT w PLN	Wartość całkowita brutto w PLN
2	2	CWD-D	Całkowity wyrób drewna technologią dowolną	M3	4 107,00	61,50	252 580,50	8	20 206,44	272 786,94

Trzebieże wczesne i czyszczenia późne z pozyskaniem masy, cięcia przygodne w trzebieżach wczesnych

Lp.	Nr poz. w STWPL	Kod czynności do rozliczenia	Czynność - opis prac	Jedn. miary	Ilość	Cena jednostkowa netto w PLN	Wartość całkowita netto w PLN	Stawka VAT	Wartość VAT w PLN	Wartość całkowita brutto w PLN
3	2	CWD-D	Całkowity wyrób drewna technologią dowolną	M3	960,00	91,92	88 243,20	8	7 059,46	95 302,66

Cięcia przygodne w użytkach rębnych i w trzebieżach późnych, cięcia pozostałe

Lp.	Nr poz. w STWPL	Kod czynności do rozliczenia	Czynność - opis prac	Jedn. miary	Ilość	Cena jednostkowa netto w PLN	Wartość całkowita netto w PLN	Stawka VAT	Wartość VAT w PLN	Wartość całkowita brutto w PLN
4	2	CWD-D	Całkowity wyrób drewna technologią dowolną	M3	220,00	42,87	9 431,40	8	754,51	10 185,91

Lp.	Nr poz. w STWPL	Kod czynności do rozliczenia	Czynność - opis prac	Jedn. miary	Ilość	Cena jednostkowa netto w PLN	Wartość całkowita netto w PLN	Stawka VAT	Wartość VAT w PLN	Wartość całkowita brutto w PLN
5	15	PORZ-ZRB	Porządkowanie zrębów z pozostałości drzewnych - mechaniczne	HA	14,12	1 308,07	18 469,95	8	1 477,60	19 947,55
6	21	WPOD-BN	Wycinanie podszytów i podrostów z pozostawieniem na powierzchni, bez znoszenia i układania w stosy (teren równy lub falisty)	HA	8,01	1 510,61	12 099,99	8	968,00	13 067,99
7	23	PPOD N	Wyniesienie wyciętych podszytów (teren równy lub falisty)	HA	8,01	1 429,70	11 451,90	8	916,15	12 368,05
8	38	ROZDR-PP	Rozdrabnianie pozostałości drzewnych na całej powierzchni bez mieszania z glebą	HA	5,79	2 096,39	12 138,10	8	971,05	13 109,15
9	72	WYK-PASCZ	Wyorywanie bruzd pługiem leśnym na powierzchni pow. 0,50 ha	KMTR	46,29	90,60	4 193,87	8	335,51	4 529,38

Lp.	Nr poz. w STWPL	Kod czynności do rozliczenia	Czynność - opis prac	Jedn. miary	Ilość	Cena jednostkowa netto w PLN	Wartość całkowita netto w PLN	Stawka VAT	Wartość VAT w PLN	Wartość całkowita brutto w PLN
10	73	WYK-PA5CZ	Wyorywanie bruzd pługiem leśnym na pow. do 0,50 ha	KMTR	23,12	91,31	2 111,09	8	168,89	2 279,98
11	103	SADZ WIEL	Sadzenie wielolatek z odkrytym systemem korzeniowym	TSZT	1,29	1 258,86	1 623,93	8	129,91	1 753,84
12	105	SADZ POP	Sadzenie jednolatek i wielolatek w poprawkach i uzupełnieniach	TSZT	1,23	1 753,10	2 156,31	8	172,50	2 328,81
13	106	SAD-BRYŁ	Sadzenie sadzonek z zakrytym systemem korzeniowym	TSZT	16,42	444,37	7 296,56	8	583,72	7 880,28
14	111	DOW-SADZ	Dowóz sadzonek	TSZT	18,94	46,80	886,39	8	70,91	957,30
15	118	PIEL-C	Pielęgnowanie międzyrzędów (przejazdy co drugi rząd)	HA	5,00	320,58	1 602,90	8	128,23	1 731,13
16	123	KOSZ UA	Wykaszanie chwastów w uprawach i usuwanie zbędnych nalotów - stopień trudności I i II	HA	10,00	1 111,50	11 115,00	8	889,20	12 004,20
17	124	KOSZ UB	Wykaszanie chwastów w uprawach i usuwanie zbędnych nalotów - stopień trudności III i IV	HA	8,00	1 945,13	15 561,04	8	1 244,88	16 805,92
18	125	KOSZ UC	Wykaszanie chwastów w uprawach i usuwanie zbędnych nalotów - stopień trudności V i VI	HA	1,00	3 135,00	3 135,00	8	250,80	3 385,80
19	128	CW-W	Czyszczenia wczesne	HA	12,02	1 388,83	16 693,74	8	1 335,50	18 029,24
20	132	CP-W	Czyszczenia późne	HA	9,86	1 687,64	16 640,13	8	1 331,21	17 971,34
21	143	GRODZ-SN	Grodzenie upraw przed zwierzyną siatką	HM	42,10	759,89	31 991,37	23	7 358,02	39 349,39
22	145	GRODZ-SRN	Grodzenie upraw przed zwierzyną siatką rozbiórkową	HM	5,40	885,83	4 783,48	23	1 100,20	5 883,68
23	150	GRODZ-DEM	Demontaż (likwidacja) ogrodzeń	HM	10,00	434,52	4 345,20	23	999,40	5 344,60
24	151	K GRODZEŃ	Naprawa (konserwacja) ogrodzeń upraw leśnych	H	35,00	94,14	3 294,90	23	757,83	4 052,73
25	160	SZUK-PĘDR	Badanie zapędraczenia gleby - dół o objętości 0,5 m3	SZT	51,00	54,50	2 779,50	8	222,36	3 001,86
26	162	SZUK-OWAD	Próbne poszukiwania owadów w ściółce	SZT	5,00	183,54	917,70	8	73,42	991,12
27	200	GODZ RH8	Prace wykonywane ręcznie	H	280,00	57,00	15 960,00	8	1 276,80	17 236,80
28	201	GODZ RH23	Prace wykonywane ręcznie	H	10,00	57,00	570,00	23	131,10	701,10
29	210	GODZ MH8	Prace wykonywane innym sprzętem mechanicznym	H	175,00	130,00	22 750,00	8	1 820,00	24 570,00

Cena łączna netto w PLN	**701 800,55**
Cena łączna brutto w PLN	**764 692,34**

Załacznik nr 2.2.2. do SWZ

WYCENA WARTOŚCI ZAMÓWIENIA DLA POSZCZEGÓLNYCH PRAC

Skarb Państwa

Państwowe Gospodarstwo Leśne Lasy Państwowe

Nadleśnictwo Biała Podlaska

21-500 Biała Podlaska; Warszawska;37

Wycena wartości zamówienia dla poszczególnych prac na przetarg nieograniczony na „Wykonywanie usług z zakresu gospodarki leśnej na terenie Nadleśnictwa Biała podlaska w roku 2027" na pakiet: 4, tego zamówienia:

Cięcia złożone

Lp.	Nr poz. w STWPL	Kod czynności do rozliczenia	Czynność - opis prac	Jedn. miary	Ilość	Cena jednostkowa netto w PLN	Wartość całkowita netto w PLN	Stawka VAT	Wartość VAT w PLN	Wartość całkowita brutto w PLN
1	2	CWD-D	Całkowity wyrób drewna technologią dowolną	M3	5 856,00	53,37	312 534,72	8	25 002,78	337 537,50

Trzebieże późne i cięcia sanitarno – selekcyjne

Lp.	Nr poz. w STWPL	Kod czynności do rozliczenia	Czynność - opis prac	Jedn. miary	Ilość	Cena jednostkowa netto w PLN	Wartość całkowita netto w PLN	Stawka VAT	Wartość VAT w PLN	Wartość całkowita brutto w PLN
2	2	CWD-D	Całkowity wyrób drewna technologią dowolną	M3	1 513,00	64,85	98 118,05	8	7 849,44	105 967,49

Trzebieże wczesne i czyszczenia późne z pozyskaniem masy, cięcia przygodne w trzebieżach wczesnych

Lp.	Nr poz. w STWPL	Kod czynności do rozliczenia	Czynność - opis prac	Jedn. miary	Ilość	Cena jednostkowa netto w PLN	Wartość całkowita netto w PLN	Stawka VAT	Wartość VAT w PLN	Wartość całkowita brutto w PLN
3	2	CWD-D	Całkowity wyrób drewna technologią dowolną	M3	1 502,00	118,69	178 272,38	8	14 261,79	192 534,17

Cięcia przygodne w użytkach rębnych i w trzebieżach późnych, cięcia pozostałe

Lp.	Nr poz. w STWPL	Kod czynności do rozliczenia	Czynność - opis prac	Jedn. miary	Ilość	Cena jednostkowa netto w PLN	Wartość całkowita netto w PLN	Stawka VAT	Wartość VAT w PLN	Wartość całkowita brutto w PLN
4	2	CWD-D	Całkowity wyrób drewna technologią dowolną	M3	100,00	70,91	7 091,00	8	567,28	7 658,28

Lp.	Nr poz. w STWPL	Kod czynności do rozliczenia	Czynność - opis prac	Jedn. miary	Ilość	Cena jednostkowa netto w PLN	Wartość całkowita netto w PLN	Stawka VAT	Wartość VAT w PLN	Wartość całkowita brutto w PLN
5	15	PORZ-ZRB	Porządkowanie zrębów z pozostałości drzewnych - mechaniczne	HA	18,01	1 306,27	23 525,92	8	1 882,07	25 407,99
6	21	WPOD-BN	Wycinanie podszytów i podrostów z pozostawieniem na powierzchni, bez znoszenia i układania w stosy (teren równy lub falisty)	HA	18,01	1 625,76	29 279,94	8	2 342,40	31 622,34
7	23	PPOD N	Wyniesienie wyciętych podszytów (teren równy lub falisty)	HA	18,01	1 755,45	31 615,65	8	2 529,25	34 144,90
8	38	ROZDR-PP	Rozdrabnianie pozostałości drzewnych na całej powierzchni bez mieszania z glebą	HA	7,35	2 330,27	17 127,48	8	1 370,20	18 497,68
9	72	WYK-PASCZ	Wyorywanie bruzd pługiem leśnym na powierzchni pow. 0,50 ha	KMTR	91,99	89,29	8 213,79	8	657,10	8 870,89

Lp.	Nr poz. w STWPL	Kod czynności do rozliczenia	Czynność - opis prac	Jedn. miary	Ilość	Cena jednostkowa netto w PLN	Wartość całkowita netto w PLN	Stawka VAT	Wartość VAT w PLN	Wartość całkowita brutto w PLN
10	73	WYK-PA5CZ	Wyorywanie bruzd pługiem leśnym na pow. do 0,50 ha	KMTR	36,82	117,43	4 323,77	8	345,90	4 669,67
11	103	SADZ WIEL	Sadzenie wielolatek z odkrytym systemem korzeniowym	TSZT	63,31	1 293,24	81 875,02	8	6 550,00	88 425,02
12	105	SADZ POP	Sadzenie jednolatek i wielolatek w poprawkach i uzupełnieniach	TSZT	1,63	1 753,01	2 857,41	8	228,59	3 086,00
13	106	SAD-BRYŁ	Sadzenie sadzonek z zakrytym systemem korzeniowym	TSZT	11,00	720,53	7 925,83	8	634,07	8 559,90
14	111	DOW-SADZ	Dowóz sadzonek	TSZT	75,94	79,87	6 065,33	8	485,23	6 550,56
15	118	PIEL-C	Pielęgnowanie międzyrzędów (przejazdy co drugi rząd)	HA	5,00	320,58	1 602,90	8	128,23	1 731,13
16	123	KOSZ UA	Wykaszanie chwastów w uprawach i usuwanie zbędnych nalotów - stopień trudności I i II	HA	15,00	1 113,40	16 701,00	8	1 336,08	18 037,08
17	124	KOSZ UB	Wykaszanie chwastów w uprawach i usuwanie zbędnych nalotów - stopień trudności III i IV	HA	26,00	1 944,58	50 559,08	8	4 044,73	54 603,81
18	125	KOSZ UC	Wykaszanie chwastów w uprawach i usuwanie zbędnych nalotów - stopień trudności V i VI	HA	1,00	3 135,00	3 135,00	8	250,80	3 385,80
19	128	CW-W	Czyszczenia wczesne	HA	28,13	1 962,91	55 216,66	8	4 417,33	59 633,99
20	132	CP-W	Czyszczenia późne	HA	22,01	1 649,00	36 294,49	8	2 903,56	39 198,05
21	143	GRODZ-SN	Grodzenie upraw przed zwierzyną siatką	HM	144,50	869,47	125 638,42	23	28 896,84	154 535,26
22	145	GRODZ-SRN	Grodzenie upraw przed zwierzyną siatką rozbiórkową	HM	4,62	1 221,39	5 642,82	23	1 297,85	6 940,67
23	150	GRODZ-DEM	Demontaż (likwidacja) ogrodzeń	HM	87,71	416,28	36 511,92	23	8 397,74	44 909,66
24	151	K GRODZEŃ	Naprawa (konserwacja) ogrodzeń upraw leśnych	H	105,00	81,76	8 584,80	23	1 974,50	10 559,30
25	160	SZUK-PĘDR	Badanie zapędraczenia gleby - dół o objętości 0,5 m3	SZT	111,00	59,12	6 562,32	8	524,99	7 087,31
26	162	SZUK-OWAD	Próbne poszukiwania owadów w ściółce	SZT	6,00	183,45	1 100,70	8	88,06	1 188,76
27	200	GODZ RH8	Prace wykonywane ręcznie	H	340,00	57,00	19 380,00	8	1 550,40	20 930,40
28	201	GODZ RH23	Prace wykonywane ręcznie	H	72,00	57,00	4 104,00	23	943,92	5 047,92
29	210	GODZ MH8	Prace wykonywane innym sprzętem mechanicznym	H	188,00	130,00	24 440,00	8	1 955,20	26 395,20
30	908	ODN-PASC	Odchwaszczanie, odnawianie pasów przeciwpożarowych	KMTR	0,22	632,27	139,10	8	11,13	150,23

Cena łączna netto w PLN	**1 204 439,50**
Cena łączna brutto w PLN	**1 327 866,96**

WYCENA WARTOŚCI ZAMÓWIENIA DLA POSZCZEGÓLNYCH PRAC

Skarb Państwa

Państwowe Gospodarstwo Leśne Lasy Państwowe

Nadleśnictwo Biała Podlaska

21-500 Biała Podlaska; Warszawska;37

Wycena wartości zamówienia dla poszczególnych prac na przetarg nieograniczony na „Wykonywanie usług z zakresu gospodarki leśnej na terenie Nadleśnictwa Biała podlaska w roku 2027" na pakiet: 5, tego zamówienia:

Cięcia złożone

Lp.	Nr poz. w STWPL	Kod czynności do rozliczenia	Czynność - opis prac	Jedn. miary	Ilość	Cena jednostkowa netto w PLN	Wartość całkowita netto w PLN	Stawka VAT	Wartość VAT w PLN	Wartość całkowita brutto w PLN
1	2	CWD-D	Całkowity wyrób drewna technologią dowolną	M3	4 301,00	48,68	209 372,68	8	16 749,81	226 122,49

Trzebieże późne i cięcia sanitarno – selekcyjne

Lp.	Nr poz. w STWPL	Kod czynności do rozliczenia	Czynność - opis prac	Jedn. miary	Ilość	Cena jednostkowa netto w PLN	Wartość całkowita netto w PLN	Stawka VAT	Wartość VAT w PLN	Wartość całkowita brutto w PLN
2	2	CWD-D	Całkowity wyrób drewna technologią dowolną	M3	3 765,00	71,63	269 686,95	8	21 574,96	291 261,91

Trzebieże wczesne i czyszczenia późne z pozyskaniem masy, cięcia przygodne w trzebieżach wczesnych

Lp.	Nr poz. w STWPL	Kod czynności do rozliczenia	Czynność - opis prac	Jedn. miary	Ilość	Cena jednostkowa netto w PLN	Wartość całkowita netto w PLN	Stawka VAT	Wartość VAT w PLN	Wartość całkowita brutto w PLN
3	2	CWD-D	Całkowity wyrób drewna technologią dowolną	M3	384,00	108,17	41 537,28	8	3 322,98	44 860,26

Cięcia przygodne w użytkach rębnych i w trzebieżach późnych, cięcia pozostałe

Lp.	Nr poz. w STWPL	Kod czynności do rozliczenia	Czynność - opis prac	Jedn. miary	Ilość	Cena jednostkowa netto w PLN	Wartość całkowita netto w PLN	Stawka VAT	Wartość VAT w PLN	Wartość całkowita brutto w PLN
4	2	CWD-D	Całkowity wyrób drewna technologią dowolną	M3	224,00	47,23	10 579,52	8	846,36	11 425,88

Lp.	Nr poz. w STWPL	Kod czynności do rozliczenia	Czynność - opis prac	Jedn. miary	Ilość	Cena jednostkowa netto w PLN	Wartość całkowita netto w PLN	Stawka VAT	Wartość VAT w PLN	Wartość całkowita brutto w PLN
5	15	PORZ-ZRB	Porządkowanie zrębów z pozostałości drzewnych - mechaniczne	HA	20,01	1 448,33	28 981,08	8	2 318,49	31 299,57
6	21	WPOD-BN	Wycinanie podszytów i podrostów z pozostawieniem na powierzchni, bez znoszenia i układania w stosy (teren równy lub falisty)	HA	17,56	1 760,54	30 915,08	8	2 473,21	33 388,29
7	23	PPOD N	Wyniesienie wyciętych podszytów (teren równy lub falisty)	HA	16,83	1 866,50	31 413,20	8	2 513,06	33 926,26
8	38	ROZDR-PP	Rozdrabnianie pozostałości drzewnych na całej powierzchni bez mieszania z glebą	HA	5,10	2 061,39	10 513,09	8	841,05	11 354,14
9	72	WYK-PASCZ	Wyorywanie bruzd pługiem leśnym na powierzchni pow. 0,50 ha	KMTR	57,05	83,24	4 748,84	8	379,91	5 128,75

Lp.	Nr poz. w STWPL	Kod czynności do rozliczenia	Czynność - opis prac	Jedn. miary	Ilość	Cena jednostkowa netto w PLN	Wartość całkowita netto w PLN	Stawka VAT	Wartość VAT w PLN	Wartość całkowita brutto w PLN
10	73	WYK-PA5CZ	Wyorywanie bruzd pługiem leśnym na pow. do 0,50 ha	KMTR	16,47	114,85	1 891,58	8	151,33	2 042,91
11	78	WYK-P5GCP	Wyorywanie bruzd pługiem leśnym z pogłębiaczem na pow. do 0,5 ha	KMTR	26,18	172,90	4 526,52	8	362,12	4 888,64
12	105	SADZ POP	Sadzenie jednolatek i wielolatek w poprawkach i uzupełnieniach	TSZT	3,92	1 465,28	5 743,90	8	459,51	6 203,41
13	106	SAD-BRYŁ	Sadzenie sadzonek z zakrytym systemem korzeniowym	TSZT	13,73	531,81	7 301,75	8	584,14	7 885,89
14	111	DOW-SADZ	Dowóz sadzonek	TSZT	17,65	42,91	757,36	8	60,59	817,95
15	118	PIEL-C	Pielęgnowanie międzyrzędów (przejazdy co drugi rząd)	HA	5,00	320,58	1 602,90	8	128,23	1 731,13
16	123	KOSZ UA	Wykaszanie chwastów w uprawach i usuwanie zbędnych nalotów - stopień trudności I i II	HA	6,00	1 111,50	6 669,00	8	533,52	7 202,52
17	124	KOSZ UB	Wykaszanie chwastów w uprawach i usuwanie zbędnych nalotów - stopień trudności III i IV	HA	20,00	1 943,70	38 874,00	8	3 109,92	41 983,92
18	125	KOSZ UC	Wykaszanie chwastów w uprawach i usuwanie zbędnych nalotów - stopień trudności V i VI	HA	5,00	3 123,60	15 618,00	8	1 249,44	16 867,44
19	128	CW-W	Czyszczenia wczesne	HA	8,12	2 375,94	19 292,63	8	1 543,41	20 836,04
20	132	CP-W	Czyszczenia późne	HA	11,62	2 125,20	24 694,82	8	1 975,59	26 670,41
21	143	GRODZ-SN	Grodzenie upraw przed zwierzyną siatką	HM	39,85	829,03	33 036,85	23	7 598,48	40 635,33
22	145	GRODZ-SRN	Grodzenie upraw przed zwierzyną siatką rozbiórkową	HM	2,00	1 067,08	2 134,16	23	490,86	2 625,02
23	150	GRODZ-DEM	Demontaż (likwidacja) ogrodzeń	HM	12,23	132,83	1 624,51	23	373,64	1 998,15
24	151	K GRODZEŃ	Naprawa (konserwacja) ogrodzeń upraw leśnych	H	15,00	143,67	2 155,05	23	495,66	2 650,71
25	160	SZUK-PĘDR	Badanie zapędraczenia gleby - dół o objętości 0,5 m3	SZT	28,00	65,29	1 828,12	8	146,25	1 974,37
26	162	SZUK-OWAD	Próbne poszukiwania owadów w ściółce	SZT	5,00	183,54	917,70	8	73,42	991,12
27	200	GODZ RH8	Prace wykonywane ręcznie	H	288,00	57,00	16 416,00	8	1 313,28	17 729,28
28	201	GODZ RH23	Prace wykonywane ręcznie	H	6,00	57,00	342,00	23	78,66	420,66
29	210	GODZ MH8	Prace wykonywane innym sprzętem mechanicznym	H	175,00	130,00	22 750,00	8	1 820,00	24 570,00

Cena łączna netto w PLN	**845 924,57**
Cena łączna brutto w PLN	**919 492,45**

Załacznik nr 2.2.2. do SWZ

WYCENA WARTOŚCI ZAMÓWIENIA DLA POSZCZEGÓLNYCH PRAC

Skarb Państwa

Państwowe Gospodarstwo Leśne Lasy Państwowe

Nadleśnictwo Biała Podlaska

21-500 Biała Podlaska; Warszawska;37

Wycena wartości zamówienia dla poszczególnych prac na przetarg nieograniczony na „Wykonywanie usług z zakresu gospodarki leśnej na terenie Nadleśnictwa Biała podlaska w roku 2027" na pakiet: 6, tego zamówienia:

Cięcia złożone

Lp.	Nr poz. w STWPL	Kod czynności do rozliczenia	Czynność - opis prac	Jedn. miary	Ilość	Cena jednostkowa netto w PLN	Wartość całkowita netto w PLN	Stawka VAT	Wartość VAT w PLN	Wartość całkowita brutto w PLN
1	2	CWD-D	Całkowity wyrób drewna technologią dowolną	M3	6 219,00	47,14	293 163,66	8	23 453,09	316 616,75

Trzebieże późne i cięcia sanitarno – selekcyjne

Lp.	Nr poz. w STWPL	Kod czynności do rozliczenia	Czynność - opis prac	Jedn. miary	Ilość	Cena jednostkowa netto w PLN	Wartość całkowita netto w PLN	Stawka VAT	Wartość VAT w PLN	Wartość całkowita brutto w PLN
2	1	CWD-P	Całkowity wyrób drewna pilarką	M3	727,00	102,43	74 466,61	8	5 957,33	80 423,94
3	2	CWD-D	Całkowity wyrób drewna technologią dowolną	M3	3 467,00	64,43	223 378,81	8	17 870,30	241 249,11

Trzebieże wczesne i czyszczenia późne z pozyskaniem masy, cięcia przygodne w trzebieżach wczesnych

Lp.	Nr poz. w STWPL	Kod czynności do rozliczenia	Czynność - opis prac	Jedn. miary	Ilość	Cena jednostkowa netto w PLN	Wartość całkowita netto w PLN	Stawka VAT	Wartość VAT w PLN	Wartość całkowita brutto w PLN
4	2	CWD-D	Całkowity wyrób drewna technologią dowolną	M3	516,00	108,46	55 965,36	8	4 477,23	60 442,59

Cięcia przygodne w użytkach rębnych i w trzebieżach późnych, cięcia pozostałe

Lp.	Nr poz. w STWPL	Kod czynności do rozliczenia	Czynność - opis prac	Jedn. miary	Ilość	Cena jednostkowa netto w PLN	Wartość całkowita netto w PLN	Stawka VAT	Wartość VAT w PLN	Wartość całkowita brutto w PLN
5	2	CWD-D	Całkowity wyrób drewna technologią dowolną	M3	95,00	65,28	6 201,60	8	496,13	6 697,73

Lp.	Nr poz. w STWPL	Kod czynności do rozliczenia	Czynność - opis prac	Jedn. miary	Ilość	Cena jednostkowa netto w PLN	Wartość całkowita netto w PLN	Stawka VAT	Wartość VAT w PLN	Wartość całkowita brutto w PLN
6	15	PORZ-ZRB	Porządkowanie zrębów z pozostałości drzewnych - mechaniczne	HA	14,45	1 398,27	20 205,00	8	1 616,40	21 821,40
7	21	WPOD-BN	Wycinanie podszytów i podrostów z pozostawieniem na powierzchni, bez znoszenia i układania w stosy (teren równy lub falisty)	HA	14,45	1 575,78	22 770,02	8	1 821,60	24 591,62
8	23	PPOD N	Wyniesienie wyciętych podszytów (teren równy lub falisty)	HA	14,45	1 817,29	26 259,84	8	2 100,79	28 360,63
9	38	ROZDR-PP	Rozdrabnianie pozostałości drzewnych na całej powierzchni bez mieszania z glebą	HA	5,52	1 909,73	10 541,71	8	843,34	11 385,05

Lp.	Nr poz. w STWPL	Kod czynności do rozliczenia	Czynność - opis prac	Jedn. miary	Ilość	Cena jednostkowa netto w PLN	Wartość całkowita netto w PLN	Stawka VAT	Wartość VAT w PLN	Wartość całkowita brutto w PLN
10	73	WYK-PA5CZ	Wyorywanie bruzd pługiem leśnym na pow. do 0,50 ha	KMTR	13,65	110,86	1 513,24	8	121,06	1 634,30
11	77	WYK-POGCZ	Wyorywanie bruzd pługiem leśnym z pogłębiaczem na powierzchni pow. 0,5 ha	KMTR	22,94	100,76	2 311,43	8	184,91	2 496,34
12	78	WYK-P5GCP	Wyorywanie bruzd pługiem leśnym z pogłębiaczem na pow. do 0,5 ha	KMTR	62,07	127,28	7 900,27	8	632,02	8 532,29
13	102	SADZ 1R	Sadzenie 1-latek z odkrytym systemem korzeniowym	TSZT	5,80	712,89	4 134,76	8	330,78	4 465,54
14	103	SADZ WIEL	Sadzenie wielolatek z odkrytym systemem korzeniowym	TSZT	53,46	1 573,48	84 118,24	8	6 729,46	90 847,70
15	105	SADZ POP	Sadzenie jednolatek i wielolatek w poprawkach i uzupełnieniach	TSZT	33,86	969,71	32 834,38	8	2 626,75	35 461,13
16	111	DOW-SADZ	Dowóz sadzonek	TSZT	103,12	73,51	7 580,35	8	606,43	8 186,78
17	118	PIEL-C	Pielęgnowanie międzyrzędów (przejazdy co drugi rząd)	HA	5,00	320,58	1 602,90	8	128,23	1 731,13
18	123	KOSZ UA	Wykaszanie chwastów w uprawach i usuwanie zbędnych nalotów - stopień trudności I i II	HA	9,00	1 114,67	10 032,03	8	802,56	10 834,59
19	124	KOSZ UB	Wykaszanie chwastów w uprawach i usuwanie zbędnych nalotów - stopień trudności III i IV	HA	30,00	1 943,70	58 311,00	8	4 664,88	62 975,88
20	125	KOSZ UC	Wykaszanie chwastów w uprawach i usuwanie zbędnych nalotów - stopień trudności V i VI	HA	17,00	3 118,24	53 010,08	8	4 240,81	57 250,89
21	128	CW-W	Czyszczenia wczesne	HA	14,75	1 670,82	24 644,60	8	1 971,57	26 616,17
22	132	CP-W	Czyszczenia późne	HA	10,20	1 548,49	15 794,60	8	1 263,57	17 058,17
23	143	GRODZ-SN	Grodzenie upraw przed zwierzyną siatką	HM	70,10	848,24	59 461,62	23	13 676,17	73 137,79
24	145	GRODZ-SRN	Grodzenie upraw przed zwierzyną siatką rozbiórkową	HM	2,50	965,84	2 414,60	23	555,36	2 969,96
25	150	GRODZ-DEM	Demontaż (likwidacja) ogrodzeń	HM	15,14	293,40	4 442,08	23	1 021,68	5 463,76
26	151	K GRODZEŃ	Naprawa (konserwacja) ogrodzeń upraw leśnych	H	64,00	107,78	6 897,92	23	1 586,52	8 484,44
27	160	SZUK-PĘDR	Badanie zapędraczenia gleby - dół o objętości 0,5 m3	SZT	89,00	48,33	4 301,37	8	344,11	4 645,48
28	162	SZUK-OWAD	Próbne poszukiwania owadów w ściółce	SZT	5,00	183,54	917,70	8	73,42	991,12
29	200	GODZ RH8	Prace wykonywane ręcznie	H	311,00	57,00	17 727,00	8	1 418,16	19 145,16
30	201	GODZ RH23	Prace wykonywane ręcznie	H	7,00	57,00	399,00	23	91,77	490,77

Lp.	Nr poz. w STWPL	Kod czynności do rozliczenia	Czynność - opis prac	Jedn. miary	Ilość	Cena jednostkowa netto w PLN	Wartość całkowita netto w PLN	Stawka VAT	Wartość VAT w PLN	Wartość całkowita brutto w PLN
31	210	GODZ MH8	Prace wykonywane innym sprzętem mechanicznym	H	188,00	130,00	24 440,00	8	1 955,20	26 395,20
32	908	ODN-PASC	Odchwaszczanie, odnawianie pasów przeciwpożarowych	KMTR	0,10	1 339,00	133,90	8	10,71	144,61

Cena łączna netto w PLN	**1 157 875,68**
Cena łączna brutto w PLN	**1 261 548,02**

Załacznik nr 2.2.2. do SWZ

WYCENA WARTOŚCI ZAMÓWIENIA DLA POSZCZEGÓLNYCH PRAC

Skarb Państwa

Państwowe Gospodarstwo Leśne Lasy Państwowe

Nadleśnictwo Biała Podlaska

21-500 Biała Podlaska; Warszawska;37

Wycena wartości zamówienia dla poszczególnych prac na przetarg nieograniczony na „Wykonywanie usług z zakresu gospodarki leśnej na terenie Nadleśnictwa Biała podlaska w roku 2027" na pakiet: 7, tego zamówienia:

Cięcia złożone

Lp.	Nr poz. w STWPL	Kod czynności do rozliczenia	Czynność - opis prac	Jedn. miary	Ilość	Cena jednostkowa netto w PLN	Wartość całkowita netto w PLN	Stawka VAT	Wartość VAT w PLN	Wartość całkowita brutto w PLN
1	2	CWD-D	Całkowity wyrób drewna technologią dowolną	M3	4 777,00	53,82	257 098,14	8	20 567,85	277 665,99

Trzebieże późne i cięcia sanitarno – selekcyjne

Lp.	Nr poz. w STWPL	Kod czynności do rozliczenia	Czynność - opis prac	Jedn. miary	Ilość	Cena jednostkowa netto w PLN	Wartość całkowita netto w PLN	Stawka VAT	Wartość VAT w PLN	Wartość całkowita brutto w PLN
2	1	CWD-P	Całkowity wyrób drewna pilarką	M3	758,00	63,75	48 322,50	8	3 865,80	52 188,30
3	2	CWD-D	Całkowity wyrób drewna technologią dowolną	M3	1 503,00	81,39	122 329,17	8	9 786,33	132 115,50

Trzebieże wczesne i czyszczenia późne z pozyskaniem masy, cięcia przygodne w trzebieżach wczesnych

Lp.	Nr poz. w STWPL	Kod czynności do rozliczenia	Czynność - opis prac	Jedn. miary	Ilość	Cena jednostkowa netto w PLN	Wartość całkowita netto w PLN	Stawka VAT	Wartość VAT w PLN	Wartość całkowita brutto w PLN
4	1	CWD-P	Całkowity wyrób drewna pilarką	M3	150,00	120,07	18 010,50	8	1 440,84	19 451,34
5	2	CWD-D	Całkowity wyrób drewna technologią dowolną	M3	335,00	100,45	33 650,75	8	2 692,06	36 342,81

Cięcia przygodne w użytkach rębnych i w trzebieżach późnych, cięcia pozostałe

Lp.	Nr poz. w STWPL	Kod czynności do rozliczenia	Czynność - opis prac	Jedn. miary	Ilość	Cena jednostkowa netto w PLN	Wartość całkowita netto w PLN	Stawka VAT	Wartość VAT w PLN	Wartość całkowita brutto w PLN
6	2	CWD-D	Całkowity wyrób drewna technologią dowolną	M3	100,00	70,23	7 023,00	8	561,84	7 584,84

Lp.	Nr poz. w STWPL	Kod czynności do rozliczenia	Czynność - opis prac	Jedn. miary	Ilość	Cena jednostkowa netto w PLN	Wartość całkowita netto w PLN	Stawka VAT	Wartość VAT w PLN	Wartość całkowita brutto w PLN
7	15	PORZ-ZRB	Porządkowanie zrębów z pozostałości drzewnych - mechaniczne	HA	16,08	1 283,40	20 637,07	8	1 650,97	22 288,04
8	21	WPOD-BN	Wycinanie podszytów i podrostów z pozostawieniem na powierzchni, bez znoszenia i układania w stosy (teren równy lub falisty)	HA	16,08	2 000,00	32 160,00	8	2 572,80	34 732,80
9	23	PPOD N	Wyniesienie wyciętych podszytów (teren równy lub falisty)	HA	16,08	2 082,38	33 484,67	8	2 678,77	36 163,44

Lp.	Nr poz. w STWPL	Kod czynności do rozliczenia	Czynność - opis prac	Jedn. miary	Ilość	Cena jednostkowa netto w PLN	Wartość całkowita netto w PLN	Stawka VAT	Wartość VAT w PLN	Wartość całkowita brutto w PLN
10	38	ROZDR-PP	Rozdrabnianie pozostałości drzewnych na całej powierzchni bez mieszania z glebą	HA	5,21	2 449,54	12 762,10	8	1 020,97	13 783,07
11	72	WYK-PASCZ	Wyorywanie bruzd pługiem leśnym na powierzchni pow. 0,50 ha	KMTR	42,93	98,96	4 248,35	8	339,87	4 588,22
12	73	WYK-PA5CZ	Wyorywanie bruzd pługiem leśnym na pow. do 0,50 ha	KMTR	69,70	126,77	8 835,87	8	706,87	9 542,74
13	78	WYK-P5GCP	Wyorywanie bruzd pługiem leśnym z pogłębiaczem na pow. do 0,5 ha	KMTR	38,70	142,50	5 514,75	8	441,18	5 955,93
14	103	SADZ WIEL	Sadzenie wielolatek z odkrytym systemem korzeniowym	TSZT	1,63	1 573,62	2 565,00	8	205,20	2 770,20
15	105	SADZ POP	Sadzenie jednolatek i wielolatek w poprawkach i uzupełnieniach	TSZT	17,39	877,52	15 260,07	8	1 220,81	16 480,88
16	106	SAD-BRYŁ	Sadzenie sadzonek z zakrytym systemem korzeniowym	TSZT	43,39	720,55	31 264,66	8	2 501,17	33 765,83
17	111	DOW-SADZ	Dowóz sadzonek	TSZT	62,41	47,45	2 961,35	8	236,91	3 198,26
18	118	PIEL-C	Pielęgnowanie międzyrzędów (przejazdy co drugi rząd)	HA	11,09	288,25	3 196,69	8	255,74	3 452,43
19	123	KOSZ UA	Wykaszanie chwastów w uprawach i usuwanie zbędnych nalotów - stopień trudności I i II	HA	5,00	1 117,20	5 586,00	8	446,88	6 032,88
20	124	KOSZ UB	Wykaszanie chwastów w uprawach i usuwanie zbędnych nalotów - stopień trudności III i IV	HA	33,00	1 944,91	64 182,03	8	5 134,56	69 316,59
21	125	KOSZ UC	Wykaszanie chwastów w uprawach i usuwanie zbędnych nalotów - stopień trudności V i VI	HA	15,00	3 119,80	46 797,00	8	3 743,76	50 540,76
22	128	CW-W	Czyszczenia wczesne	HA	7,80	1 505,95	11 746,41	8	939,71	12 686,12
23	132	CP-W	Czyszczenia późne	HA	9,95	2 069,59	20 592,42	8	1 647,39	22 239,81
24	133	ZAB-REPEL	Zabezpieczenie upraw przed zwierzyną przy użyciu repelentów	HA	4,84	1 017,42	4 924,31	8	393,94	5 318,25
25	143	GRODZ-SN	Grodzenie upraw przed zwierzyną siatką	HM	63,70	942,27	60 022,60	23	13 805,20	73 827,80
26	145	GRODZ-SRN	Grodzenie upraw przed zwierzyną siatką rozbiórkową	HM	6,70	1 100,20	7 371,34	23	1 695,41	9 066,75
27	150	GRODZ-DEM	Demontaż (likwidacja) ogrodzeń	HM	32,80	612,82	20 100,50	23	4 623,12	24 723,62
28	151	K GRODZEŃ	Naprawa (konserwacja) ogrodzeń upraw leśnych	H	45,00	100,33	4 514,85	23	1 038,42	5 553,27
29	160	SZUK-PĘDR	Badanie zapędraczenia gleby - dół o objętości 0,5 m3	SZT	102,00	55,89	5 700,78	8	456,06	6 156,84

Lp.	Nr poz. w STWPL	Kod czynności do rozliczenia	Czynność - opis prac	Jedn. miary	Ilość	Cena jednostkowa netto w PLN	Wartość całkowita netto w PLN	Stawka VAT	Wartość VAT w PLN	Wartość całkowita brutto w PLN
30	162	SZUK-OWAD	Próbne poszukiwania owadów w ściółce	SZT	5,00	183,54	917,70	8	73,42	991,12
31	200	GODZ RH8	Prace wykonywane ręcznie	H	310,00	57,00	17 670,00	8	1 413,60	19 083,60
32	201	GODZ RH23	Prace wykonywane ręcznie	H	36,00	57,00	2 052,00	23	471,96	2 523,96
33	210	GODZ MH8	Prace wykonywane innym sprzętem mechanicznym	H	192,00	130,00	24 960,00	8	1 996,80	26 956,80
34	908	ODN-PASC	Odchwaszczanie, odnawianie pasów przeciwpożarowych	KMTR	0,04	3 282,50	131,30	8	10,50	141,80

Cena łączna netto w PLN	**956 593,88**
Cena łączna brutto w PLN	**1 047 230,59**

Załacznik nr 2.2.2. do SWZ

WYCENA WARTOŚCI ZAMÓWIENIA DLA POSZCZEGÓLNYCH PRAC

Skarb Państwa

Państwowe Gospodarstwo Leśne Lasy Państwowe

Nadleśnictwo Biała Podlaska

21-500 Biała Podlaska; Warszawska;37

Wycena wartości zamówienia dla poszczególnych prac na przetarg nieograniczony na „Wykonywanie usług z zakresu gospodarki leśnej na terenie Nadleśnictwa Biała podlaska w roku 2027" na pakiet: 8, tego zamówienia:

Cięcia złożone

Lp.	Nr poz. w STWPL	Kod czynności do rozliczenia	Czynność - opis prac	Jedn. miary	Ilość	Cena jednostkowa netto w PLN	Wartość całkowita netto w PLN	Stawka VAT	Wartość VAT w PLN	Wartość całkowita brutto w PLN
1	2	CWD-D	Całkowity wyrób drewna technologią dowolną	M3	2 940,00	57,21	168 197,40	8	13 455,79	181 653,19

Trzebieże późne i cięcia sanitarno – selekcyjne

Lp.	Nr poz. w STWPL	Kod czynności do rozliczenia	Czynność - opis prac	Jedn. miary	Ilość	Cena jednostkowa netto w PLN	Wartość całkowita netto w PLN	Stawka VAT	Wartość VAT w PLN	Wartość całkowita brutto w PLN
2	2	CWD-D	Całkowity wyrób drewna technologią dowolną	M3	3 927,00	75,59	296 841,93	8	23 747,35	320 589,28

Trzebieże wczesne i czyszczenia późne z pozyskaniem masy, cięcia przygodne w trzebieżach wczesnych

Lp.	Nr poz. w STWPL	Kod czynności do rozliczenia	Czynność - opis prac	Jedn. miary	Ilość	Cena jednostkowa netto w PLN	Wartość całkowita netto w PLN	Stawka VAT	Wartość VAT w PLN	Wartość całkowita brutto w PLN
3	2	CWD-D	Całkowity wyrób drewna technologią dowolną	M3	432,00	108,49	46 867,68	8	3 749,41	50 617,09

Cięcia przygodne w użytkach rębnych i w trzebieżach późnych, cięcia pozostałe

Lp.	Nr poz. w STWPL	Kod czynności do rozliczenia	Czynność - opis prac	Jedn. miary	Ilość	Cena jednostkowa netto w PLN	Wartość całkowita netto w PLN	Stawka VAT	Wartość VAT w PLN	Wartość całkowita brutto w PLN
4	2	CWD-D	Całkowity wyrób drewna technologią dowolną	M3	80,00	65,96	5 276,80	8	422,14	5 698,94

Lp.	Nr poz. w STWPL	Kod czynności do rozliczenia	Czynność - opis prac	Jedn. miary	Ilość	Cena jednostkowa netto w PLN	Wartość całkowita netto w PLN	Stawka VAT	Wartość VAT w PLN	Wartość całkowita brutto w PLN
5	15	PORZ-ZRB	Porządkowanie zrębów z pozostałości drzewnych - mechaniczne	HA	8,57	1 391,83	11 927,98	8	954,24	12 882,22
6	21	WPOD-BN	Wycinanie podszytów i podrostów z pozostawieniem na powierzchni, bez znoszenia i układania w stosy (teren równy lub falisty)	HA	8,57	1 700,12	14 570,03	8	1 165,60	15 735,63
7	23	PPOD N	Wyniesienie wyciętych podszytów (teren równy lub falisty)	HA	8,57	1 895,03	16 240,41	8	1 299,23	17 539,64
8	38	ROZDR-PP	Rozdrabnianie pozostałości drzewnych na całej powierzchni bez mieszania z glebą	HA	3,12	1 909,58	5 957,89	8	476,63	6 434,52
9	72	WYK-PASCZ	Wyorywanie bruzd pługiem leśnym na powierzchni pow. 0,50 ha	KMTR	55,47	87,18	4 835,87	8	386,87	5 222,74

Lp.	Nr poz. w STWPL	Kod czynności do rozliczenia	Czynność - opis prac	Jedn. miary	Ilość	Cena jednostkowa netto w PLN	Wartość całkowita netto w PLN	Stawka VAT	Wartość VAT w PLN	Wartość całkowita brutto w PLN
10	73	WYK-PA5CZ	Wyorywanie bruzd pługiem leśnym na pow. do 0,50 ha	KMTR	1,47	101,70	149,50	8	11,96	161,46
11	102	SADZ 1R	Sadzenie 1-latek z odkrytym systemem korzeniowym	TSZT	1,09	712,76	776,91	8	62,15	839,06
12	103	SADZ WIEL	Sadzenie wielolatek z odkrytym systemem korzeniowym	TSZT	1,92	1 573,44	3 021,00	8	241,68	3 262,68
13	105	SADZ POP	Sadzenie jednolatek i wielolatek w poprawkach i uzupełnieniach	TSZT	9,06	926,72	8 396,08	8	671,69	9 067,77
14	106	SAD-BRYŁ	Sadzenie sadzonek z zakrytym systemem korzeniowym	TSZT	41,99	720,54	30 255,47	8	2 420,44	32 675,91
15	111	DOW-SADZ	Dowóz sadzonek	TSZT	54,07	44,60	2 411,52	8	192,92	2 604,44
16	118	PIEL-C	Pielęgnowanie międzyrzędów (przejazdy co drugi rząd)	HA	5,00	320,58	1 602,90	8	128,23	1 731,13
17	123	KOSZ UA	Wykaszanie chwastów w uprawach i usuwanie zbędnych nalotów - stopień trudności I i II	HA	30,00	1 113,40	33 402,00	8	2 672,16	36 074,16
18	124	KOSZ UB	Wykaszanie chwastów w uprawach i usuwanie zbędnych nalotów - stopień trudności III i IV	HA	2,00	1 938,00	3 876,00	8	310,08	4 186,08
19	125	KOSZ UC	Wykaszanie chwastów w uprawach i usuwanie zbędnych nalotów - stopień trudności V i VI	HA	3,00	3 116,00	9 348,00	8	747,84	10 095,84
20	128	CW-W	Czyszczenia wczesne	HA	5,39	1 621,42	8 739,45	8	699,16	9 438,61
21	132	CP-W	Czyszczenia późne	HA	24,31	1 561,86	37 968,82	8	3 037,51	41 006,33
22	143	GRODZ-SN	Grodzenie upraw przed zwierzyną siatką	HM	11,00	831,28	9 144,08	23	2 103,14	11 247,22
23	145	GRODZ-SRN	Grodzenie upraw przed zwierzyną siatką rozbiórkową	HM	29,00	947,74	27 484,46	23	6 321,43	33 805,89
24	150	GRODZ-DEM	Demontaż (likwidacja) ogrodzeń	HM	52,41	266,26	13 954,69	23	3 209,58	17 164,27
25	151	K GRODZEŃ	Naprawa (konserwacja) ogrodzeń upraw leśnych	H	80,00	89,50	7 160,00	23	1 646,80	8 806,80
26	160	SZUK-PĘDR	Badanie zapędraczenia gleby - dół o objętości 0,5 m3	SZT	39,00	48,33	1 884,87	8	150,79	2 035,66
27	162	SZUK-OWAD	Próbne poszukiwania owadów w ściółce	SZT	5,00	183,54	917,70	8	73,42	991,12
28	200	GODZ RH8	Prace wykonywane ręcznie	H	325,00	57,00	18 525,00	8	1 482,00	20 007,00
29	201	GODZ RH23	Prace wykonywane ręcznie	H	72,00	57,00	4 104,00	23	943,92	5 047,92
30	210	GODZ MH8	Prace wykonywane innym sprzętem mechanicznym	H	187,00	130,00	24 310,00	8	1 944,80	26 254,80

Cena łączna netto w PLN	**818 148,44**
Cena łączna brutto w PLN	**892 877,4**

Załacznik nr 2.2.2. do SWZ

WYCENA WARTOŚCI ZAMÓWIENIA DLA POSZCZEGÓLNYCH PRAC

Skarb Państwa

Państwowe Gospodarstwo Leśne Lasy Państwowe

Nadleśnictwo Biała Podlaska

21-500 Biała Podlaska; Warszawska;37

Wycena wartości zamówienia dla poszczególnych prac na przetarg nieograniczony na „Wykonywanie usług z zakresu gospodarki leśnej na terenie Nadleśnictwa Biała podlaska w roku 2027" na pakiet: 9, tego zamówienia:

Cięcia złożone

Lp.	Nr poz. w STWPL	Kod czynności do rozliczenia	Czynność - opis prac	Jedn. miary	Ilość	Cena jednostkowa netto w PLN	Wartość całkowita netto w PLN	Stawka VAT	Wartość VAT w PLN	Wartość całkowita brutto w PLN
1	2	CWD-D	Całkowity wyrób drewna technologią dowolną	M3	4 019,00	45,74	183 829,06	8	14 706,32	198 535,38

Trzebieże późne i cięcia sanitarno – selekcyjne

Lp.	Nr poz. w STWPL	Kod czynności do rozliczenia	Czynność - opis prac	Jedn. miary	Ilość	Cena jednostkowa netto w PLN	Wartość całkowita netto w PLN	Stawka VAT	Wartość VAT w PLN	Wartość całkowita brutto w PLN
2	2	CWD-D	Całkowity wyrób drewna technologią dowolną	M3	3 694,00	60,63	223 967,22	8	17 917,38	241 884,60

Trzebieże wczesne i czyszczenia późne z pozyskaniem masy, cięcia przygodne w trzebieżach wczesnych

Lp.	Nr poz. w STWPL	Kod czynności do rozliczenia	Czynność - opis prac	Jedn. miary	Ilość	Cena jednostkowa netto w PLN	Wartość całkowita netto w PLN	Stawka VAT	Wartość VAT w PLN	Wartość całkowita brutto w PLN
3	2	CWD-D	Całkowity wyrób drewna technologią dowolną	M3	543,00	113,46	61 608,78	8	4 928,70	66 537,48

Cięcia przygodne w użytkach rębnych i w trzebieżach późnych, cięcia pozostałe

Lp.	Nr poz. w STWPL	Kod czynności do rozliczenia	Czynność - opis prac	Jedn. miary	Ilość	Cena jednostkowa netto w PLN	Wartość całkowita netto w PLN	Stawka VAT	Wartość VAT w PLN	Wartość całkowita brutto w PLN
4	2	CWD-D	Całkowity wyrób drewna technologią dowolną	M3	204,00	51,41	10 487,64	8	839,01	11 326,65

Lp.	Nr poz. w STWPL	Kod czynności do rozliczenia	Czynność - opis prac	Jedn. miary	Ilość	Cena jednostkowa netto w PLN	Wartość całkowita netto w PLN	Stawka VAT	Wartość VAT w PLN	Wartość całkowita brutto w PLN
5	15	PORZ-ZRB	Porządkowanie zrębów z pozostałości drzewnych - mechaniczne	HA	17,41	1 517,40	26 417,93	8	2 113,43	28 531,36
6	21	WPOD-BN	Wycinanie podszytów i podrostów z pozostawieniem na powierzchni, bez znoszenia i układania w stosy (teren równy lub falisty)	HA	13,16	1 849,54	24 339,95	8	1 947,20	26 287,15
7	23	PPOD N	Wyniesienie wyciętych podszytów (teren równy lub falisty)	HA	14,17	1 995,08	28 270,28	8	2 261,62	30 531,90
8	38	ROZDR-PP	Rozdrabnianie pozostałości drzewnych na całej powierzchni bez mieszania z glebą	HA	9,58	2 202,40	21 098,99	8	1 687,92	22 786,91
9	42	ROZME-KRZ	Mechaniczne rozdrabnianie krzewów, malin, jeżyn itp.	HA	1,01	1 709,31	1 726,40	8	138,11	1 864,51

Lp.	Nr poz. w STWPL	Kod czynności do rozliczenia	Czynność - opis prac	Jedn. miary	Ilość	Cena jednostkowa netto w PLN	Wartość całkowita netto w PLN	Stawka VAT	Wartość VAT w PLN	Wartość całkowita brutto w PLN
10	72	WYK-PASCZ	Wyorywanie bruzd pługiem leśnym na powierzchni pow. 0,50 ha	KMTR	87,65	89,39	7 835,03	8	626,80	8 461,83
11	73	WYK-PA5CZ	Wyorywanie bruzd pługiem leśnym na pow. do 0,50 ha	KMTR	8,82	101,85	898,32	8	71,87	970,19
12	74	WYK-PASCP	Wyorywanie bruzd pługiem leśnym pod okapem	KMTR	54,89	106,10	5 823,83	8	465,91	6 289,74
13	81	NAT-WPGBT	Przygotowanie powierzchni pod odnowienie naturalne broną talerzową	HA	2,50	700,00	1 750,00	8	140,00	1 890,00
14	101	KOP-ROW	Wykopy ziemne o różnych przekrojach	M3	4,00	115,43	461,72	8	36,94	498,66
15	102	SADZ 1R	Sadzenie 1-latek z odkrytym systemem korzeniowym	TSZT	21,18	712,90	15 099,22	8	1 207,94	16 307,16
16	103	SADZ WIEL	Sadzenie wielolatek z odkrytym systemem korzeniowym	TSZT	45,87	1 573,48	72 175,53	8	5 774,04	77 949,57
17	111	DOW-SADZ	Dowóz sadzonek	TSZT	67,05	74,62	5 003,27	8	400,26	5 403,53
18	118	PIEL-C	Pielęgnowanie międzyrzędów (przejazdy co drugi rząd)	HA	5,00	320,58	1 602,90	8	128,23	1 731,13
19	123	KOSZ UA	Wykaszanie chwastów w uprawach i usuwanie zbędnych nalotów - stopień trudności I i II	HA	27,00	1 114,67	30 096,09	8	2 407,69	32 503,78
20	124	KOSZ UB	Wykaszanie chwastów w uprawach i usuwanie zbędnych nalotów - stopień trudności III i IV	HA	35,00	1 944,51	68 057,85	8	5 444,63	73 502,48
21	125	KOSZ UC	Wykaszanie chwastów w uprawach i usuwanie zbędnych nalotów - stopień trudności V i VI	HA	2,00	3 106,50	6 213,00	8	497,04	6 710,04
22	128	CW-W	Czyszczenia wczesne	HA	23,88	2 062,02	49 241,04	8	3 939,28	53 180,32
23	132	CP-W	Czyszczenia późne	HA	31,91	1 893,70	60 427,97	8	4 834,24	65 262,21
24	133	ZAB-REPEL	Zabezpieczenie upraw przed zwierzyną przy użyciu repelentów	HA	4,28	1 104,33	4 726,53	8	378,12	5 104,65
25	143	GRODZ-SN	Grodzenie upraw przed zwierzyną siatką	HM	31,20	837,08	26 116,90	23	6 006,89	32 123,79
26	145	GRODZ-SRN	Grodzenie upraw przed zwierzyną siatką rozbiórkową	HM	31,20	918,71	28 663,75	23	6 592,66	35 256,41
27	150	GRODZ-DEM	Demontaż (likwidacja) ogrodzeń	HM	20,00	317,89	6 357,80	23	1 462,29	7 820,09
28	151	K GRODZEŃ	Naprawa (konserwacja) ogrodzeń upraw leśnych	H	105,00	85,48	8 975,40	23	2 064,34	11 039,74
29	160	SZUK-PĘDR	Badanie zapędraczenia gleby - dół o objętości 0,5 m3	SZT	6,00	38,67	232,02	8	18,56	250,58
30	162	SZUK-OWAD	Próbne poszukiwania owadów w ściółce	SZT	5,00	183,54	917,70	8	73,42	991,12

Lp.	Nr poz. w STWPL	Kod czynności do rozliczenia	Czynność - opis prac	Jedn. miary	Ilość	Cena jednostkowa netto w PLN	Wartość całkowita netto w PLN	Stawka VAT	Wartość VAT w PLN	Wartość całkowita brutto w PLN
31	200	GODZ RH8	Prace wykonywane ręcznie	H	266,00	57,00	15 162,00	8	1 212,96	16 374,96
32	201	GODZ RH23	Prace wykonywane ręcznie	H	16,00	57,00	912,00	23	209,76	1 121,76
33	210	GODZ MH8	Prace wykonywane innym sprzętem mechanicznym	H	173,00	130,00	22 490,00	8	1 799,20	24 289,20
34	908	ODN-PASC	Odchwaszczanie, odnawianie pasów przeciwpożarowych	KMTR	0,10	1 339,00	133,90	8	10,71	144,61

Cena łączna netto w PLN	**1 021 120,02**
Cena łączna brutto w PLN	**1 113 463,49**

Załącznik nr 2.3.1. –
charakterystyka leśnictw
w zakresie pozyskania

Nadleśnictwo Biała Podlaska

1

Stan na 06-10-2026

N

Skala 1:50000

0 0.5 1 km

L-ctwo LEŚNA PODLASKA

L-ctwo SZADEK

Serwin

Hrud

Worgule

Cicibór Duży

20

6

Legenda:

- uprz., negat., klęsk., sanit.
- inne uprz.
- V
- IV
- III
- II
- I
- CSS
- TPP/TPN
- TWP/TWN
- CP-P
- Droga publiczna
- Droga ppoż.
- Oddziały
- Leśnictwa
- 1
- Nadleśnictwa

Charakterystyka leśnictw w zakresie pozyskania drewna

1

Udział (m3) drewna iglastego [%]	60	%
Udział (m3) drewna optymalnego do pozyskania w technologii maszynowej [%]	76	%
Udział (m3) rębni pierwszych w cięciach rębnych ogółem [%]	0,0	%
Udział (m3) drewna pozyskiwanego z pozycji ze współczynnikiem > 1 [%]	5,3	%
Udział (m3) drewna zerwanego ze współczynnikiem > 1 [%]	0,0	%
Udział (m3) drewna kłodowanego (WK) iglastego w drewnie W iglastym [%]	47	%
Udział (m3) S2 krótkiego (poniżej 1,5 mb) w S2 [%]	0,0	%

Załącznik nr 2.3.1. –
charakterystyka leśnictw
w zakresie pozyskania
Nadleśnictwo Biała Podlaska
2
Stan na 06-10-2026

Skala 1:20000
0 250 500 m

N

Pieńki

L-ctwo GRABARKA

L-ctwo RUDKA

Legenda:

- uprz., negat., klęsk., sanit.
- inne uprz.
- V
- IV
- III
- II
- I
- CSS
- TPP/TPN
- TWP/TWN
- CP-P
- Droga publiczna
- Droga ppoż.
- Oddziały
- Leśnictwa
- 2
- Nadleśnictwa

Charakterystyka leśnictw w zakresie pozyskania drewna

2

Udział (m3) drewna iglastego [%]	78	%
Udział (m3) drewna optymalnego do pozyskania w technologii maszynowej [%]	86	%
Udział (m3) rębni pierwszych w cięciach rębnych ogółem [%]	0,0	%
Udział (m3) drewna pozyskiwanego z pozycji ze współczynnikiem > 1 [%]	0,0	%
Udział (m3) drewna zerwanego ze współczynnikiem > 1 [%]	0,0	%
Udział (m3) drewna kłodowanego (WK) iglastego w drewnie W iglastym [%]	64	%
Udział (m3) S2 krótkiego (poniżej 1,5 mb) w S2 [%]	0,0	%

Załącznik nr 2.3.1. –
charakterystyka leśnictw
w zakresie pozyskania
Nadleśnictwo Biała Podlaska
3
Stan na 06-10-2026

Skala 1:30000
0 250 500 m

N

Biała Podlaska
Sielczyk
Wola
Sidorki
Włóka
Szumowa Góra
Pieńki
Wólka Plebańska
L-ctwo RUDKA
L-ctwo ZAŚCIANEK
Dubów

Legenda:

- uprz., negat., klęsk., sanit.
- inne uprz.
- V
- IV
- III
- II
- I
- CSS
- TPP/TPN
- TWP/TWN
- CP-P
- Droga publiczna
- Droga ppoż.
- Oddziały
- Leśnictwa
- 3
- Nadleśnictwa

Charakterystyka leśnictw w zakresie pozyskania drewna

3

Udział (m3) drewna iglastego [%]	78	%
Udział (m3) drewna optymalnego do pozyskania w technologii maszynowej [%]	86	%
Udział (m3) rębni pierwszych w cięciach rębnych ogółem [%]	0,0	%
Udział (m3) drewna pozyskiwanego z pozycji ze współczynnikiem > 1 [%]	4,5	%
Udział (m3) drewna zerwanego ze współczynnikiem > 1 [%]	0,0	%
Udział (m3) drewna kłodowanego (WK) iglastego w drewnie W iglastym [%]	81	%
Udział (m3) S2 krótkiego (poniżej 1,5 mb) w S2 [%]	0,0	%

Załącznik nr 2.3.1. – charakterystyka leśnictw w zakresie pozyskania

Nadleśnictwo Biała Podlaska

4

Stan na 06-10-2026

Skala 1:19000

0 250 500 m

N

L-ctwo SERWIN

L-ctwo SZADEK

Legenda:

- uprz., negat., klęsk., sanit.
- inne uprz.
- V
- IV
- III
- II
- I
- CSS
- TPP/TPN
- TWP/TWN
- CP-P
- Droga publiczna
- Droga ppoż.
- Oddziały
- Leśnictwa
- 4
- Nadleśnictwa

Charakterystyka leśnictw w zakresie pozyskania drewna

4

Udział (m3) drewna iglastego [%]	61	%
Udział (m3) drewna optymalnego do pozyskania w technologii maszynowej [%]	71	%
Udział (m3) rębni pierwszych w cięciach rębnych ogółem [%]	0,0	%
Udział (m3) drewna pozyskiwanego z pozycji ze współczynnikiem > 1 [%]	4,0	%
Udział (m3) drewna zerwanego ze współczynnikiem > 1 [%]	1,8	%
Udział (m3) drewna kłodowanego (WK) iglastego w drewnie W iglastym [%]	19	%
Udział (m3) S2 krótkiego (poniżej 1,5 mb) w S2 [%]	0,0	%

Załącznik nr 2.3.1. – charakterystyka leśnictw w zakresie pozyskania

Nadleśnictwo Biała Podlaska

5

Stan na 06-10-2026

Skala 1:55000

0 0.5 1 km

N

L–ctwo RUDKA

L–ctwo ZAŚCIANEK

Łomazy

8

7

7

7

18

18

19

Legenda:

- uprz., negat., klęsk., sanit.
- inne uprz.
- V
- IV
- III
- II
- I
- CSS
- TPP/TPN
- TWP/TWN
- CP-P
- Droga publiczna
- Droga ppoż.
- Oddziały
- Leśnictwa
- 5
- Nadleśnictwa

Charakterystyka leśnictw w zakresie pozyskania drewna

5

Udział (m3) drewna iglastego [%]	87	%
Udział (m3) drewna optymalnego do pozyskania w technologii maszynowej [%]	91	%
Udział (m3) rębni pierwszych w cięciach rębnych ogółem [%]	0,0	%
Udział (m3) drewna pozyskiwanego z pozycji ze współczynnikiem > 1 [%]	0,0	%
Udział (m3) drewna zerwanego ze współczynnikiem > 1 [%]	0,0	%
Udział (m3) drewna kłodowanego (WK) iglastego w drewnie W iglastym [%]	54	%
Udział (m3) S2 krótkiego (poniżej 1,5 mb) w S2 [%]	0,0	%

Załącznik nr 2.3.1. –
charakterystyka leśnictw
w zakresie pozyskania
Nadleśnictwo Biała Podlaska
6
Stan na 06-10-2026

Skala 1:20000
0 250 500 m

N

11B 3.59
11 23.89
11C 20.98
14A 20.49
18B 30.8
18A 20.11
14B 9.32
14 33.17
2 16.14
1 19.21
4 15.08
3 18.33
6 15.38
5 18.71
8 18.29
7 22
10 18.78
9 20.18
27 24.09
26 24.87
25 25.28
36 28.22
35 21.97
24 21.58
18 22.6
17 21.65
13 25.72
12 19.74
16 22.99
15 16.24
7C 17.43
34 20.33
45 24.39
44 25.37
43 24.64
33 16.68
23 25.95
22 23.16
21 23.84
20 24.24
19 19.06
32 20.79
31 19.86
30 22.88
29 24.75
28 24.05
53 25.9
52 22.12
42 18.41
41 21.55
40 20.73
39 23.51
38 24.31
37 22.01
51 20.4
50 16.96
49 24.2
48 22.59
47 24.68
46 26.18
60 33.17
59 28.55
58 26.5
57 18.3
56 29
55 20.29
54 17.54
63 33.23
62 20.64
61 19.69
37B 5.15
47B 3.96
46B 4.71

11
2

L.-ctwo KONSTANTYNÓW

Legenda:

- uprz., negat., klęsk., sanit.
- inne uprz.
- V
- IV
- III
- II
- I
- CSS
- TPP/TPN
- TWP/TWN
- CP-P
- Droga publiczna
- Droga ppoż.
- Oddziały
- Leśnictwa
- 6
- Nadleśnictwa

Charakterystyka leśnictw w zakresie pozyskania drewna

6

Udział (m3) drewna iglastego [%]	86	%
Udział (m3) drewna optymalnego do pozyskania w technologii maszynowej [%]	83	%
Udział (m3) rębni pierwszych w cięciach rębnych ogółem [%]	0,0	%
Udział (m3) drewna pozyskiwanego z pozycji ze współczynnikiem > 1 [%]	24	%
Udział (m3) drewna zerwanego ze współczynnikiem > 1 [%]	17	%
Udział (m3) drewna kłodowanego (WK) iglastego w drewnie W iglastym [%]	55	%
Udział (m3) S2 krótkiego (poniżej 1,5 mb) w S2 [%]	0,0	%

Załącznik nr 2.3.1. –
charakterystyka leśnictw
w zakresie pozyskania

Nadleśnictwo Biała Podlaska

7

Stan na 06-10-2026

Skala 1:30000

0 250 500 m

N

Werchliś

Ostrów

Błonie

Kadłub

Derło

L.-ctwo CIELEŚNICA

L.-ctwo KNIEJÓWKA

Nowinki

Rokitno Starynki

Legenda:

- uprz., negat., klęsk., sanit.
- inne uprz.
- V
- IV
- III
- II
- I
- CSS
- TPP/TPN
- TWP/TWN
- CP-P
- Droga publiczna
- Droga ppoż.
- Oddziały
- Leśnictwa
- 7
- Nadleśnictwa

Charakterystyka leśnictw w zakresie pozyskania drewna

7

Udział (m3) drewna iglastego [%]	74	%
Udział (m3) drewna optymalnego do pozyskania w technologii maszynowej [%]	77	%
Udział (m3) rębni pierwszych w cięciach rębnych ogółem [%]	0,0	%
Udział (m3) drewna pozyskiwanego z pozycji ze współczynnikiem > 1 [%]	0,0	%
Udział (m3) drewna zerwanego ze współczynnikiem > 1 [%]	34	%
Udział (m3) drewna kłodowanego (WK) iglastego w drewnie W iglastym [%]	35	%
Udział (m3) S2 krótkiego (poniżej 1,5 mb) w S2 [%]	0,0	%

Załącznik nr 2.3.1. – charakterystyka leśnictw w zakresie pozyskania

Nadleśnictwo Biała Podlaska

8

Stan na 06-10-2026

Skala 1:30000

0 250 500 m

N

Werchliś

L-ctwo CIELEŚNICA

L-ctwo SERWIN

L-ctwo SZADEK

Serwin

Rokitno

Legenda:

- uprz., negat., klęsk., sanit.
- inne uprz.
- V
- IV
- III
- II
- I
- CSS
- TPP/TPN
- TWP/TWN
- CP-P
- Droga publiczna
- Droga ppoż.
- Oddziały
- Leśnictwa
- 8
- Nadleśnictwa

Charakterystyka leśnictw w zakresie pozyskania drewna

8

Udział (m3) drewna iglastego [%]	77	%
Udział (m3) drewna optymalnego do pozyskania w technologii maszynowej [%]	85	%
Udział (m3) rębni pierwszych w cięciach rębnych ogółem [%]	0,0	%
Udział (m3) drewna pozyskiwanego z pozycji ze współczynnikiem > 1 [%]	17	%
Udział (m3) drewna zerwanego ze współczynnikiem > 1 [%]	0,0	%
Udział (m3) drewna kłodowanego (WK) iglastego w drewnie W iglastym [%]	52	%
Udział (m3) S2 krótkiego (poniżej 1,5 mb) w S2 [%]	0,0	%

Załącznik nr 2.3.1. – charakterystyka leśnictw w zakresie pozyskania

Nadleśnictwo Biała Podlaska

9

Stan na 06-10-2026

Skala 1:30000

0 250 500 m

N

L-ctwo CIELEŚNICA

Rokitno Starynki

L-ctwo KNIEJÓWKA

Husinka

Woskrzenice Małe

L-ctwo RUDKA

Legenda:

- uprz., negat., klęsk., sanit.
- inne uprz.
- V
- IV
- III
- II
- I
- CSS
- TPP/TPN
- TWP/TWN
- CP-P
- Droga publiczna
- Droga ppoż.
- Oddziały
- Leśnictwa
- 9
- Nadleśnictwa

Charakterystyka leśnictw w zakresie pozyskania drewna

9

Udział (m3) drewna iglastego [%]	84	%
Udział (m3) drewna optymalnego do pozyskania w technologii maszynowej [%]	90	%
Udział (m3) rębni pierwszych w cięciach rębnych ogółem [%]	0,0	%
Udział (m3) drewna pozyskiwanego z pozycji ze współczynnikiem > 1 [%]	41	%
Udział (m3) drewna zerwanego ze współczynnikiem > 1 [%]	0,0	%
Udział (m3) drewna kłodowanego (WK) iglastego w drewnie W iglastym [%]	41	%
Udział (m3) S2 krótkiego (poniżej 1,5 mb) w S2 [%]	0,0	%

Układ sortymentowy pozyskania drewna

Pakiet: 1

Grupa czynn.	Adres leśny	Iglaste						Iglaste	Liściaste				Liściaste	Razem
		S10	S2A D	S2AP	S4	W (dłużyca)	W (kłoda)		S2A D	S4	W (dłużyca)	W (kłoda)		
IIB	05-01-2-11-295 -b -00		82		50		694	826		20			20	846
	Razem: IIB		82		50		694	826		20			20	846
IIIAU	05-01-2-11-122 -d -00		24		26	141	52	243	55	54			109	352
	05-01-2-11-289 -b -00	0	47		47	297	77	468	73	82			155	623
	05-01-2-11-80 -d -00		64	63	42	402	273	844	14	82			96	940
	05-01-2-11-83 -a -00		42		42	196	140	420		19			19	439
	05-01-2-11-83 -c -00		28		9	152		189		11			11	200
	Razem: IIIAU	0	205	63	166	1 188	542	2 164	142	248			390	2 554
IIIB	05-01-2-11-157A -a -00			69	37	241		347		47			47	394
	05-01-2-11-157A -b -00		13			74		87	11	25	15		51	138
	Razem: IIIB		13	69	37	315		434	11	72	15		98	532
PR	05-01-2-11- - -			40				40						40
	Razem: PR			40				40						40
PTP	05-01-2-11- - -				40			40						40
	Razem: PTP				40			40						40
PTW	05-01-2-11- - -				10			10						10
	Razem: PTW				10			10						10
TPP	05-01-2-11-118 -c -00								55	50			105	105
	05-01-2-11-118 -d -00		41					41	44	25			69	110
	05-01-2-11-121 -a -00				5			5	85	50			135	140
	05-01-2-11-121 -b -00								80	60			140	140
	05-01-2-11-122 -g -00		30				45	75	40	30			70	145
	05-01-2-11-291A -b -00								10	10		26	46	46
	05-01-2-11-292 -b -00				10		40	50	65	25		50	140	190
	05-01-2-11-308 -b -00								80	100	120	47	347	347
	05-01-2-11-308 -f -00								62	42	25		129	129
	05-01-2-11-308 -g -00									38	53		91	91
	Razem: TPP		71		15		85	171	521	430	198	123	1 272	1 443
TWP	05-01-2-11-122 -b -00								35	50			85	85
	05-01-2-11-122 -c -00				10			10	55	35			90	100
	05-01-2-11-122 -h -00		15				25	40	80	39			119	159
	05-01-2-11-281 -d -00				3			3	25	25			50	53
	05-01-2-11-291A -a -00									25			25	25
	05-01-2-11-292 -a -00		50		1			51	115	55			170	221
	05-01-2-11-292 -d -00								110	20			130	130
	05-01-2-11-81 -a -00		45					45	30	40			70	115
	05-01-2-11-82 -b -00									27			27	27
	05-01-2-11-82 -g -00		25					25	50	5			55	80
	Razem: TWP		135		14		25	174	500	321			821	995
Razem		0	506	172	332	1 503	1 346	3 859	1 174	1 091	213	123	2 601	6 460

Układ sortymentowy pozyskania drewna

Pakiet: 2

Grupa czynn.	Adres leśny	Iglaste					Iglaste	Liściaste				Liściaste	Razem
		S2A D	S2AP	S4	W (dłużyca)	W (kłoda)		S2A D	S4	W (dłużyca)	W (kłoda)		
IIB	05-01-1-02-101 -a -00	21	20	41		327	409	10	17			27	436
	05-01-1-02-101C -y -00	34		23		173	230	16	57	21		94	324
	05-01-1-02-65 -c -00	38		38	208	95	379	11	33	14		58	437
	05-01-1-02-80 -m -00	12		6	81	17	116	38	25		20	83	199
	05-01-1-02-95 -c -00	45	29	13	232	318	637		30			30	667
	05-01-1-02-97 -a -00	40	34	28	261	200	563	55	90			145	708
	Razem: IIB	190	83	149	782	1 130	2 334	130	252	35	20	437	2 771
IIIAU	05-01-1-02-56 -f -00			5			5	10	36			46	51
	05-01-1-02-71 -h -00							50	81	54		185	185
	05-01-1-02-79 -d -00	12		12	74	20	118	18	45		24	87	205
	Razem: IIIAU	12		17	74	20	123	78	162	54	24	318	441
IIIB	05-01-1-02-63 -d -00	39	26	65	370	150	650	16	47			63	713
	05-01-1-02-65 -g -00	22	26	20	141	141	350	43	38			81	431
	05-01-1-02-99 -b -00	16	15	15		261	307	15	42			57	364
	Razem: IIIB	77	67	100	511	552	1 307	74	127			201	1 508
PR	05-01-1-02- - -		40				40						40
	Razem: PR		40				40						40
PTP	05-01-1-02- - -			40			40						40
	Razem: PTP			40			40						40
PTW	05-01-1-02- - -			10			10						10
	Razem: PTW			10			10						10
TPP	05-01-1-02-48A -c -00	30		10		30	70						70
	05-01-1-02-59 -a -00	85	30	30		235	380	35	45		25	105	485
	05-01-1-02-61 -f -00	30		10		50	90		15			15	105
	05-01-1-02-79 -l -00	25		5		10	40		3			3	43
	05-01-1-02-80 -a -00	15		1		20	36		4			4	40
	05-01-1-02-80 -f -00	80		25		100	205	30	25			55	260
	05-01-1-02-80 -h -00	15		3		30	48		2			2	50
	05-01-1-02-80 -k -00	30		5		60	95		8			8	103
	05-01-1-02-80 -l -00	18		5		30	53		19			19	72
	05-01-1-02-95 -a -00	240		30		130	400		10			10	410
	Razem: TPP	568	30	124		695	1 417	65	131		25	221	1 638
TWP	05-01-1-02-51A -a -00	30		10			40	150	30			180	220
	05-01-1-02-52B -a -00	8		4			12		5			5	17
	05-01-1-02-52B -c -00	10		4			14		8			8	22
	05-01-1-02-56A -f -00	15					15		5			5	20
	05-01-1-02-61 -g -00	30					30						30
	05-01-1-02-61 -h -00	20					20						20
	05-01-1-02-66 -b -00	70		3			73		25			25	98
	05-01-1-02-71A -g -00							25	8			33	33
	05-01-1-02-77 -b -00	40		5		30	75	20	56			76	151
	05-01-1-02-86 -b -00	15					15	60	10			70	85
	Razem: TWP	238		26		30	294	255	147			402	696
Razem		1 085	220	466	1 367	2 427	5 565	602	819	89	69	1 579	7 144

Układ sortymentowy pozyskania drewna

Pakiet: 3

Grupa czynn.	Adres leśny	Iglaste					Iglaste	Liściaste				Liściaste	Razem
		S2A D	S2AP	S4	W (dłużyca)	W (kłoda)		S2A D	S4	W (dłużyca)	W (kłoda)		
IIB	05-01-1-03-41 -d -00	26	13		82	54	175	22	36			58	233
	Razem: IIB	26	13		82	54	175	22	36			58	233
IIIAU	05-01-1-03-14 -d -00	47	9		70	19	145	142	159	139		440	585
	05-01-1-03-38 -b -00	110	38	11	330	390	879	83	78			161	1 040
	05-01-1-03-42 -b -00	11	4			83	98	53	95		74	222	320
	Razem: IIIAU	168	51	11	400	492	1 122	278	332	139	74	823	1 945
PR	05-01-1-03- - -		40				40						40
	Razem: PR		40				40						40
PRZEST	05-01-1-03-10 -c -00			1	12		13						13
	05-01-1-03-12 -f -00			6	51		57						57
	05-01-1-03-23 -c -00			3	67		70						70
	Razem: PRZEST			10	130		140						140
PTP	05-01-1-03- - -			40			40						40
	Razem: PTP			40			40						40
PTW	05-01-1-03- - -			10			10						10
	Razem: PTW			10			10						10
TPP	05-01-1-03-18 -d -00	80				120	200	25	5			30	230
	05-01-1-03-23 -a -00	15	30	2		30	77	15	20		25	60	137
	05-01-1-03-23 -g -00	10	15			30	55		17			17	72
	05-01-1-03-39 -a -00	210	60			450	720		55			55	775
	05-01-1-03-3 -d -00	220	30			370	620	100	55		50	205	825
	05-01-1-03-42 -h -00	60	30			150	240	25	47		25	97	337
	05-01-1-03-4 -b -00	60	30	3		150	243	15	5			20	263
	05-01-1-03-4 -d -00	180	30			300	510	25	10			35	545
	05-01-1-03-5 -c -00	30	30			80	140		18			18	158
	05-01-1-03-5 -j -00	110	30			220	360	50	35		25	110	470
	05-01-1-03-6 -f -00	95				180	275		20			20	295
	Razem: TPP	1 070	285	5		2 080	3 440	255	287		125	667	4 107
TWP	05-01-1-03-15 -c -00	350		10			360	10	5			15	375
	05-01-1-03-17 -a -00	250					250		25			25	275
	05-01-1-03-3 -a -00	260					260	25	15			40	300
	Razem: TWP	860		10			870	35	45			80	950
Razem		2 124	389	86	612	2 626	5 837	590	700	139	199	1 628	7 465

Układ sortymentowy pozyskania drewna

Pakiet: 4

Grupa czynn.	Adres leśny	Iglaste					Iglaste	Liściaste				Liściaste	Razem
		S2A D	S2AP	S4	W (dłużyca)	W (kłoda)		S2A D	S4	W (dłużyca)	W (kłoda)		
IIIAU	05-01-2-10-210 -a -00	70	8	0	302		380	90	89	17		196	576
	05-01-2-10-226 -c -00	14	14	21	144		193	272	159	148		579	772
	05-01-2-10-253 -g -00	93	92		507	233	925	73	71	32		176	1 101
	Razem: IIIAU	177	114	21	953	233	1 498	435	319	197		951	2 449
IIIB	05-01-2-10-164 -f -00	18	42		241		301	85	115	84		284	585
	05-01-2-10-164 -g -00	15		41	260		316	23	7	2		32	348
	05-01-2-10-165 -c -00	77	179	4	767		1 027	190	131	94		415	1 442
	05-01-2-10-165 -d -00	28	28	5	319		380	78	86	49		213	593
	05-01-2-10-277 -a -00	26	1	32	174	58	291	83	53	12		148	439
	Razem: IIIB	164	250	82	1 761	58	2 315	459	392	241		1 092	3 407
PR	05-01-2-10- - -		40				40						40
	Razem: PR		40				40						40
PTP	05-01-2-10- - -			40			40		20			20	60
	Razem: PTP			40			40		20			20	60
PTW	05-01-2-10- - -			15			15		5			5	20
	Razem: PTW			15			15		5			5	20
TPP	05-01-2-10-150 -c -00	20	10	5		80	115	10	30		20	60	175
	05-01-2-10-153 -c -00	60	30	10	300	150	550		25			25	575
	05-01-2-10-153 -d -00			3			3	25	8			33	36
	05-01-2-10-167 -c -00	170	30			90	290		10			10	300
	05-01-2-10-213 -b -00	30				90	120	30	25			55	175
	05-01-2-10-213 -c -00							120	55			175	175
	05-01-2-10-254 -c -00	6	5			13	24	3	23	27		53	77
	Razem: TPP	286	75	18	300	423	1 102	188	176	27	20	411	1 513
TWP	05-01-2-10-151 -c -00	5		11			16	115	70			185	201
	05-01-2-10-162 -d -00							60	30			90	90
	05-01-2-10-167 -d -00	180					180	20	55			75	255
	05-01-2-10-191 -f -00	20					20	10	5			15	35
	05-01-2-10-191 -h -00	10					10	30	7			37	47
	05-01-2-10-214 -d -00	50		10			60	90	10			100	160
	05-01-2-10-225 -b -00	90					90	15	10			25	115
	05-01-2-10-227 -c -00			5			5	55	45			100	105
	05-01-2-10-227 -d -00							25	3			28	28
	05-01-2-10-233 -b -00	10		10			20	150	40			190	210
	05-01-2-10-242 -b -00	5					5	30	25			55	60
	05-01-2-10-242 -c -00							75	10			85	85
	05-01-2-10-244 -a -00	15		5			20		31			31	51
	05-01-2-10-244 -i -00			10			10	10	20			30	40
	Razem: TWP	385		51			436	685	361			1 046	1 482
Razem		1 012	479	227	3 014	714	5 446	1 767	1 273	465	20	3 525	8 971

Układ sortymentowy pozyskania drewna

Pakiet: 5

Grupa czynn.	Adres leśny	Iglaste					Iglaste	Liściaste			Liściaste	Razem
		S2A D	S2AP	S4	W (dłużyca)	W (kłoda)		S2A D	S4	W (kłoda)		
IIB	05-01-1-05-266 -d -00		28		123	36	187		17		17	204
	05-01-1-05-266 -h -00	32	32	1		360	425	8	18		26	451
	05-01-1-05-32 -b -00	102	154	11	475	297	1 039	29	76		105	1 144
	Razem: IIB	134	214	12	598	693	1 651	37	111		148	1 799
IIIAU	05-01-1-05-26 -c -00	54	126		409	133	722	72	77		149	871
	Razem: IIIAU	54	126		409	133	722	72	77		149	871
IIIB	05-01-1-05-261 -b -00	104	44		384	200	732	36	21		57	789
	05-01-1-05-267 -k -00	47	31		314		392	47	75	21	143	535
	05-01-1-05-35 -d -00	28	29	6		229	292		15		15	307
	Razem: IIIB	179	104	6	698	429	1 416	83	111	21	215	1 631
PR	05-01-1-05- - -		40				40					40
	Razem: PR		40				40					40
PRZEST	05-01-1-05-264 -f -00	6			44	8	58					58
	05-01-1-05-265 -b -01	4		3	66	13	86					86
	Razem: PRZEST	10		3	110	21	144					144
PTP	05-01-1-05- - -			40			40					40
	Razem: PTP			40			40					40
PTW	05-01-1-05- - -			10			10					10
	Razem: PTW			10			10					10
TPP	05-01-1-05-254 -h -00	20				25	45	22	25	48	95	140
	05-01-1-05-259 -g -00	70				140	210	10	5		15	225
	05-01-1-05-260 -c -00	60				120	180	25	19	23	67	247
	05-01-1-05-260 -g -00	120		3		150	273	31	5		36	309
	05-01-1-05-261 -c -00	35	30		100		165		41	40	81	246
	05-01-1-05-264 -g -00	46		4			50	87	16		103	153
	05-01-1-05-288 -a -00	210				150	360		5		5	365
	05-01-1-05-288 -c -00	70					70	98			98	168
	05-01-1-05-288 -g -00	30					30					30
	05-01-1-05-288 -h -00	120					120					120
	05-01-1-05-288 -j -00	1 000				400	1 400					1 400
	05-01-1-05-31 -b -00	280				28	308		5		5	313
	05-01-1-05-34 -a -00	45		2			47		2		2	49
	Razem: TPP	2 106	30	9	100	1 013	3 258	273	123	111	507	3 765
TWP	05-01-1-05-254 -i -00	7					7	15	20		35	42
	05-01-1-05-266 -g -00	35					35	20	30		50	85
	05-01-1-05-288 -d -00	37					37					37
	05-01-1-05-28 -a -00	170					170	40			40	210
	Razem: TWP	249					249	75	50		125	374
Razem		2 732	514	80	1 915	2 289	7 530	540	472	132	1 144	8 674

Układ sortymentowy pozyskania drewna

Pakiet: 6

Grupa czynn.	Adres leśny	Iglaste					Iglaste	Liściaste				Liściaste	Razem
		S2A D	S2AP	S4	W (dłużyca)	W (kłoda)		S2A D	S4	W (dłużyca)	W (kłoda)		
IIIAU	05-01-2-06-14 -b -00	151	123	7	495	246	1 022	31	71	33		135	1 157
	Razem: IIIAU	151	123	7	495	246	1 022	31	71	33		135	1 157
IIIB	05-01-2-06-42 -d -00	91		57	310	112	570	20	55	21		96	666
	05-01-2-06-43 -c -00	68	56		324	121	569	28	69	25		122	691
	05-01-2-06-44 -c -00	69	68	5	372	174	688	41	13	21	16	91	779
	05-01-2-06-45 -c -00	64	63		353	154	634	11	44	12		67	701
	05-01-2-06-48 -c -00	91	90	8	377	165	731		46		13	59	790
	05-01-2-06-59 -c -00	77	57			459	593	36	19			55	648
	05-01-2-06-63 -f -00	121		32	369	141	663		97		27	124	787
	Razem: IIIB	581	334	102	2 105	1 326	4 448	136	343	79	56	614	5 062
PR	05-01-2-06- - -		40				40						40
	Razem: PR		40				40						40
PTP	05-01-2-06- - -			50			50		5			5	55
	Razem: PTP			50			50		5			5	55
PTW	05-01-2-06- - -			10			10						10
	Razem: PTW			10			10						10
TPP	05-01-2-06-18A -a -00	530	25	15			570		21			21	591
	05-01-2-06-18B -a -00	553		19		21	593		11			11	604
	05-01-2-06-45 -f -00	15		10		28	53	15	31		22	68	121
	05-01-2-06-47 -a -00	40		10		80	130		6			6	136
	05-01-2-06-49 -f -00	100	30	10		456	596		18		19	37	633
	05-01-2-06-50 -a -00	300	25	40		700	1 065	15	15		25	55	1 120
	05-01-2-06-51 -b -00	10		2		20	32	147	80			227	259
	05-01-2-06-57 -a -00	35		10		60	105	60	90		25	175	280
	05-01-2-06-57 -b -00	100		21		190	311		10			10	321
	05-01-2-06-62 -f -00	40		5		50	95		12		22	34	129
	Razem: TPP	1 723	80	142		1 605	3 550	237	294		113	644	4 194
TWP	05-01-2-06-18B -f -00	190					190						190
	05-01-2-06-18B -g -00	120		10			130		4			4	134
	05-01-2-06-18B -h -00	30		5			35	40	4			44	79
	05-01-2-06-58 -f -00							75	28			103	103
	Razem: TWP	340		15			355	115	36			151	506
Razem		2 795	577	326	2 600	3 177	9 475	519	749	112	169	1 549	11 024

Układ sortymentowy pozyskania drewna

Pakiet: 7

Grupa czynn.	Adres leśny	Iglaste					Iglaste	Liściaste				Liściaste	Razem
		S2A D	S2AP	S4	W (dłużyca)	W (kłoda)		S2A D	S4	W (dłużyca)	W (kłoda)		
IIB	05-01-2-07-85 -a -00	48	20	47	274	65	454		62		91	153	607
	05-01-2-07-86 -d -00	10	4	9	69		92	30	31	27		88	180
	Razem: IIB	58	24	56	343	65	546	30	93	27	91	241	787
IIIAU	05-01-2-07-85 -l -00	76	13	78	192		359	32	89	24		145	504
	Razem: IIIAU	76	13	78	192		359	32	89	24		145	504
IIIB	05-01-2-07-107 -f -00	75	75		242	107	499	32	43	61		136	635
	05-01-2-07-110 -a -00	43	42		169	171	425	102	104	56		262	687
	05-01-2-07-110 -b -00	23	23		140	42	228	161	130	136	12	439	667
	05-01-2-07-112 -c -00	62	53	80	258	267	720	5	54		26	85	805
	05-01-2-07-87 -g -00	23	22	64	194		303	21	38	16		75	378
	05-01-2-07-96 -a -00	41	26	15	122		204	36	41	33		110	314
	Razem: IIIB	267	241	159	1 125	587	2 379	357	410	302	38	1 107	3 486
PR	05-01-2-07- - -		40				40						40
	Razem: PR		40				40						40
PTP	05-01-2-07- - -			50			50		10			10	60
	Razem: PTP			50			50		10			10	60
PTW	05-01-2-07- - -			10			10						10
	Razem: PTW			10			10						10
TPP	05-01-2-07-110 -c -00	20				50	70	25	40		22	87	157
	05-01-2-07-111 -b -00	100		4		60	164	25	30			55	219
	05-01-2-07-111 -d -00							27	30			57	57
	05-01-2-07-114 -d -00	5		5		25	35		20		22	42	77
	05-01-2-07-85 -i -00	10				30	40		7			7	47
	05-01-2-07-86 -f -00	20		8		30	58	3				3	61
	05-01-2-07-86 -g -00	100	30		370	60	560	25	5	10		40	600
	05-01-2-07-86 -h -00	50					50						50
	05-01-2-07-93 -k -00							60	23			83	83
	05-01-2-07-97 -h -00	80				60	140	25				25	165
	05-01-2-07-97 -i -00	150				20	170						170
	05-01-2-07-99 -d -00	440				90	530	10	10		25	45	575
	Razem: TPP	975	30	17	370	425	1 817	200	165	10	69	444	2 261
TWP	05-01-2-07-86 -a -00	120					120	10	20			30	150
	05-01-2-07-93 -g -00	160		4			164						164
	05-01-2-07-97 -j -00	151					151		10			10	161
	Razem: TWP	431		4			435	10	30			40	475
Razem		1 807	348	374	2 030	1 077	5 636	629	797	363	198	1 987	7 623

Układ sortymentowy pozyskania drewna

Pakiet: 8

Grupa czynn.	Adres leśny	Iglaste					Iglaste	Liściaste				Liściaste	Razem
		S2A D	S2AP	S4	W (dłużyca)	W (kłoda)		S2A D	S4	W (dłużyca)	W (kłoda)		
IIIAU	05-01-2-08-184 -c -00	33	51		356	122	562	40	59	0		99	661
	05-01-2-08-189 -b -00			3			3	86	79	47		212	215
	05-01-2-08-189 -h -00	18	18	23	109	35	203	66	99	46		211	414
	Razem: IIIAU	51	69	26	465	157	768	192	237	93		522	1 290
IIIB	05-01-2-08-187 -d -00	8	8	4	65		85	231	138	99		468	553
	05-01-2-08-189 -g -00			3			3	51	74	29		154	157
	05-01-2-08-204 -c -00	90	90		491	231	902		38			38	940
	Razem: IIIB	98	98	7	556	231	990	282	250	128		660	1 650
PR	05-01-2-08- - -		40				40						40
	Razem: PR		40				40						40
PTP	05-01-2-08- - -			40			40						40
	Razem: PTP			40			40						40
PTW	05-01-2-08- - -			10			10						10
	Razem: PTW			10			10						10
TPP	05-01-2-08-126 -a -00	550	100	60	90	420	1 220	40	30			70	1 290
	05-01-2-08-188 -a -00	25		25	130	25	205		60		42	102	307
	05-01-2-08-313 -l -00	670	30			300	1 000	25	20		25	70	1 070
	05-01-2-08-314A -c -00	35					35		5			5	40
	05-01-2-08-315A -a -00	210	20			50	280						280
	05-01-2-08-315A -b -00	220	30	10		60	320	10	10			20	340
	05-01-2-08-315A -c -00	110	10				120						120
	05-01-2-08-315A -d -00	270	30			30	330		20			20	350
	05-01-2-08-315A -f -00	60	10			60	130						130
	Razem: TPP	2 150	230	95	220	945	3 640	75	145		67	287	3 927
TWP	05-01-2-08-143 -a -00	180					180	25	47			72	252
	05-01-2-08-145 -d -00								20			20	20
	05-01-2-08-188 -b -00			5		25	30	93	27			120	150
	Razem: TWP	180		5		25	210	118	94			212	422
Razem		2 479	437	183	1 241	1 358	5 698	667	726	221	67	1 681	7 379

Układ sortymentowy pozyskania drewna

Pakiet: 9

Grupa czynn.	Adres leśny	Iglaste					Iglaste	Liściaste				Liściaste	Razem
		S2A D	S2AP	S4	W (dłużyca)	W (kłoda)		S2A D	S4	W (dłużyca)	W (kłoda)		
IIB	05-01-2-09-246 -f -00	74	106		432	274	886		28		20	48	934
	05-01-2-09-256 -n -00	17		9	189		215		17			17	232
	05-01-2-09-257 -b -00			1			1	22	49	29		100	101
	Razem: IIB	91	106	10	621	274	1 102	22	94	29	20	165	1 267
IIIAU	05-01-2-09-197 -d -00	23		67	220	79	389	40	32	20	10	102	491
	05-01-2-09-197 -m -00	6		24	89		119	47	19			66	185
	05-01-2-09-256 -f -00	65	65	1	389		520	49	115		44	208	728
	05-01-2-09-257 -g -00	89	89		698	312	1 188	65	73		22	160	1 348
	Razem: IIIAU	183	154	92	1 396	391	2 216	201	239	20	76	536	2 752
PR	05-01-2-09- - -		40				40						40
	Razem: PR		40				40						40
PRZEST	05-01-2-09-268 -d -00	16		4	104		124						124
	Razem: PRZEST	16		4	104		124						124
PTP	05-01-2-09- - -			40			40						40
	Razem: PTP			40			40						40
PTW	05-01-2-09- - -			10			10						10
	Razem: PTW			10			10						10
TPN	05-01-2-09-219 -d -00	82	25			250	357		19			19	376
	Razem: TPN	82	25			250	357		19			19	376
TPP	05-01-2-09-198 -d -00	50		4		80	134		3			3	137
	05-01-2-09-199 -c -00	30		5		60	95	70	35	75		180	275
	05-01-2-09-200 -a -00	30		5		30	65		12			12	77
	05-01-2-09-215 -h -00	200		15		30	245	25	14			39	284
	05-01-2-09-217 -b -00							35	23			58	58
	05-01-2-09-217 -c -00	300	30			30	360		8			8	368
	05-01-2-09-217 -d -00	60	25	2		70	157		8			8	165
	05-01-2-09-217 -g -00	25	25	6		15	71		2			2	73
	05-01-2-09-218 -d -00	30		9		30	69		4			4	73
	05-01-2-09-219 -h -00	30		12		60	102		3			3	105
	05-01-2-09-220 -b -00	120		25		170	315		35			35	350
	05-01-2-09-221 -a -00	180				60	240	100	27			127	367
	05-01-2-09-221 -f -00	40		25	170	80	315	10	9			19	334
	05-01-2-09-235 -d -00	80	30		150	80	340		7			7	347
	05-01-2-09-236 -c -00	40		26	120	90	276		5		24	29	305
	Razem: TPP	1 215	110	134	440	885	2 784	240	195	75	24	534	3 318
TWP	05-01-2-09-201 -a -00	60					60	15	41			56	116
	05-01-2-09-215 -g -00	100					100						100
	05-01-2-09-216 -d -00	40					40		10			10	50
	05-01-2-09-216 -f -00	70					70	20	15			35	105
	05-01-2-09-217 -a -00	55					55		5			5	60
	05-01-2-09-266A -c -00	37					37		20			20	57
	05-01-2-09-266A -d -00	30					30		15			15	45
	Razem: TWP	392					392	35	106			141	533
Razem		1 979	435	290	2 561	1 800	7 065	498	653	124	120	1 395	8 460

Zestawienie odległości i warunków zrywki drewna

Pakiet: 1

PAKIET	Leśnictwo	Grupa czynności	Adres leśny	Odległość zrywki całkowita [metr]	Odległość zrywki po szlaku czasowym [metr]	Odległość zrywki na leśnym szlaku stałym [metr]	Typ nawierzchni na leśnym szlaku stałym	Nachylene terenu na leśnym szlaku stałym %
1	11.LEŚNA PODLASKA	IIB	05-01-2-11-295 -b -00	400	200	200	gruntowa nieulepszona	0
1	11.LEŚNA PODLASKA	IIIAU	05-01-2-11-122 -d -00	200	100	100	gruntowa nieulepszona	1
1	11.LEŚNA PODLASKA	IIIAU	05-01-2-11-289 -b -00	200	100	100	gruntowa nieulepszona	0
1	11.LEŚNA PODLASKA	IIIAU	05-01-2-11-80 -d -00	900	100	800	gruntowa nieulepszona	0
1	11.LEŚNA PODLASKA	IIIAU	05-01-2-11-83 -a -00	200	100	100	gruntowa nieulepszona	0
1	11.LEŚNA PODLASKA	IIIAU	05-01-2-11-83 -c -00	500	100	400	gruntowa nieulepszona	0
1	11.LEŚNA PODLASKA	IIIB	05-01-2-11-157A -a -00	200	100	100	gruntowa nieulepszona	0
1	11.LEŚNA PODLASKA	IIIB	05-01-2-11-157A -b -00	100	100	0		
1	11.LEŚNA PODLASKA	PR	05-01-2-11- - -	200	100	100	gruntowa nieulepszona	0
1	11.LEŚNA PODLASKA	PTP	05-01-2-11- - -	200	100	100	gruntowa nieulepszona	0
1	11.LEŚNA PODLASKA	PTW	05-01-2-11- - -	200	100	100	gruntowa nieulepszona	0
1	11.LEŚNA PODLASKA	TPP	05-01-2-11-118 -c -00	900	200	700	gruntowa nieulepszona	0
1	11.LEŚNA PODLASKA	TPP	05-01-2-11-118 -d -00	900	200	700	gruntowa nieulepszona	0
1	11.LEŚNA PODLASKA	TPP	05-01-2-11-121 -a -00	900	300	600	gruntowa nieulepszona	0
1	11.LEŚNA PODLASKA	TPP	05-01-2-11-121 -b -00	800	200	600	gruntowa nieulepszona	0
1	11.LEŚNA PODLASKA	TPP	05-01-2-11-122 -g -00	500	200	300	gruntowa nieulepszona	0
1	11.LEŚNA PODLASKA	TPP	05-01-2-11-291A -b -00	200	200	0		0
1	11.LEŚNA PODLASKA	TPP	05-01-2-11-292 -b -00	400	300	100	gruntowa nieulepszona	2
1	11.LEŚNA PODLASKA	TPP	05-01-2-11-308 -b -00	400	200	200	gruntowa nieulepszona	2
1	11.LEŚNA PODLASKA	TPP	05-01-2-11-308 -f -00	200	100	100	gruntowa nieulepszona	0
1	11.LEŚNA PODLASKA	TPP	05-01-2-11-308 -g -00	100	100	0		0
1	11.LEŚNA PODLASKA	TWP	05-01-2-11-122 -b -00	100	100	0		0
1	11.LEŚNA PODLASKA	TWP	05-01-2-11-122 -c -00	300	100	200	gruntowa nieulepszona	1
1	11.LEŚNA PODLASKA	TWP	05-01-2-11-122 -h -00	500	200	300	gruntowa nieulepszona	0
1	11.LEŚNA PODLASKA	TWP	05-01-2-11-281 -d -00	200	100	100	gruntowa nieulepszona	1
1	11.LEŚNA PODLASKA	TWP	05-01-2-11-291A -a -00	400	200	200	gruntowa nieulepszona	3
1	11.LEŚNA PODLASKA	TWP	05-01-2-11-292 -a -00	400	300	100	gruntowa nieulepszona	2
1	11.LEŚNA PODLASKA	TWP	05-01-2-11-292 -d -00	300	200	100	gruntowa nieulepszona	35
1	11.LEŚNA PODLASKA	TWP	05-01-2-11-81 -a -00	500	200	300	gruntowa nieulepszona	1
1	11.LEŚNA PODLASKA	TWP	05-01-2-11-82 -b -00	300	200	100	gruntowa nieulepszona	0
1	11.LEŚNA PODLASKA	TWP	05-01-2-11-82 -g -00	600	200	400	gruntowa nieulepszona	0

Zestawienie odległości i warunków zrywki drewna

Pakiet: 2

PAKIET	Leśnictwo	Grupa czynności	Adres leśny	Odległość zrywki całkowita [metr]	Odległość zrywki po szlaku czasowym [metr]	Odległość zrywki na leśnym szlaku stałym [metr]	Typ nawierzchni na leśnym szlaku stałym	Nachylene terenu na leśnym szlaku stałym %
2	02.GRABARKA	IIB	05-01-1-02-101 -a -00	400	200	200	gruntowa ulepszona	1
2	02.GRABARKA	IIB	05-01-1-02-101C -y -00	300	300	0		
2	02.GRABARKA	IIB	05-01-1-02-65 -c -00	200	200	0		
2	02.GRABARKA	IIB	05-01-1-02-80 -m -00	400	100	300	gruntowa nieulepszona	1
2	02.GRABARKA	IIB	05-01-1-02-95 -c -00	400	200	200	gruntowa nieulepszona	1
2	02.GRABARKA	IIB	05-01-1-02-97 -a -00	300	300	0		0
2	02.GRABARKA	IIIAU	05-01-1-02-56 -f -00	100	100	0		
2	02.GRABARKA	IIIAU	05-01-1-02-71 -h -00	1 100	100	1 000	gruntowa nieulepszona	24
2	02.GRABARKA	IIIAU	05-01-1-02-79 -d -00	100	100	0		
2	02.GRABARKA	IIIB	05-01-1-02-63 -d -00	300	300	0		
2	02.GRABARKA	IIIB	05-01-1-02-65 -g -00	300	300	0		
2	02.GRABARKA	IIIB	05-01-1-02-99 -b -00	200	200	0		
2	02.GRABARKA	PR	05-01-1-02- - -	100	100	0		
2	02.GRABARKA	PTP	05-01-1-02- - -	100	100	0		
2	02.GRABARKA	PTW	05-01-1-02- - -	100	100	0		
2	02.GRABARKA	TPP	05-01-1-02-48A -c -00	300	200	100	gruntowa ulepszona	1
2	02.GRABARKA	TPP	05-01-1-02-59 -a -00	300	300	0		0
2	02.GRABARKA	TPP	05-01-1-02-61 -f -00	300	100	200	gruntowa ulepszona	0
2	02.GRABARKA	TPP	05-01-1-02-79 -l -00	100	100	0		2
2	02.GRABARKA	TPP	05-01-1-02-80 -a -00	200	100	100	gruntowa ulepszona	0
2	02.GRABARKA	TPP	05-01-1-02-80 -f -00	300	300	0		0
2	02.GRABARKA	TPP	05-01-1-02-80 -h -00	200	100	100	gruntowa nieulepszona	1
2	02.GRABARKA	TPP	05-01-1-02-80 -k -00	200	100	100	gruntowa nieulepszona	1
2	02.GRABARKA	TPP	05-01-1-02-80 -l -00	400	100	300	gruntowa nieulepszona	1
2	02.GRABARKA	TPP	05-01-1-02-95 -a -00	200	200	0		0
2	02.GRABARKA	TWP	05-01-1-02-51A -a -00	300	300	0		
2	02.GRABARKA	TWP	05-01-1-02-52B -a -00	100	100	0		0
2	02.GRABARKA	TWP	05-01-1-02-52B -c -00	200	200	0		0
2	02.GRABARKA	TWP	05-01-1-02-56A -f -00	400	200	200	gruntowa nieulepszona	0
2	02.GRABARKA	TWP	05-01-1-02-61 -g -00	300	100	200	gruntowa ulepszona	1
2	02.GRABARKA	TWP	05-01-1-02-61 -h -00	200	100	100	gruntowa ulepszona	1
2	02.GRABARKA	TWP	05-01-1-02-66 -b -00	500	300	200	gruntowa nieulepszona	1
2	02.GRABARKA	TWP	05-01-1-02-71A -g -00	800	100	700	gruntowa nieulepszona	1
2	02.GRABARKA	TWP	05-01-1-02-77 -b -00	200	200	0		0
2	02.GRABARKA	TWP	05-01-1-02-86 -b -00	400	200	200	gruntowa nieulepszona	2

Zestawienie odległości i warunków zrywki drewna

Pakiet: 3

PAKIET	Leśnictwo	Grupa czynności	Adres leśny	Odległość zrywki całkowita [metr]	Odległość zrywki po szlaku czasowym [metr]	Odległość zrywki na leśnym szlaku stałym [metr]	Typ nawierzchni na leśnym szlaku stałym	Nachylenie terenu na leśnym szlaku stałym %
3	03.RUDKA	IIB	05-01-1-03-41 -d -00	400	100	300	gruntowa nieulepszona	1
3	03.RUDKA	IIIAU	05-01-1-03-14 -d -00	600	200	400	gruntowa nieulepszona	0
3	03.RUDKA	IIIAU	05-01-1-03-38 -b -00	100	100	0		
3	03.RUDKA	IIIAU	05-01-1-03-42 -b -00	300	100	200	gruntowa nieulepszona	1
3	03.RUDKA	PR	05-01-1-03- - -	100	100	0		
3	03.RUDKA	PRZEST	05-01-1-03-10 -c -00	200	200	0		0
3	03.RUDKA	PRZEST	05-01-1-03-12 -f -00	100	100	0		0
3	03.RUDKA	PRZEST	05-01-1-03-23 -c -00	100	100	0		0
3	03.RUDKA	PTP	05-01-1-03- - -	100	100	0		
3	03.RUDKA	PTW	05-01-1-03- - -	100	100	0		
3	03.RUDKA	TPP	05-01-1-03-18 -d -00	200	200	0		0
3	03.RUDKA	TPP	05-01-1-03-23 -a -00	500	200	300	gruntowa nieulepszona	0
3	03.RUDKA	TPP	05-01-1-03-23 -g -00	500	100	400	gruntowa nieulepszona	0
3	03.RUDKA	TPP	05-01-1-03-39 -a -00	300	300	0		0
3	03.RUDKA	TPP	05-01-1-03-3 -d -00	200	200	0		0
3	03.RUDKA	TPP	05-01-1-03-42 -h -00	200	200	0		
3	03.RUDKA	TPP	05-01-1-03-4 -b -00	500	100	400	gruntowa nieulepszona	0
3	03.RUDKA	TPP	05-01-1-03-4 -d -00	300	300	0		0
3	03.RUDKA	TPP	05-01-1-03-5 -c -00	500	100	400	gruntowa nieulepszona	0
3	03.RUDKA	TPP	05-01-1-03-5 -j -00	200	200	0		0
3	03.RUDKA	TPP	05-01-1-03-6 -f -00	400	200	200	gruntowa nieulepszona	0
3	03.RUDKA	TWP	05-01-1-03-15 -c -00	300	300	0		0
3	03.RUDKA	TWP	05-01-1-03-17 -a -00	300	300	0		0
3	03.RUDKA	TWP	05-01-1-03-3 -a -00	600	200	400	gruntowa nieulepszona	0

Zestawienie odległości i warunków zrywki drewna

Pakiet: 4

PAKIET	Leśnictwo	Grupa czynności	Adres leśny	Odległość zrywki całkowita [metr]	Odległość zrywki po szlaku czasowym [metr]	Odległość zrywki na leśnym szlaku stałym [metr]	Typ nawierzchni na leśnym szlaku stałym	Nachylene terenu na leśnym szlaku stałym %
4	10.SZADEK	IIIAU	05-01-2-10-210 -a -00	100	100	0		
4	10.SZADEK	IIIAU	05-01-2-10-226 -c -00	400	400	0		
4	10.SZADEK	IIIAU	05-01-2-10-253 -g -00	400	200	200	gruntowa nieulepszona	2
4	10.SZADEK	IIIB	05-01-2-10-164 -f -00	100	100	0		
4	10.SZADEK	IIIB	05-01-2-10-164 -g -00	100	100	0		
4	10.SZADEK	IIIB	05-01-2-10-165 -c -00	200	200	0		
4	10.SZADEK	IIIB	05-01-2-10-165 -d -00	100	100	0		
4	10.SZADEK	IIIB	05-01-2-10-277 -a -00	500	400	100	twarda	1
4	10.SZADEK	PR	05-01-2-10- - -	100	100	0		
4	10.SZADEK	PTP	05-01-2-10- - -	100	100	0		
4	10.SZADEK	PTW	05-01-2-10- - -	100	100	0		
4	10.SZADEK	TPP	05-01-2-10-150 -c -00	200	200	0		1
4	10.SZADEK	TPP	05-01-2-10-153 -c -00	200	200	0		2
4	10.SZADEK	TPP	05-01-2-10-153 -d -00	100	100	0		3
4	10.SZADEK	TPP	05-01-2-10-167 -c -00	400	200	200	gruntowa nieulepszona	2
4	10.SZADEK	TPP	05-01-2-10-213 -b -00	300	300	0		1
4	10.SZADEK	TPP	05-01-2-10-213 -c -00	300	300	0		2
4	10.SZADEK	TPP	05-01-2-10-254 -c -00	300	300	0		2
4	10.SZADEK	TWP	05-01-2-10-151 -c -00	200	200	0		
4	10.SZADEK	TWP	05-01-2-10-162 -d -00	500	200	300	gruntowa nieulepszona	2
4	10.SZADEK	TWP	05-01-2-10-167 -d -00	300	300	0		1
4	10.SZADEK	TWP	05-01-2-10-191 -f -00	300	100	200	gruntowa nieulepszona	1
4	10.SZADEK	TWP	05-01-2-10-191 -h -00	500	100	400	gruntowa nieulepszona	1
4	10.SZADEK	TWP	05-01-2-10-214 -d -00	400	200	200	gruntowa nieulepszona	0
4	10.SZADEK	TWP	05-01-2-10-225 -b -00	400	400	0		2
4	10.SZADEK	TWP	05-01-2-10-227 -c -00	300	300	0		1
4	10.SZADEK	TWP	05-01-2-10-227 -d -00	100	100	0		1
4	10.SZADEK	TWP	05-01-2-10-233 -b -00	200	200	0		1
4	10.SZADEK	TWP	05-01-2-10-242 -b -00	300	300	0		1
4	10.SZADEK	TWP	05-01-2-10-242 -c -00	300	300	0		1
4	10.SZADEK	TWP	05-01-2-10-244 -a -00	100	100	0		1
4	10.SZADEK	TWP	05-01-2-10-244 -i -00	500	200	300	gruntowa nieulepszona	2

Zestawienie odległości i warunków zrywki drewna

Pakiet: 5

PAKIET	Leśnictwo	Grupa czynności	Adres leśny	Odległość zrywki całkowita [metr]	Odległość zrywki po szlaku czasowym [metr]	Odległość zrywki na leśnym szlaku stałym [metr]	Typ nawierzchni na leśnym szlaku stałym	Nachylene terenu na leśnym szlaku stałym %
5	05.ZAŚCIANEK	IIB	05-01-1-05-266 -d -00	200	200	0		
5	05.ZAŚCIANEK	IIB	05-01-1-05-266 -h -00	400	200	200	gruntowa ulepszona	1
5	05.ZAŚCIANEK	IIB	05-01-1-05-32 -b -00	400	200	200	gruntowa nieulepszona	0
5	05.ZAŚCIANEK	IIIAU	05-01-1-05-26 -c -00	300	200	100	gruntowa nieulepszona	1
5	05.ZAŚCIANEK	IIIB	05-01-1-05-261 -b -00	400	100	300	gruntowa nieulepszona	0
5	05.ZAŚCIANEK	IIIB	05-01-1-05-267 -k -00	700	400	300	gruntowa nieulepszona	24
5	05.ZAŚCIANEK	IIIB	05-01-1-05-35 -d -00	800	100	700	gruntowa nieulepszona	1
5	05.ZAŚCIANEK	PR	05-01-1-05- - -	100	100	0		
5	05.ZAŚCIANEK	PRZEST	05-01-1-05-264 -f -00	100	100	0		
5	05.ZAŚCIANEK	PRZEST	05-01-1-05-265 -b -01	300	300	0		0
5	05.ZAŚCIANEK	PTP	05-01-1-05- - -	100	100	0		
5	05.ZAŚCIANEK	PTW	05-01-1-05- - -	100	100	0		
5	05.ZAŚCIANEK	TPP	05-01-1-05-254 -h -00	500	300	200	gruntowa nieulepszona	1
5	05.ZAŚCIANEK	TPP	05-01-1-05-259 -g -00	100	100	0		0
5	05.ZAŚCIANEK	TPP	05-01-1-05-260 -c -00	200	100	100	gruntowa nieulepszona	23
5	05.ZAŚCIANEK	TPP	05-01-1-05-260 -g -00	100	100	0		1
5	05.ZAŚCIANEK	TPP	05-01-1-05-261 -c -00	400	200	200	gruntowa nieulepszona	0
5	05.ZAŚCIANEK	TPP	05-01-1-05-264 -g -00	400	200	200	gruntowa nieulepszona	23
5	05.ZAŚCIANEK	TPP	05-01-1-05-288 -a -00	300	300	0		0
5	05.ZAŚCIANEK	TPP	05-01-1-05-288 -c -00	500	300	200	gruntowa ulepszona	23
5	05.ZAŚCIANEK	TPP	05-01-1-05-288 -g -00	100	100	0		0
5	05.ZAŚCIANEK	TPP	05-01-1-05-288 -h -00	100	100	0		0
5	05.ZAŚCIANEK	TPP	05-01-1-05-288 -j -00	700	400	300	gruntowa nieulepszona	0
5	05.ZAŚCIANEK	TPP	05-01-1-05-31 -b -00	100	100	0		0
5	05.ZAŚCIANEK	TPP	05-01-1-05-34 -a -00	100	100	0		0
5	05.ZAŚCIANEK	TWP	05-01-1-05-254 -i -00	200	100	100	gruntowa nieulepszona	23
5	05.ZAŚCIANEK	TWP	05-01-1-05-266 -g -00	200	100	100	gruntowa nieulepszona	23
5	05.ZAŚCIANEK	TWP	05-01-1-05-288 -d -00	400	300	100	gruntowa nieulepszona	23
5	05.ZAŚCIANEK	TWP	05-01-1-05-28 -a -00	200	200	0		0

Zestawienie odległości i warunków zrywki drewna

Pakiet: 6

PAKIET	Leśnictwo	Grupa czynności	Adres leśny	Odległość zrywki całkowita [metr]	Odległość zrywki po szlaku czasowym [metr]	Odległość zrywki na leśnym szlaku stałym [metr]	Typ nawierzchni na leśnym szlaku stałym	Nachylenie terenu na leśnym szlaku stałym %
6	06.KONSTANTYNÓW	IIIAU	05-01-2-06-14 -b -00	300	300	0		
6	06.KONSTANTYNÓW	IIIB	05-01-2-06-42 -d -00	200	200	0		
6	06.KONSTANTYNÓW	IIIB	05-01-2-06-43 -c -00	300	300	0		
6	06.KONSTANTYNÓW	IIIB	05-01-2-06-44 -c -00	300	200	100	gruntowa ulepszona	2
6	06.KONSTANTYNÓW	IIIB	05-01-2-06-45 -c -00	300	300	0		
6	06.KONSTANTYNÓW	IIIB	05-01-2-06-48 -c -00	300	300	0		
6	06.KONSTANTYNÓW	IIIB	05-01-2-06-59 -c -00	400	100	300	gruntowa nieulepszona	2
6	06.KONSTANTYNÓW	IIIB	05-01-2-06-63 -f -00	200	200	0		
6	06.KONSTANTYNÓW	PR	05-01-2-06- - -	100	100	0		
6	06.KONSTANTYNÓW	PTP	05-01-2-06- - -	100	100	0		
6	06.KONSTANTYNÓW	PTW	05-01-2-06- - -	100	100	0		
6	06.KONSTANTYNÓW	TPP	05-01-2-06-18A -a -00	200	200	0		
6	06.KONSTANTYNÓW	TPP	05-01-2-06-18B -a -00	300	200	100	gruntowa nieulepszona	5
6	06.KONSTANTYNÓW	TPP	05-01-2-06-45 -f -00	300	300	0		0
6	06.KONSTANTYNÓW	TPP	05-01-2-06-47 -a -00	300	300	0		
6	06.KONSTANTYNÓW	TPP	05-01-2-06-49 -f -00	300	200	100	gruntowa ulepszona	0
6	06.KONSTANTYNÓW	TPP	05-01-2-06-50 -a -00	300	200	100	gruntowa ulepszona	0
6	06.KONSTANTYNÓW	TPP	05-01-2-06-51 -b -00	300	200	100	gruntowa ulepszona	1
6	06.KONSTANTYNÓW	TPP	05-01-2-06-57 -a -00	300	200	100	gruntowa nieulepszona	2
6	06.KONSTANTYNÓW	TPP	05-01-2-06-57 -b -00	400	200	200	gruntowa nieulepszona	1
6	06.KONSTANTYNÓW	TPP	05-01-2-06-62 -f -00	300	200	100	gruntowa nieulepszona	1
6	06.KONSTANTYNÓW	TWP	05-01-2-06-18B -f -00	700	300	400	gruntowa nieulepszona	5
6	06.KONSTANTYNÓW	TWP	05-01-2-06-18B -g -00	800	300	500	gruntowa nieulepszona	4
6	06.KONSTANTYNÓW	TWP	05-01-2-06-18B -h -00	800	300	500	gruntowa nieulepszona	4
6	06.KONSTANTYNÓW	TWP	05-01-2-06-58 -f -00	500	200	300	gruntowa nieulepszona	2

Zestawienie odległości i warunków zrywki drewna

Pakiet: 7

PAKIET	Leśnictwo	Grupa czynności	Adres leśny	Odległość zrywki całkowita [metr]	Odległość zrywki po szlaku czasowym [metr]	Odległość zrywki na leśnym szlaku stałym [metr]	Typ nawierzchni na leśnym szlaku stałym	Nachylene terenu na leśnym szlaku stałym %
7	07.CIELEŚNICA	IIB	05-01-2-07-85 -a -00	600	100	500	gruntowa nieulepszona	2
7	07.CIELEŚNICA	IIB	05-01-2-07-86 -d -00	100	100	0		
7	07.CIELEŚNICA	IIIAU	05-01-2-07-85 -l -00	200	200	0		
7	07.CIELEŚNICA	IIIB	05-01-2-07-107 -f -00	200	200	0		
7	07.CIELEŚNICA	IIIB	05-01-2-07-110 -a -00	500	200	300	gruntowa nieulepszona	0
7	07.CIELEŚNICA	IIIB	05-01-2-07-110 -b -00	200	200	0		
7	07.CIELEŚNICA	IIIB	05-01-2-07-112 -c -00	800	200	600	gruntowa nieulepszona	0
7	07.CIELEŚNICA	IIIB	05-01-2-07-87 -g -00	400	200	200	gruntowa nieulepszona	0
7	07.CIELEŚNICA	IIIB	05-01-2-07-96 -a -00	100	100	0		
7	07.CIELEŚNICA	PR	05-01-2-07- - -	100	100	0		
7	07.CIELEŚNICA	PTP	05-01-2-07- - -	200	200	0		
7	07.CIELEŚNICA	PTW	05-01-2-07- - -	200	200	0		
7	07.CIELEŚNICA	TPP	05-01-2-07-110 -c -00	100	100	0		0
7	07.CIELEŚNICA	TPP	05-01-2-07-111 -b -00	200	200	0		0
7	07.CIELEŚNICA	TPP	05-01-2-07-111 -d -00	400	200	200	gruntowa nieulepszona	0
7	07.CIELEŚNICA	TPP	05-01-2-07-114 -d -00	600	200	400	gruntowa nieulepszona	0
7	07.CIELEŚNICA	TPP	05-01-2-07-85 -i -00	100	100	0		
7	07.CIELEŚNICA	TPP	05-01-2-07-86 -f -00	300	100	200	gruntowa nieulepszona	1
7	07.CIELEŚNICA	TPP	05-01-2-07-86 -g -00	200	200	0		
7	07.CIELEŚNICA	TPP	05-01-2-07-86 -h -00	200	200	0		
7	07.CIELEŚNICA	TPP	05-01-2-07-93 -k -00	400	200	200	gruntowa nieulepszona	1
7	07.CIELEŚNICA	TPP	05-01-2-07-97 -h -00	700	300	400	gruntowa nieulepszona	0
7	07.CIELEŚNICA	TPP	05-01-2-07-97 -i -00	800	300	500	gruntowa nieulepszona	0
7	07.CIELEŚNICA	TPP	05-01-2-07-99 -d -00	700	200	500	gruntowa nieulepszona	1
7	07.CIELEŚNICA	TWP	05-01-2-07-86 -a -00	400	200	200	gruntowa nieulepszona	2
7	07.CIELEŚNICA	TWP	05-01-2-07-93 -g -00	300	200	100	gruntowa nieulepszona	0
7	07.CIELEŚNICA	TWP	05-01-2-07-97 -j -00	900	300	600	gruntowa nieulepszona	0

Zestawienie odległości i warunków zrywki drewna

Pakiet: 8

PAKIET	Leśnictwo	Grupa czynności	Adres leśny	Odległość zrywki całkowita [metr]	Odległość zrywki po szlaku czasowym [metr]	Odległość zrywki na leśnym szlaku stałym [metr]	Typ nawierzchni na leśnym szlaku stałym	Nachylene terenu na leśnym szlaku stałym %
8	08.SERWIN	IIIAU	05-01-2-08-184 -c -00	300	200	100	twarda	1
8	08.SERWIN	IIIAU	05-01-2-08-189 -b -00	200	100	100	gruntowa nieulepszona	1
8	08.SERWIN	IIIAU	05-01-2-08-189 -h -00	400	300	100	gruntowa nieulepszona	1
8	08.SERWIN	IIIB	05-01-2-08-187 -d -00	400	300	100	gruntowa ulepszona	1
8	08.SERWIN	IIIB	05-01-2-08-189 -g -00	400	100	300	gruntowa nieulepszona	1
8	08.SERWIN	IIIB	05-01-2-08-204 -c -00	400	100	300	gruntowa nieulepszona	1
8	08.SERWIN	PR	05-01-2-08- - -	100	100	0		
8	08.SERWIN	PTP	05-01-2-08- - -	200	200	0		
8	08.SERWIN	PTW	05-01-2-08- - -	200	200	0		
8	08.SERWIN	TPP	05-01-2-08-126 -a -00	600	400	200	gruntowa nieulepszona	1
8	08.SERWIN	TPP	05-01-2-08-188 -a -00	400	300	100	gruntowa ulepszona	1
8	08.SERWIN	TPP	05-01-2-08-313 -l -00	1 100	300	800	gruntowa nieulepszona	1
8	08.SERWIN	TPP	05-01-2-08-314A -c -00	1 800	200	1 600	gruntowa nieulepszona	1
8	08.SERWIN	TPP	05-01-2-08-315A -a -00	900	300	600	gruntowa nieulepszona	1
8	08.SERWIN	TPP	05-01-2-08-315A -b -00	1 200	300	900	gruntowa nieulepszona	0
8	08.SERWIN	TPP	05-01-2-08-315A -c -00	1 200	300	900	gruntowa nieulepszona	1
8	08.SERWIN	TPP	05-01-2-08-315A -d -00	1 400	300	1 100	gruntowa nieulepszona	0
8	08.SERWIN	TPP	05-01-2-08-315A -f -00	1 200	200	1 000	gruntowa nieulepszona	1
8	08.SERWIN	TWP	05-01-2-08-143 -a -00	400	300	100	twarda	1
8	08.SERWIN	TWP	05-01-2-08-145 -d -00	500	200	300	gruntowa nieulepszona	1
8	08.SERWIN	TWP	05-01-2-08-188 -b -00	400	300	100	gruntowa ulepszona	1

Zestawienie odległości i warunków zrywki drewna

Pakiet: 9

PAKIET	Leśnictwo	Grupa czynności	Adres leśny	Odległość zrywki całkowita [metr]	Odległość zrywki po szlaku czasowym [metr]	Odległość zrywki na leśnym szlaku stałym [metr]	Typ nawierzchni na leśnym szlaku stałym	Nachylene terenu na leśnym szlaku stałym %
9	09.KNIEJÓWKA	IIB	05-01-2-09-246 -f -00	500	100	400	gruntowa nieulepszona	2
9	09.KNIEJÓWKA	IIB	05-01-2-09-256 -n -00	200	100	100	gruntowa nieulepszona	2
9	09.KNIEJÓWKA	IIB	05-01-2-09-257 -b -00	200	200	0		
9	09.KNIEJÓWKA	IIIAU	05-01-2-09-197 -d -00	200	100	100	gruntowa nieulepszona	1
9	09.KNIEJÓWKA	IIIAU	05-01-2-09-197 -m -00	200	100	100	gruntowa nieulepszona	1
9	09.KNIEJÓWKA	IIIAU	05-01-2-09-256 -f -00	300	200	100	gruntowa nieulepszona	2
9	09.KNIEJÓWKA	IIIAU	05-01-2-09-257 -g -00	300	200	100	gruntowa nieulepszona	3
9	09.KNIEJÓWKA	PR	05-01-2-09- - -	500	300	200	gruntowa nieulepszona	0
9	09.KNIEJÓWKA	PRZEST	05-01-2-09-268 -d -00	200	100	100	gruntowa nieulepszona	2
9	09.KNIEJÓWKA	PTP	05-01-2-09- - -	500	300	200	gruntowa nieulepszona	0
9	09.KNIEJÓWKA	PTW	05-01-2-09- - -	500	300	200	gruntowa nieulepszona	0
9	09.KNIEJÓWKA	TPN	05-01-2-09-219 -d -00	300	200	100	gruntowa nieulepszona	1
9	09.KNIEJÓWKA	TPP	05-01-2-09-198 -d -00	700	200	500	gruntowa nieulepszona	2
9	09.KNIEJÓWKA	TPP	05-01-2-09-199 -c -00	300	200	100	gruntowa nieulepszona	1
9	09.KNIEJÓWKA	TPP	05-01-2-09-200 -a -00	100	100	0		
9	09.KNIEJÓWKA	TPP	05-01-2-09-215 -h -00	300	200	100	gruntowa nieulepszona	2
9	09.KNIEJÓWKA	TPP	05-01-2-09-217 -b -00	400	100	300	gruntowa nieulepszona	2
9	09.KNIEJÓWKA	TPP	05-01-2-09-217 -c -00	200	200	0		
9	09.KNIEJÓWKA	TPP	05-01-2-09-217 -d -00	300	200	100	gruntowa nieulepszona	2
9	09.KNIEJÓWKA	TPP	05-01-2-09-217 -g -00	100	100	0		
9	09.KNIEJÓWKA	TPP	05-01-2-09-218 -d -00	300	100	200	gruntowa nieulepszona	2
9	09.KNIEJÓWKA	TPP	05-01-2-09-219 -h -00	200	100	100	gruntowa nieulepszona	2
9	09.KNIEJÓWKA	TPP	05-01-2-09-220 -b -00	300	200	100	gruntowa nieulepszona	2
9	09.KNIEJÓWKA	TPP	05-01-2-09-221 -a -00	300	200	100	gruntowa nieulepszona	2
9	09.KNIEJÓWKA	TPP	05-01-2-09-221 -f -00	200	200	0		
9	09.KNIEJÓWKA	TPP	05-01-2-09-235 -d -00	300	300	0		
9	09.KNIEJÓWKA	TPP	05-01-2-09-236 -c -00	500	300	200	gruntowa nieulepszona	1
9	09.KNIEJÓWKA	TWP	05-01-2-09-201 -a -00	200	200	0		
9	09.KNIEJÓWKA	TWP	05-01-2-09-215 -g -00	300	200	100	gruntowa nieulepszona	1
9	09.KNIEJÓWKA	TWP	05-01-2-09-216 -d -00	300	200	100	gruntowa nieulepszona	2
9	09.KNIEJÓWKA	TWP	05-01-2-09-216 -f -00	200	200	0		
9	09.KNIEJÓWKA	TWP	05-01-2-09-217 -a -00	300	200	100	gruntowa nieulepszona	2
9	09.KNIEJÓWKA	TWP	05-01-2-09-266A -c -00	300	200	100	gruntowa nieulepszona	2
9	09.KNIEJÓWKA	TWP	05-01-2-09-266A -d -00	200	100	100	gruntowa nieulepszona	2

Zestawienie pozycji z dodatkowymi utrudnieniami w zakresie pozyskania i zrywki

Pakiet: 1

Leśnictwo	Grupa czynności	Adres leśny	Utrudnienia (przyczyna) w zakresie pozyskania drewna	Współczynnik	Utrudnienia (przyczyna) w zakresie zrywki drewna	Współczynnik
11.LEŚNA PODLASKA	TWP	05-01-2-11-122 -b -00	Linie energetyczne, drogi i granice	1,1		1
11.LEŚNA PODLASKA	TWP	05-01-2-11-122 -c -00	Linie energetyczne, drogi i granice	1,1		1
11.LEŚNA PODLASKA	TWP	05-01-2-11-122 -h -00	Linie energetyczne, drogi i granice	1,1		1

Zestawienie pozycji z dodatkowymi utrudnieniami w zakresie pozyskania i zrywki

Pakiet: 2

Brak pozycji z dodatkowymi utrudnieniami w zakresie pozyskania i zrywki

Zestawienie pozycji z dodatkowymi utrudnieniami w zakresie pozyskania i zrywki

Pakiet: 3

Leśnictwo	Grupa czynności	Adres leśny	Utrudnienia (przyczyna) w zakresie pozyskania drewna	Współczynnik	Utrudnienia (przyczyna) w zakresie zrywki drewna	Współczynnik
03.RUDKA	TPP	05-01-1-03-42 -h -00	Linie energetyczne, drogi i granice	1,1		1

Zestawienie pozycji z dodatkowymi utrudnieniami w zakresie pozyskania i zrywki

Pakiet: 4

Leśnictwo	Grupa czynności	Adres leśny	Utrudnienia (przyczyna) w zakresie pozyskania drewna	Współczynnik	Utrudnienia (przyczyna) w zakresie zrywki drewna	Współczynnik
10.SZADEK	TWP	05-01-2-10-151 -c -00	Linie energetyczne, drogi i granice	1,1		1
10.SZADEK	TWP	05-01-2-10-214 -d -00	Rabatowałki	1,1	Rabatowałki, rabaty	1,1

Zestawienie pozycji z dodatkowymi utrudnieniami w zakresie pozyskania i zrywki

Pakiet: 5

Brak pozycji z dodatkowymi utrudnieniami w zakresie pozyskania i zrywki

Zestawienie pozycji z dodatkowymi utrudnieniami w zakresie pozyskania i zrywki

Pakiet: 6

Leśnictwo	Grupa czynności	Adres leśny	Utrudnienia (przyczyna) w zakresie pozyskania drewna	Współczynnik	Utrudnienia (przyczyna) w zakresie zrywki drewna	Współczynnik
06.KONSTANTYNÓW	IIIAU	05-01-2-06-14 -b -00		1	Tarcza wschód	1,1
06.KONSTANTYNÓW	TPP	05-01-2-06-18A -a -00		1	Tarcza wschód	1,1
06.KONSTANTYNÓW	TPP	05-01-2-06-18B -a -00	Linie energetyczne, drogi i granice	1,1		1
06.KONSTANTYNÓW	TPP	05-01-2-06-47 -a -00		1	Tarcza wschód	1,1
06.KONSTANTYNÓW	TPP	05-01-2-06-49 -f -00	Linie energetyczne, drogi i granice	1,1		1
06.KONSTANTYNÓW	TPP	05-01-2-06-50 -a -00	Linie energetyczne, drogi i granice	1,1		1
06.KONSTANTYNÓW	TPP	05-01-2-06-57 -a -00	Linie energetyczne, drogi i granice	1,1		1

Zestawienie pozycji z dodatkowymi utrudnieniami w zakresie pozyskania i zrywki

Pakiet: 7

Leśnictwo	Grupa czynności	Adres leśny	Utrudnienia (przyczyna) w zakresie pozyskania drewna	Współczynnik	Utrudnienia (przyczyna) w zakresie zrywki drewna	Współczynnik
07.CIELEŚNICA	IIB	05-01-2-07-85 -a -00		1	Tarcza wschód	1,1
07.CIELEŚNICA	IIB	05-01-2-07-86 -d -00		1	Tarcza wschód	1,1
07.CIELEŚNICA	IIIAU	05-01-2-07-85 -l -00		1	Tarcza wschód	1,1
07.CIELEŚNICA	IIIB	05-01-2-07-87 -g -00		1	Tarcza wschód	1,1
07.CIELEŚNICA	TPP	05-01-2-07-85 -i -00		1	Tarcza wschód	1,1
07.CIELEŚNICA	TPP	05-01-2-07-86 -f -00		1	Tarcza wschód	1,1
07.CIELEŚNICA	TPP	05-01-2-07-86 -g -00		1	Tarcza wschód	1,1
07.CIELEŚNICA	TPP	05-01-2-07-86 -h -00		1	Tarcza wschód	1,1
07.CIELEŚNICA	TWP	05-01-2-07-86 -a -00		1	Tarcza wschód	1,1

Zestawienie pozycji z dodatkowymi utrudnieniami w zakresie pozyskania i zrywki

Pakiet: 8

Leśnictwo	Grupa czynności	Adres leśny	Utrudnienia (przyczyna) w zakresie pozyskania drewna	Współczynnik	Utrudnienia (przyczyna) w zakresie zrywki drewna	Współczynnik
08.SERWIN	TPP	05-01-2-08-126 -a -00	Linie energetyczne, drogi i granice	1,1		1

Zestawienie pozycji z dodatkowymi utrudnieniami w zakresie pozyskania i zrywki

Pakiet: 9

Leśnictwo	Grupa czynności	Adres leśny	Utrudnienia (przyczyna) w zakresie pozyskania drewna	Współczynnik	Utrudnienia (przyczyna) w zakresie zrywki drewna	Współczynnik
09.KNIEJÓWKA	IIB	05-01-2-09-246 -f -00	Linie energetyczne, drogi i granice	1,1		1
09.KNIEJÓWKA	IIB	05-01-2-09-257 -b -00	Linie energetyczne, drogi i granice	1,1		1
09.KNIEJÓWKA	IIIAU	05-01-2-09-197 -m -00	Linie energetyczne, drogi i granice	1,1		1
09.KNIEJÓWKA	IIIAU	05-01-2-09-256 -f -00	Linie energetyczne, drogi i granice	1,1		1
09.KNIEJÓWKA	IIIAU	05-01-2-09-257 -g -00	Linie energetyczne, drogi i granice	1,1		1
09.KNIEJÓWKA	TWP	05-01-2-09-216 -d -00	Linie energetyczne, drogi i granice	1,1		1
09.KNIEJÓWKA	TWP	05-01-2-09-266A -c -00	Linie energetyczne, drogi i granice	1,1		1
09.KNIEJÓWKA	TWP	05-01-2-09-266A -d -00	Linie energetyczne, drogi i granice	1,1		1

Załącznik nr 2.3.5. do SWZ

Zestawienie pozycji nieudostępnionych do maszynowego pozyskania drewna

Pakiet: 1

Zamawiający nie wskazuje pozycji, dla których pozyskanie maszynowe jest niedopuszczalne.
Wybór technologii pozyskania drewna należy do Wykonawcy, który powinien dostosować wybór technologii, w tym parametry (gabaryty) sprzętu do możliwości drzewostanu (jego skład gatunkowy, wiek, budowa drzewostanu, konfiguracja terenu).
Zamawiający zastrzega, że w przypadku gdy pozyskanie maszynami wielooperacyjnymi przyczyniać się będzie do powstania znacznych szkód w drzewostanie, Zamawiającemu przysługuje prawo do zatrzymania prac i nakazania Wykonawcy zmiany technologii pozyskania i zrywki drewna.

Zestawienie pozycji nieudostępnionych do maszynowego pozyskania drewna

Pakiet: 2

Zamawiający nie wskazuje pozycji, dla których pozyskanie maszynowe jest niedopuszczalne.
Wybór technologii pozyskania drewna należy do Wykonawcy, który powinien dostosować wybór technologii, w tym parametry (gabaryty) sprzętu do możliwości drzewostanu (jego skład gatunkowy, wiek, budowa drzewostanu, konfiguracja terenu).
Zamawiający zastrzega, że w przypadku gdy pozyskanie maszynami wielooperacyjnymi przyczyniać się będzie do powstania znacznych szkód w drzewostanie, Zamawiającemu przysługuje prawo do zatrzymania prac i nakazania Wykonawcy zmiany technologii pozyskania i zrywki drewna.

Załącznik nr 2.3.5. do SWZ

Zestawienie pozycji nieudostępnionych do maszynowego pozyskania drewna

Pakiet: 3

Zamawiający nie wskazuje pozycji, dla których pozyskanie maszynowe jest niedopuszczalne.
Wybór technologii pozyskania drewna należy do Wykonawcy, który powinien dostosować wybór technologii, w tym parametry (gabaryty) sprzętu do możliwości drzewostanu (jego skład gatunkowy, wiek, budowa drzewostanu, konfiguracja terenu).
Zamawiający zastrzega, że w przypadku gdy pozyskanie maszynami wielooperacyjnymi przyczyniać się będzie do powstania znacznych szkód w drzewostanie, Zamawiającemu przysługuje prawo do zatrzymania prac i nakazania Wykonawcy zmiany technologii pozyskania i zrywki drewna.

Zestawienie pozycji nieudostępnionych do maszynowego pozyskania drewna

Pakiet: 4

Zamawiający nie wskazuje pozycji, dla których pozyskanie maszynowe jest niedopuszczalne.
Wybór technologii pozyskania drewna należy do Wykonawcy, który powinien dostosować wybór technologii, w tym parametry (gabaryty) sprzętu do możliwości drzewostanu (jego skład gatunkowy, wiek, budowa drzewostanu, konfiguracja terenu).
Zamawiający zastrzega, że w przypadku gdy pozyskanie maszynami wielooperacyjnymi przyczyniać się będzie do powstania znacznych szkód w drzewostanie, Zamawiającemu przysługuje prawo do zatrzymania prac i nakazania Wykonawcy zmiany technologii pozyskania i zrywki drewna.

Załącznik nr 2.3.5. do SWZ

Zestawienie pozycji nieudostępnionych do maszynowego pozyskania drewna

Pakiet: 5

Zamawiający nie wskazuje pozycji, dla których pozyskanie maszynowe jest niedopuszczalne.
Wybór technologii pozyskania drewna należy do Wykonawcy, który powinien dostosować wybór technologii, w tym parametry (gabaryty) sprzętu do możliwości drzewostanu (jego skład gatunkowy, wiek, budowa drzewostanu, konfiguracja terenu).
Zamawiający zastrzega, że w przypadku gdy pozyskanie maszynami wielooperacyjnymi przyczyniać się będzie do powstania znacznych szkód w drzewostanie, Zamawiającemu przysługuje prawo do zatrzymania prac i nakazania Wykonawcy zmiany technologii pozyskania i zrywki drewna.

Zestawienie pozycji nieudostępnionych do maszynowego pozyskania drewna

Pakiet: 6

Leśnictwo/ Szkółka/ Inwentarz	Adres leśny	Powierzchnia {Ha]	Nachyl enie [%]	Typ siedlisko wy lasu	Pokrywa	Rzeźba	Ilość [m3]
KONSTANTYN ÓW	05-01-2-06-18A -a -00	8,35	4	LMŚW	ŚCIO	NIZ RÓW	591,00
KONSTANTYN ÓW	05-01-2-06-47 -a -00	2,93	3	LMŚW	ZIEL	NIZ RÓW	136,00

Zestawienie pozycji nieudostępnionych do maszynowego pozyskania drewna

Pakiet: 7

Leśnictwo/ Szkółka/ Inwentarz	Adres leśny	Powierzchnia {Ha]	Nachylenie [%]	Typ siedliskowy lasu	Pokrywa	Rzeźba	Ilość [m3]
CIELEŚNICA	05-01-2-07-85 -i -00	0,69	2	BMŚW	ZAD	NIZ RÓW	47,00
CIELEŚNICA	05-01-2-07-86 -a -00	3,59	3	BMŚW	ZAD	NIZ RÓW	150,00
CIELEŚNICA	05-01-2-07-86 -f -00	0,99	2	BMŚW	ZAD	NIZ RÓW	61,00
CIELEŚNICA	05-01-2-07-86 -g -00	7,61	2	LMŚW	ZIEL	NIZ RÓW	600,00
CIELEŚNICA	05-01-2-07-86 -h -00	0,97	3	LMŚW	ZAD	NIZ RÓW	50,00

Zestawienie pozycji nieudostępnionych do maszynowego pozyskania drewna

Pakiet: 8

Zamawiający nie wskazuje pozycji, dla których pozyskanie maszynowe jest niedopuszczalne.
Wybór technologii pozyskania drewna należy do Wykonawcy, który powinien dostosować wybór technologii, w tym parametry (gabaryty) sprzętu do możliwości drzewostanu (jego skład gatunkowy, wiek, budowa drzewostanu, konfiguracja terenu).
Zamawiający zastrzega, że w przypadku gdy pozyskanie maszynami wielooperacyjnymi przyczyniać się będzie do powstania znacznych szkód w drzewostanie, Zamawiającemu przysługuje prawo do zatrzymania prac i nakazania Wykonawcy zmiany technologii pozyskania i zrywki drewna.

Załącznik nr 2.3.5. do SWZ

Zestawienie pozycji nieudostępnionych do maszynowego pozyskania drewna

Pakiet: 9

Zamawiający nie wskazuje pozycji, dla których pozyskanie maszynowe jest niedopuszczalne.
Wybór technologii pozyskania drewna należy do Wykonawcy, który powinien dostosować wybór technologii, w tym parametry (gabaryty) sprzętu do możliwości drzewostanu (jego skład gatunkowy, wiek, budowa drzewostanu, konfiguracja terenu).
Zamawiający zastrzega, że w przypadku gdy pozyskanie maszynami wielooperacyjnymi przyczyniać się będzie do powstania znacznych szkód w drzewostanie, Zamawiającemu przysługuje prawo do zatrzymania prac i nakazania Wykonawcy zmiany technologii pozyskania i zrywki drewna.

Informacja o optymalnej technologii pozyskania drewna (potencjał)

Pakiet: 1

Leśnictwo	Adres leśny	Grupa czynn.	Pozyskanie maszynowe [m3]	%	Pozyskanie ręczne [m3]	%	Razem [m3]
LEŚNA PODLASKA	05-01-2-11- - -	PR	40	100			40
LEŚNA PODLASKA	05-01-2-11- - -	PTP	40	100			40
LEŚNA PODLASKA	05-01-2-11- - -	PTW	10	100			10
LEŚNA PODLASKA	05-01-2-11-118 -c -00	TPP			105	100	105
LEŚNA PODLASKA	05-01-2-11-118 -d -00	TPP	60	55	50	45	110
LEŚNA PODLASKA	05-01-2-11-121 -a -00	TPP	65	46	75	54	140
LEŚNA PODLASKA	05-01-2-11-121 -b -00	TPP			140	100	140
LEŚNA PODLASKA	05-01-2-11-122 -b -00	TWP			85	100	85
LEŚNA PODLASKA	05-01-2-11-122 -c -00	TWP			100	100	100
LEŚNA PODLASKA	05-01-2-11-122 -d -00	IIIAU	247	70	105	30	352
LEŚNA PODLASKA	05-01-2-11-122 -g -00	TPP	115	79	30	21	145
LEŚNA PODLASKA	05-01-2-11-122 -h -00	TWP	120	75	39	25	159
LEŚNA PODLASKA	05-01-2-11-157A -a -00	IIIB	359	91	35	9	394
LEŚNA PODLASKA	05-01-2-11-157A -b -00	IIIB	138	100			138
LEŚNA PODLASKA	05-01-2-11-281 -d -00	TWP			53	100	53
LEŚNA PODLASKA	05-01-2-11-289 -b -00	IIIAU	531	85	92	15	623
LEŚNA PODLASKA	05-01-2-11-291A -a -00	TWP			25	100	25
LEŚNA PODLASKA	05-01-2-11-291A -b -00	TPP	46	100			46
LEŚNA PODLASKA	05-01-2-11-292 -a -00	TWP			221	100	221
LEŚNA PODLASKA	05-01-2-11-292 -b -00	TPP	150	79	40	21	190
LEŚNA PODLASKA	05-01-2-11-292 -d -00	TWP	130	100			130
LEŚNA PODLASKA	05-01-2-11-295 -b -00	IIB	839	99	7	1	846
LEŚNA PODLASKA	05-01-2-11-308 -b -00	TPP	265	76	82	24	347
LEŚNA PODLASKA	05-01-2-11-308 -f -00	TPP	79	61	50	39	129

Załącznik nr 2.3.6. do SWZ

Informacja o optymalnej technologii pozyskania drewna (potencjał)

Leśnictwo	Adres leśny	Grupa czynn.	Pozyskanie maszynowe [m3]	%	Pozyskanie ręczne [m3]	%	Razem [m3]
LEŚNA PODLASKA	05-01-2-11-308 -g -00	TPP	76	84	15	16	91
LEŚNA PODLASKA	05-01-2-11-80 -d -00	IIIAU	863	92	77	8	940
LEŚNA PODLASKA	05-01-2-11-81 -a -00	TWP	70	61	45	39	115
LEŚNA PODLASKA	05-01-2-11-82 -b -00	TWP			27	100	27
LEŚNA PODLASKA	05-01-2-11-82 -g -00	TWP	75	94	5	6	80
LEŚNA PODLASKA	05-01-2-11-83 -a -00	IIIAU	420	96	19	4	439
LEŚNA PODLASKA	05-01-2-11-83 -c -00	IIIAU	189	95	11	6	200
		Suma:	**4 927**	**76**	**1 533**	**24**	**6 460**

Informacja o optymalnej technologii pozyskania drewna (potencjał)

Pakiet: 2

Leśnictwo	Adres leśny	Grupa czynn.	Pozyskanie maszynowe [m3]	%	Pozyskanie ręczne [m3]	%	Razem [m3]
GRABARKA	05-01-1-02- - -	PR	40	100			40
GRABARKA	05-01-1-02- - -	PTP	40	100			40
GRABARKA	05-01-1-02- - -	PTW	10	100			10
GRABARKA	05-01-1-02-101 -a -00	IIB	411	94	25	6	436
GRABARKA	05-01-1-02-101C -y -00	IIB	269	83	55	17	324
GRABARKA	05-01-1-02-48A -c -00	TPP	70	100			70
GRABARKA	05-01-1-02-51A -a -00	TWP	200	91	20	9	220
GRABARKA	05-01-1-02-52B -a -00	TWP			17	100	17
GRABARKA	05-01-1-02-52B -c -00	TWP	19	86	3	14	22
GRABARKA	05-01-1-02-56A -f -00	TWP	20	100			20
GRABARKA	05-01-1-02-56 -f -00	IIIAU	37	73	14	27	51
GRABARKA	05-01-1-02-59 -a -00	TPP	440	91	45	9	485
GRABARKA	05-01-1-02-61 -f -00	TPP	95	90	10	10	105
GRABARKA	05-01-1-02-61 -g -00	TWP			30	100	30
GRABARKA	05-01-1-02-61 -h -00	TWP			20	100	20
GRABARKA	05-01-1-02-63 -d -00	IIIB	653	92	60	8	713
GRABARKA	05-01-1-02-65 -c -00	IIB	381	87	56	13	437
GRABARKA	05-01-1-02-65 -g -00	IIIB	350	81	81	19	431
GRABARKA	05-01-1-02-66 -b -00	TWP			98	100	98
GRABARKA	05-01-1-02-71A -g -00	TWP	31	94	2	6	33
GRABARKA	05-01-1-02-71 -h -00	IIIAU	183	99	2	1	185
GRABARKA	05-01-1-02-77 -b -00	TWP	81	54	70	46	151
GRABARKA	05-01-1-02-79 -d -00	IIIAU	118	58	87	42	205
GRABARKA	05-01-1-02-79 -l -00	TPP	42	98	1	2	43
GRABARKA	05-01-1-02-80 -a -00	TPP	39	98	1	3	40
GRABARKA	05-01-1-02-80 -f -00	TPP	250	96	10	4	260
GRABARKA	05-01-1-02-80 -h -00	TPP	48	96	2	4	50
GRABARKA	05-01-1-02-80 -k -00	TPP	98	95	5	5	103
GRABARKA	05-01-1-02-80 -l -00	TPP	63	88	9	13	72
GRABARKA	05-01-1-02-80 -m -00	IIB	116	58	83	42	199
GRABARKA	05-01-1-02-86 -b -00	TWP	85	100			85
GRABARKA	05-01-1-02-95 -a -00	TPP	405	99	5	1	410
GRABARKA	05-01-1-02-95 -c -00	IIB	646	97	21	3	667
GRABARKA	05-01-1-02-97 -a -00	IIB	582	82	126	18	708
GRABARKA	05-01-1-02-99 -b -00	IIIB	310	85	54	15	364
		Suma:	**6 132**	**86**	**1 012**	**14**	**7 144**

Informacja o optymalnej technologii pozyskania drewna (potencjał)

Pakiet: 3

Leśnictwo	Adres leśny	Grupa czynn.	Pozyskanie maszynowe [m3]	%	Pozyskanie ręczne [m3]	%	Razem [m3]
RUDKA	05-01-1-03- - -	PR	40	100			40
RUDKA	05-01-1-03- - -	PTP	40	100			40
RUDKA	05-01-1-03- - -	PTW	10	100			10
RUDKA	05-01-1-03-10 -c -00	PRZEST	13	100			13
RUDKA	05-01-1-03-12 -f -00	PRZEST	57	100			57
RUDKA	05-01-1-03-14 -d -00	IIIAU	278	48	307	52	585
RUDKA	05-01-1-03-15 -c -00	TWP	370	99	5	1	375
RUDKA	05-01-1-03-17 -a -00	TWP			275	100	275
RUDKA	05-01-1-03-18 -d -00	TPP	230	100			230
RUDKA	05-01-1-03-23 -a -00	TPP	127	93	10	7	137
RUDKA	05-01-1-03-23 -c -00	PRZEST	70	100			70
RUDKA	05-01-1-03-23 -g -00	TPP	57	79	15	21	72
RUDKA	05-01-1-03-38 -b -00	IIIAU	885	85	155	15	1 040
RUDKA	05-01-1-03-39 -a -00	TPP	720	93	55	7	775
RUDKA	05-01-1-03-3 -a -00	TWP	290	97	10	3	300
RUDKA	05-01-1-03-3 -d -00	TPP	825	100			825
RUDKA	05-01-1-03-41 -d -00	IIB	178	76	55	24	233
RUDKA	05-01-1-03-42 -b -00	IIIAU	240	75	80	25	320
RUDKA	05-01-1-03-42 -h -00	TPP	315	93	22	7	337
RUDKA	05-01-1-03-4 -b -00	TPP	263	100			263
RUDKA	05-01-1-03-4 -d -00	TPP	545	100			545
RUDKA	05-01-1-03-5 -c -00	TPP	150	95	8	5	158
RUDKA	05-01-1-03-5 -j -00	TPP	465	99	5	1	470
RUDKA	05-01-1-03-6 -f -00	TPP	285	97	10	3	295
		Suma:	**6 453**	**86**	**1 012**	**14**	**7 465**

Informacja o optymalnej technologii pozyskania drewna (potencjał)

Pakiet: 4

Leśnictwo	Adres leśny	Grupa czynn.	Pozyskanie maszynowe [m3]	%	Pozyskanie ręczne [m3]	%	Razem [m3]
SZADEK	05-01-2-10- - -	PR	40	100			40
SZADEK	05-01-2-10- - -	PTP	50	83	10	17	60
SZADEK	05-01-2-10- - -	PTW	20	100			20
SZADEK	05-01-2-10-150 -c -00	TPP	135	77	40	23	175
SZADEK	05-01-2-10-151 -c -00	TWP	131	65	70	35	201
SZADEK	05-01-2-10-153 -c -00	TPP	560	97	15	3	575
SZADEK	05-01-2-10-153 -d -00	TPP	34	94	2	6	36
SZADEK	05-01-2-10-162 -d -00	TWP			90	100	90
SZADEK	05-01-2-10-164 -f -00	IIIB	389	66	196	34	585
SZADEK	05-01-2-10-164 -g -00	IIIB	316	91	32	9	348
SZADEK	05-01-2-10-165 -c -00	IIIB	1 109	77	333	23	1 442
SZADEK	05-01-2-10-165 -d -00	IIIB	410	69	183	31	593
SZADEK	05-01-2-10-167 -c -00	TPP	300	100			300
SZADEK	05-01-2-10-167 -d -00	TWP			255	100	255
SZADEK	05-01-2-10-191 -f -00	TWP	35	100			35
SZADEK	05-01-2-10-191 -h -00	TWP	45	96	2	4	47
SZADEK	05-01-2-10-210 -a -00	IIIAU	453	79	123	21	576
SZADEK	05-01-2-10-213 -b -00	TPP	155	89	20	11	175
SZADEK	05-01-2-10-213 -c -00	TPP	135	77	40	23	175
SZADEK	05-01-2-10-214 -d -00	TWP	160	100			160
SZADEK	05-01-2-10-225 -b -00	TWP			115	100	115
SZADEK	05-01-2-10-226 -c -00	IIIAU	487	63	285	37	772
SZADEK	05-01-2-10-227 -c -00	TWP	70	67	35	33	105
SZADEK	05-01-2-10-227 -d -00	TWP			28	100	28
SZADEK	05-01-2-10-233 -b -00	TWP			210	100	210
SZADEK	05-01-2-10-242 -b -00	TWP			60	100	60
SZADEK	05-01-2-10-242 -c -00	TWP			85	100	85
SZADEK	05-01-2-10-244 -a -00	TWP			51	100	51
SZADEK	05-01-2-10-244 -i -00	TWP			40	100	40
SZADEK	05-01-2-10-253 -g -00	IIIAU	925	84	176	16	1 101
SZADEK	05-01-2-10-254 -c -00	TPP	50	65	27	35	77
SZADEK	05-01-2-10-277 -a -00	IIIB	316	72	123	28	439
		Suma:	**6 325**	**71**	**2 646**	**29**	**8 971**

Informacja o optymalnej technologii pozyskania drewna (potencjał)

Pakiet: 5

Leśnictwo	Adres leśny	Grupa czynn.	Pozyskanie maszynowe [m3]	%	Pozyskanie ręczne [m3]	%	Razem [m3]
ZAŚCIANEK	05-01-1-05- - -	PR	40	100			40
ZAŚCIANEK	05-01-1-05- - -	PTP	40	100			40
ZAŚCIANEK	05-01-1-05- - -	PTW	10	100			10
ZAŚCIANEK	05-01-1-05-254 -h -00	TPP	140	100			140
ZAŚCIANEK	05-01-1-05-254 -i -00	TWP			42	100	42
ZAŚCIANEK	05-01-1-05-259 -g -00	TPP	225	100			225
ZAŚCIANEK	05-01-1-05-260 -c -00	TPP	244	99	3	1	247
ZAŚCIANEK	05-01-1-05-260 -g -00	TPP	304	98	5	2	309
ZAŚCIANEK	05-01-1-05-261 -b -00	IIIB	749	95	40	5	789
ZAŚCIANEK	05-01-1-05-261 -c -00	TPP	200	81	46	19	246
ZAŚCIANEK	05-01-1-05-264 -f -00	PRZEST	58	100			58
ZAŚCIANEK	05-01-1-05-264 -g -00	TPP	147	96	6	4	153
ZAŚCIANEK	05-01-1-05-265 -b -01	PRZEST	86	100			86
ZAŚCIANEK	05-01-1-05-266 -d -00	IIB	193	95	11	5	204
ZAŚCIANEK	05-01-1-05-266 -g -00	TWP			85	100	85
ZAŚCIANEK	05-01-1-05-266 -h -00	IIB	439	97	12	3	451
ZAŚCIANEK	05-01-1-05-267 -k -00	IIIB	457	85	78	15	535
ZAŚCIANEK	05-01-1-05-26 -c -00	IIIAU	730	84	141	16	871
ZAŚCIANEK	05-01-1-05-288 -a -00	TPP	365	100			365
ZAŚCIANEK	05-01-1-05-288 -c -00	TPP	168	100			168
ZAŚCIANEK	05-01-1-05-288 -d -00	TWP	37	100			37
ZAŚCIANEK	05-01-1-05-288 -g -00	TPP	30	100			30
ZAŚCIANEK	05-01-1-05-288 -h -00	TPP	120	100			120
ZAŚCIANEK	05-01-1-05-288 -j -00	TPP	1 400	100			1 400
ZAŚCIANEK	05-01-1-05-28 -a -00	TWP			210	100	210
ZAŚCIANEK	05-01-1-05-31 -b -00	TPP	313	100			313
ZAŚCIANEK	05-01-1-05-32 -b -00	IIB	1 070	94	74	6	1 144
ZAŚCIANEK	05-01-1-05-34 -a -00	TPP	49	100			49
ZAŚCIANEK	05-01-1-05-35 -d -00	IIIB	293	95	14	5	307
		Suma:	**7 907**	**91**	**767**	**9**	**8 674**

Informacja o optymalnej technologii pozyskania drewna (potencjał)

Pakiet: 6

Leśnictwo	Adres leśny	Grupa czynn.	Pozyskanie maszynowe [m3]	%	Pozyskanie ręczne [m3]	%	Razem [m3]
KONSTANTYNÓW	05-01-2-06- - -	PR	40	100			40
KONSTANTYNÓW	05-01-2-06- - -	PTP	50	91	5	9	55
KONSTANTYNÓW	05-01-2-06- - -	PTW	10	100			10
KONSTANTYNÓW	05-01-2-06-14 -b -00	IIIAU	1 097	95	60	5	1 157
KONSTANTYNÓW	05-01-2-06-18A -a -00	TPP			591	100	591
KONSTANTYNÓW	05-01-2-06-18B -a -00	TPP	593	98	11	2	604
KONSTANTYNÓW	05-01-2-06-18B -f -00	TWP	190	100			190
KONSTANTYNÓW	05-01-2-06-18B -g -00	TWP	130	97	4	3	134
KONSTANTYNÓW	05-01-2-06-18B -h -00	TWP			79	100	79
KONSTANTYNÓW	05-01-2-06-42 -d -00	IIIB	574	86	92	14	666
KONSTANTYNÓW	05-01-2-06-43 -c -00	IIIB	578	84	113	16	691
KONSTANTYNÓW	05-01-2-06-44 -c -00	IIIB	722	93	57	7	779
KONSTANTYNÓW	05-01-2-06-45 -c -00	IIIB	640	91	61	9	701
KONSTANTYNÓW	05-01-2-06-45 -f -00	TPP	57	47	64	53	121
KONSTANTYNÓW	05-01-2-06-47 -a -00	TPP			136	100	136
KONSTANTYNÓW	05-01-2-06-48 -c -00	IIIB	749	95	41	5	790
KONSTANTYNÓW	05-01-2-06-49 -f -00	TPP	630	100	3	0	633
KONSTANTYNÓW	05-01-2-06-50 -a -00	TPP	1 100	98	20	2	1 120
KONSTANTYNÓW	05-01-2-06-51 -b -00	TPP	67	26	192	74	259
KONSTANTYNÓW	05-01-2-06-57 -a -00	TPP	150	54	130	46	280
KONSTANTYNÓW	05-01-2-06-57 -b -00	TPP	314	98	7	2	321
KONSTANTYNÓW	05-01-2-06-58 -f -00	TWP			103	100	103
KONSTANTYNÓW	05-01-2-06-59 -c -00	IIIB	595	92	53	8	648
KONSTANTYNÓW	05-01-2-06-62 -f -00	TPP	127	98	2	2	129

Załącznik nr 2.3.6. do SWZ

Informacja o optymalnej technologii pozyskania drewna (potencjał)

Leśnictwo	Adres leśny	Grupa czynn.	Pozyskanie maszynowe [m3]	%	Pozyskanie ręczne [m3]	%	Razem [m3]
KONSTANTYNÓW	05-01-2-06-63 -f -00	IIIB	700	89	87	11	787
		Suma:	**9 113**	**83**	**1 911**	**17**	**11 024**

Informacja o optymalnej technologii pozyskania drewna (potencjał)

Pakiet: 7

Leśnictwo	Adres leśny	Grupa czynn.	Pozyskanie maszynowe [m3]	%	Pozyskanie ręczne [m3]	%	Razem [m3]
CIELEŚNICA	05-01-2-07- - -	PR	40	100			40
CIELEŚNICA	05-01-2-07- - -	PTP	50	83	10	17	60
CIELEŚNICA	05-01-2-07- - -	PTW	10	100			10
CIELEŚNICA	05-01-2-07-107 -f -00	IIIB	610	96	25	4	635
CIELEŚNICA	05-01-2-07-110 -a -00	IIIB	517	75	170	25	687
CIELEŚNICA	05-01-2-07-110 -b -00	IIIB	584	88	83	12	667
CIELEŚNICA	05-01-2-07-110 -c -00	TPP	75	48	82	52	157
CIELEŚNICA	05-01-2-07-111 -b -00	TPP	184	84	35	16	219
CIELEŚNICA	05-01-2-07-111 -d -00	TPP			57	100	57
CIELEŚNICA	05-01-2-07-112 -c -00	IIIB	736	91	69	9	805
CIELEŚNICA	05-01-2-07-114 -d -00	TPP	35	45	42	55	77
CIELEŚNICA	05-01-2-07-85 -a -00	IIB	588	97	19	3	607
CIELEŚNICA	05-01-2-07-85 -i -00	TPP			47	100	47
CIELEŚNICA	05-01-2-07-85 -l -00	IIIAU	491	97	13	3	504
CIELEŚNICA	05-01-2-07-86 -a -00	TWP			150	100	150
CIELEŚNICA	05-01-2-07-86 -d -00	IIB	168	93	12	7	180
CIELEŚNICA	05-01-2-07-86 -f -00	TPP			61	100	61
CIELEŚNICA	05-01-2-07-86 -g -00	TPP			600	100	600
CIELEŚNICA	05-01-2-07-86 -h -00	TPP			50	100	50
CIELEŚNICA	05-01-2-07-87 -g -00	IIIB	368	97	10	3	378
CIELEŚNICA	05-01-2-07-93 -g -00	TWP	164	100			164
CIELEŚNICA	05-01-2-07-93 -k -00	TPP	68	82	15	18	83
CIELEŚNICA	05-01-2-07-96 -a -00	IIIB	305	97	9	3	314
CIELEŚNICA	05-01-2-07-97 -h -00	TPP	165	100			165
CIELEŚNICA	05-01-2-07-97 -i -00	TPP	170	100			170
CIELEŚNICA	05-01-2-07-97 -j -00	TWP			161	100	161
CIELEŚNICA	05-01-2-07-99 -d -00	TPP	575	100			575
		Suma:	**5 903**	**77**	**1 720**	**23**	**7 623**

Informacja o optymalnej technologii pozyskania drewna (potencjał)

Pakiet: 8

Leśnictwo	Adres leśny	Grupa czynn.	Pozyskanie maszynowe [m3]	%	Pozyskanie ręczne [m3]	%	Razem [m3]
SERWIN	05-01-2-08- - -	PR	40	100			40
SERWIN	05-01-2-08- - -	PTP	40	100			40
SERWIN	05-01-2-08- - -	PTW	10	100			10
SERWIN	05-01-2-08-126 -a -00	TPP	1 290	100			1 290
SERWIN	05-01-2-08-143 -a -00	TWP			252	100	252
SERWIN	05-01-2-08-145 -d -00	TWP			20	100	20
SERWIN	05-01-2-08-184 -c -00	IIIAU	598	90	63	10	661
SERWIN	05-01-2-08-187 -d -00	IIIB	321	58	232	42	553
SERWIN	05-01-2-08-188 -a -00	TPP	215	70	92	30	307
SERWIN	05-01-2-08-188 -b -00	TWP	55	37	95	63	150
SERWIN	05-01-2-08-189 -b -00	IIIAU	76	35	139	65	215
SERWIN	05-01-2-08-189 -g -00	IIIB	79	50	78	50	157
SERWIN	05-01-2-08-189 -h -00	IIIAU	283	68	131	32	414
SERWIN	05-01-2-08-204 -c -00	IIIB	904	96	36	4	940
SERWIN	05-01-2-08-313 -l -00	TPP	1 070	100			1 070
SERWIN	05-01-2-08-314A -c -00	TPP	40	100			40
SERWIN	05-01-2-08-315A -a -00	TPP	280	100			280
SERWIN	05-01-2-08-315A -b -00	TPP	340	100			340
SERWIN	05-01-2-08-315A -c -00	TPP	120	100			120
SERWIN	05-01-2-08-315A -d -00	TPP	350	100			350
SERWIN	05-01-2-08-315A -f -00	TPP	130	100			130
		Suma:	**6 241**	**85**	**1 138**	**15**	**7 379**

Informacja o optymalnej technologii pozyskania drewna (potencjał)

Pakiet: 9

Leśnictwo	Adres leśny	Grupa czynn.	Pozyskanie maszynowe [m3]	%	Pozyskanie ręczne [m3]	%	Razem [m3]
KNIEJÓWKA	05-01-2-09- - -	PR	40	100			40
KNIEJÓWKA	05-01-2-09- - -	PTP	40	100			40
KNIEJÓWKA	05-01-2-09- - -	PTW	10	100			10
KNIEJÓWKA	05-01-2-09-197 -d -00	IIIAU	434	88	57	12	491
KNIEJÓWKA	05-01-2-09-197 -m -00	IIIAU	148	80	37	20	185
KNIEJÓWKA	05-01-2-09-198 -d -00	TPP	137	100			137
KNIEJÓWKA	05-01-2-09-199 -c -00	TPP	270	98	5	2	275
KNIEJÓWKA	05-01-2-09-200 -a -00	TPP	72	94	5	6	77
KNIEJÓWKA	05-01-2-09-201 -a -00	TWP			116	100	116
KNIEJÓWKA	05-01-2-09-215 -g -00	TWP	100	100			100
KNIEJÓWKA	05-01-2-09-215 -h -00	TPP	282	99	2	1	284
KNIEJÓWKA	05-01-2-09-216 -d -00	TWP	40	80	10	20	50
KNIEJÓWKA	05-01-2-09-216 -f -00	TWP			105	100	105
KNIEJÓWKA	05-01-2-09-217 -a -00	TWP	55	92	5	8	60
KNIEJÓWKA	05-01-2-09-217 -b -00	TPP	38	66	20	34	58
KNIEJÓWKA	05-01-2-09-217 -c -00	TPP	368	100			368
KNIEJÓWKA	05-01-2-09-217 -d -00	TPP	164	99	1	1	165
KNIEJÓWKA	05-01-2-09-217 -g -00	TPP	73	100			73
KNIEJÓWKA	05-01-2-09-218 -d -00	TPP	73	100			73
KNIEJÓWKA	05-01-2-09-219 -d -00	TPN	359	95	17	5	376
KNIEJÓWKA	05-01-2-09-219 -h -00	TPP	105	100			105
KNIEJÓWKA	05-01-2-09-220 -b -00	TPP	340	97	10	3	350
KNIEJÓWKA	05-01-2-09-221 -a -00	TPP	340	93	27	7	367
KNIEJÓWKA	05-01-2-09-221 -f -00	TPP	319	96	15	4	334
KNIEJÓWKA	05-01-2-09-235 -d -00	TPP	341	98	6	2	347
KNIEJÓWKA	05-01-2-09-236 -c -00	TPP	305	100			305
KNIEJÓWKA	05-01-2-09-246 -f -00	IIB	921	99	13	1	934
KNIEJÓWKA	05-01-2-09-256 -f -00	IIIAU	570	78	158	22	728
KNIEJÓWKA	05-01-2-09-256 -n -00	IIB	221	95	11	5	232
KNIEJÓWKA	05-01-2-09-257 -b -00	IIB	95	94	6	6	101
KNIEJÓWKA	05-01-2-09-257 -g -00	IIIAU	1 215	90	133	10	1 348
KNIEJÓWKA	05-01-2-09-266A -c -00	TWP	37	65	20	35	57
KNIEJÓWKA	05-01-2-09-266A -d -00	TWP			45	100	45
KNIEJÓWKA	05-01-2-09-268 -d -00	PRZEST	124	100			124
		Suma:	**7 636**	**90**	**824**	**10**	**8 460**

Informacja o optymalnym wariancie pozyskania drewna

Pakiet: 1

Leśnictwo	Adres leśny	Grupa czynn.	Wariant
LEŚNA PODLASKA	05-01-2-11- - -	PR	1ab
LEŚNA PODLASKA	05-01-2-11- - -	PTP	1ab
LEŚNA PODLASKA	05-01-2-11- - -	PTW	1ab
LEŚNA PODLASKA	05-01-2-11-80 -d -00	IIIAU	3ab
LEŚNA PODLASKA	05-01-2-11-81 -a -00	TWP	3ab
LEŚNA PODLASKA	05-01-2-11-82 -b -00	TWP	3a
LEŚNA PODLASKA	05-01-2-11-82 -g -00	TWP	3ab
LEŚNA PODLASKA	05-01-2-11-83 -a -00	IIIAU	3ab
LEŚNA PODLASKA	05-01-2-11-83 -c -00	IIIAU	3ab
LEŚNA PODLASKA	05-01-2-11-118 -c -00	TPP	1a
LEŚNA PODLASKA	05-01-2-11-118 -d -00	TPP	3ab
LEŚNA PODLASKA	05-01-2-11-121 -a -00	TPP	1ab
LEŚNA PODLASKA	05-01-2-11-121 -b -00	TPP	1a
LEŚNA PODLASKA	05-01-2-11-122 -b -00	TWP	1a
LEŚNA PODLASKA	05-01-2-11-122 -c -00	TWP	1a
LEŚNA PODLASKA	05-01-2-11-122 -d -00	IIIAU	1ab
LEŚNA PODLASKA	05-01-2-11-122 -g -00	TPP	3ab
LEŚNA PODLASKA	05-01-2-11-122 -h -00	TWP	3ab
LEŚNA PODLASKA	05-01-2-11-157A -a -00	IIIB	3ab
LEŚNA PODLASKA	05-01-2-11-157A -b -00	IIIB	1ab
LEŚNA PODLASKA	05-01-2-11-281 -d -00	TWP	1a
LEŚNA PODLASKA	05-01-2-11-289 -b -00	IIIAU	1ab
LEŚNA PODLASKA	05-01-2-11-291A -a -00	TWP	1a
LEŚNA PODLASKA	05-01-2-11-291A -b -00	TPP	1ab
LEŚNA PODLASKA	05-01-2-11-292 -a -00	TWP	1a

Załącznik nr 2.3.7. do SWZ

Informacja o optymalnym wariancie pozyskania drewna

Leśnictwo	Adres leśny	Grupa czynn.	Wariant
LEŚNA PODLASKA	05-01-2-11-292 -b -00	TPP	3ab
LEŚNA PODLASKA	05-01-2-11-292 -d -00	TWP	1ab
LEŚNA PODLASKA	05-01-2-11-295 -b -00	IIB	3ab
LEŚNA PODLASKA	05-01-2-11-308 -b -00	TPP	2ab
LEŚNA PODLASKA	05-01-2-11-308 -f -00	TPP	3ab
LEŚNA PODLASKA	05-01-2-11-308 -g -00	TPP	3ab

Warianty pozyskania drewna ręczno-maszynowo (pilarkami)

Wariant 1a.

Całość masy (ilości drewna) do pozyskania wyrabiana jest na sortymenty przy pniu. Sortymenty stosowe są znoszone w wiązki w celu ułatwienia mechanicznego załadunku. Wszystkie sortymenty są zrywane bezpośrednio do miejsca wywozu.

Wariant 2a.

Dłużyce i kłody wyrabiane są przy pniu i zrywane bezpośrednio do miejsca wywozu. Pozostałe drewno na sortymenty stosowe jest zrywane w całej długości do placu przy stałym szlaku zrywkowym i tam wyrabiane na poszczególne sortymenty (w tym pojedynczo mogą być cienkie kłody). Wyrobione sortymenty stosowe są następnie zrywane do miejsca wywozu i tam układane mechanicznie w stosy.

Wariant 3a.

Dłużyce i kłody w całości wyrabiane są przy pniu i zrywane do miejsca wywozu. Drewno na sortymenty stosowe jak w wariancie 2, jest zrywane w całej długości do placu przy drodze wywozowej i tam wyrabiane na poszczególne sortymenty i układane ręcznie w stosy.

Warianty pozyskania drewna mechanicznie i ręczno-maszynowo

Wariant 1ab.

Całość gatunków iglastych pozyskiwana i wyrabiana jest mechanicznie przy pniu. Gatunki liściaste przewidziane są do pozyskania pilarkami tak jak w wariancie 1a.

Wariant 2ab.

Całość gatunków iglastych pozyskiwana i wyrabiana jest mechanicznie przy pniu. Gatunki liściaste przewidziane są do pozyskania pilarkami i wyrabiane tak jak w wariancie 2a.

Informacja o optymalnym wariancie pozyskania drewna

Wariant 3ab.

Całość gatunków iglastych pozyskiwana i wyrabiana jest mechanicznie przy pniu. Gatunki liściaste przewidziane są do pozyskania pilarkami i wyrabiane tak jak w wariancie 3a.

Należy zwrócić uwagę, iż siódma kombinacja – pozyskanie drewna wyłącznie mechanicznie „1b" – nie wymaga oddzielnego traktowania, ponieważ jest wyliczana tak samo jak wariant 1ab, tylko nie występuje pozyskanie ręczno-maszynowe (pilarkami).

Ograniczenia występujące na pozycji cięć

Na wybór optymalnego wariantu składa się analiza szacunku brakarskiego. W trakcie jego sporządzania istnieje możliwość odnotowania określonych ograniczeń, które eliminują pracę w danym wariancie technologicznym. Listę ograniczeń i ich oddziaływanie na wynik optymalizacji przedstawia poniższe zestawienie:

1. Wymagane pozyskanie wyłącznie pilarką.

Wskazanie eliminuje możliwość stosowania wariantów „b" z wykonaniem mechanicznym (harwesterami i innymi z głowicą ścinkową).

2. Brak miejsca do manipulacji sortymentów stosowych przy leśnym stałym szlaku.

Wskazanie eliminuje możliwość stosowania wariantów nr 2 – z dogodnym do manipulacji miejscu przy leśnym szlaku stałym na trasie pomiędzy leśnym szlakiem czasowym a miejscem, z którego przewidywany jest wywóz drewna.

3. Brak miejsca do manipulacji sortymentów stosowych przy drodze wywozowej

Wskazanie eliminuje możliwość stosowania wariantów nr 3 – z wyrobieniem sortymentów stosowych w miejscu składowania surowca do ostatecznego wywozu.

Informacja o optymalnym wariancie pozyskania drewna

Pakiet: 2

Leśnictwo	Adres leśny	Grupa czynn.	Wariant
GRABARKA	05-01-1-02- - -	PR	1ab
GRABARKA	05-01-1-02- - -	PTP	1ab
GRABARKA	05-01-1-02- - -	PTW	1ab
GRABARKA	05-01-1-02-48A -c -00	TPP	1ab
GRABARKA	05-01-1-02-51A -a -00	TWP	3ab
GRABARKA	05-01-1-02-52B -a -00	TWP	1a
GRABARKA	05-01-1-02-52B -c -00	TWP	3ab
GRABARKA	05-01-1-02-56 -f -00	IIIAU	3ab
GRABARKA	05-01-1-02-56A -f -00	TWP	1ab
GRABARKA	05-01-1-02-59 -a -00	TPP	3ab
GRABARKA	05-01-1-02-61 -f -00	TPP	3ab
GRABARKA	05-01-1-02-61 -g -00	TWP	1a
GRABARKA	05-01-1-02-61 -h -00	TWP	1a
GRABARKA	05-01-1-02-63 -d -00	IIIB	3ab
GRABARKA	05-01-1-02-65 -c -00	IIB	1ab
GRABARKA	05-01-1-02-65 -g -00	IIIB	1ab
GRABARKA	05-01-1-02-66 -b -00	TWP	1a
GRABARKA	05-01-1-02-71 -h -00	IIIAU	3ab
GRABARKA	05-01-1-02-71A -g -00	TWP	3ab
GRABARKA	05-01-1-02-77 -b -00	TWP	3ab
GRABARKA	05-01-1-02-79 -d -00	IIIAU	1ab
GRABARKA	05-01-1-02-79 -l -00	TPP	3ab
GRABARKA	05-01-1-02-80 -a -00	TPP	3ab
GRABARKA	05-01-1-02-80 -f -00	TPP	3ab
GRABARKA	05-01-1-02-80 -h -00	TPP	3ab
GRABARKA	05-01-1-02-80 -k -00	TPP	3ab
GRABARKA	05-01-1-02-80 -l -00	TPP	3ab
GRABARKA	05-01-1-02-80 -m -00	IIB	1ab
GRABARKA	05-01-1-02-86 -b -00	TWP	1ab
GRABARKA	05-01-1-02-95 -a -00	TPP	3ab
GRABARKA	05-01-1-02-95 -c -00	IIB	3ab
GRABARKA	05-01-1-02-97 -a -00	IIB	1ab
GRABARKA	05-01-1-02-99 -b -00	IIIB	1ab
GRABARKA	05-01-1-02-101 -a -00	IIB	3ab
GRABARKA	05-01-1-02-101C -y -00	IIB	3ab

Warianty pozyskania drewna ręczno-maszynowo (pilarkami)

Informacja o optymalnym wariancie pozyskania drewna

Wariant 1a.

Całość masy (ilości drewna) do pozyskania wyrabiana jest na sortymenty przy pniu. Sortymenty stosowe są znoszone w wiązki w celu ułatwienia mechanicznego załadunku. Wszystkie sortymenty są zrywane bezpośrednio do miejsca wywozu.

Wariant 2a.

Dłużyce i kłody wyrabiane są przy pniu i zrywane bezpośrednio do miejsca wywozu. Pozostałe drewno na sortymenty stosowe jest zrywane w całej długości do placu przy stałym szlaku zrywkowym i tam wyrabiane na poszczególne sortymenty (w tym pojedynczo mogą być cienkie kłody). Wyrobione sortymenty stosowe są następnie zrywane do miejsca wywozu i tam układane mechanicznie w stosy.

Wariant 3a.

Dłużyce i kłody w całości wyrabiane są przy pniu i zrywane do miejsca wywozu. Drewno na sortymenty stosowe jak w wariancie 2, jest zrywane w całej długości do placu przy drodze wywozowej i tam wyrabiane na poszczególne sortymenty i układane ręcznie w stosy.

Warianty pozyskania drewna mechanicznie i ręczno-maszynowo

Wariant 1ab.

Całość gatunków iglastych pozyskiwana i wyrabiana jest mechanicznie przy pniu. Gatunki liściaste przewidziane są do pozyskania pilarkami tak jak w wariancie 1a.

Wariant 2ab.

Całość gatunków iglastych pozyskiwana i wyrabiana jest mechanicznie przy pniu. Gatunki liściaste przewidziane są do pozyskania pilarkami i wyrabiane tak jak w wariancie 2a.

Wariant 3ab.

Całość gatunków iglastych pozyskiwana i wyrabiana jest mechanicznie przy pniu. Gatunki liściaste przewidziane są do pozyskania pilarkami i wyrabiane tak jak w wariancie 3a.

Należy zwrócić uwagę, iż siódma kombinacja – pozyskanie drewna wyłącznie mechanicznie „1b” – nie wymaga oddzielnego traktowania, ponieważ jest wyliczana tak samo jak wariant 1ab, tylko nie występuje pozyskanie ręczno-maszynowe (pilarkami).

Ograniczenia występujące na pozycji cięć

Na wybór optymalnego wariantu składa się analiza szacunku brakarskiego. W trakcie jego sporządzania istnieje możliwość odnotowania określonych ograniczeń, które eliminują pracę w danym wariancie technologicznym. Listę ograniczeń i ich oddziaływanie na wynik optymalizacji przedstawia poniższe zestawienie:

1. Wymagane pozyskanie wyłącznie pilarką.

Wskazanie eliminuje możliwość stosowania wariantów „b” z wykonaniem mechanicznym (harwesterami i innymi z głowicą ścinkową).

Informacja o optymalnym wariancie pozyskania drewna

2. Brak miejsca do manipulacji sortymentów stosowych przy leśnym stałym szlaku.

Wskazanie eliminuje możliwość stosowania wariantów nr 2 – z dogodnym do manipulacji miejscu przy leśnym szlaku stałym na trasie pomiędzy leśnym szlakiem czasowym a miejscem, z którego przewidywany jest wywóz drewna.

3. Brak miejsca do manipulacji sortymentów stosowych przy drodze wywozowej

Wskazanie eliminuje możliwość stosowania wariantów nr 3 – z wyrobieniem sortymentów stosowych w miejscu składowania surowca do ostatecznego wywozu.

Informacja o optymalnym wariancie pozyskania drewna

Pakiet: 3

Leśnictwo	Adres leśny	Grupa czynn.	Wariant
RUDKA	05-01-1-03- - -	PR	1ab
RUDKA	05-01-1-03- - -	PTP	1ab
RUDKA	05-01-1-03- - -	PTW	1ab
RUDKA	05-01-1-03-3 -a -00	TWP	3ab
RUDKA	05-01-1-03-3 -d -00	TPP	1ab
RUDKA	05-01-1-03-4 -b -00	TPP	1ab
RUDKA	05-01-1-03-4 -d -00	TPP	1ab
RUDKA	05-01-1-03-5 -c -00	TPP	3ab
RUDKA	05-01-1-03-5 -j -00	TPP	3ab
RUDKA	05-01-1-03-6 -f -00	TPP	3ab
RUDKA	05-01-1-03-10 -c -00	PRZEST	1ab
RUDKA	05-01-1-03-12 -f -00	PRZEST	1ab
RUDKA	05-01-1-03-14 -d -00	IIIAU	1ab
RUDKA	05-01-1-03-15 -c -00	TWP	3ab
RUDKA	05-01-1-03-17 -a -00	TWP	1a
RUDKA	05-01-1-03-18 -d -00	TPP	1ab
RUDKA	05-01-1-03-23 -a -00	TPP	3ab
RUDKA	05-01-1-03-23 -c -00	PRZEST	1ab
RUDKA	05-01-1-03-23 -g -00	TPP	3ab
RUDKA	05-01-1-03-38 -b -00	IIIAU	1ab
RUDKA	05-01-1-03-39 -a -00	TPP	3ab
RUDKA	05-01-1-03-41 -d -00	IIB	1ab
RUDKA	05-01-1-03-42 -b -00	IIIAU	1ab
RUDKA	05-01-1-03-42 -h -00	TPP	3ab

Warianty pozyskania drewna ręczno-maszynowo (pilarkami)

Wariant 1a.

Całość masy (ilości drewna) do pozyskania wyrabiana jest na sortymenty przy pniu. Sortymenty stosowe są znoszone w wiązki w celu ułatwienia mechanicznego załadunku. Wszystkie sortymenty są zrywane bezpośrednio do miejsca wywozu.

Wariant 2a.

Dłużyce i kłody wyrabiane są przy pniu i zrywane bezpośrednio do miejsca wywozu. Pozostałe drewno na sortymenty stosowe jest zrywane w całej długości do placu przy stałym szlaku zrywkowym i tam wyrabiane na poszczególne sortymenty (w tym pojedynczo mogą być cienkie kłody). Wyrobione sortymenty stosowe są następnie zrywane do miejsca wywozu i tam układane mechanicznie w stosy.

Informacja o optymalnym wariancie pozyskania drewna

Wariant 3a.

Dłużyce i kłody w całości wyrabiane są przy pniu i zrywane do miejsca wywozu. Drewno na sortymenty stosowe jak w wariancie 2, jest zrywane w całej długości do placu przy drodze wywozowej i tam wyrabiane na poszczególne sortymenty i układane ręcznie w stosy.

Warianty pozyskania drewna mechanicznie i ręczno-maszynowo

Wariant 1ab.

Całość gatunków iglastych pozyskiwana i wyrabiana jest mechanicznie przy pniu. Gatunki liściaste przewidziane są do pozyskania pilarkami tak jak w wariancie 1a.

Wariant 2ab.

Całość gatunków iglastych pozyskiwana i wyrabiana jest mechanicznie przy pniu. Gatunki liściaste przewidziane są do pozyskania pilarkami i wyrabiane tak jak w wariancie 2a.

Wariant 3ab.

Całość gatunków iglastych pozyskiwana i wyrabiana jest mechanicznie przy pniu. Gatunki liściaste przewidziane są do pozyskania pilarkami i wyrabiane tak jak w wariancie 3a.

Należy zwrócić uwagę, iż siódma kombinacja – pozyskanie drewna wyłącznie mechanicznie „1b” – nie wymaga oddzielnego traktowania, ponieważ jest wyliczana tak samo jak wariant 1ab, tylko nie występuje pozyskanie ręczno-maszynowe (pilarkami).

Ograniczenia występujące na pozycji cięć

Na wybór optymalnego wariantu składa się analiza szacunku brakarskiego. W trakcie jego sporządzania istnieje możliwość odnotowania określonych ograniczeń, które eliminują pracę w danym wariancie technologicznym. Listę ograniczeń i ich oddziaływanie na wynik optymalizacji przedstawia poniższe zestawienie:

1. Wymagane pozyskanie wyłącznie pilarką.

Wskazanie eliminuje możliwość stosowania wariantów „b” z wykonaniem mechanicznym (harwesterami i innymi z głowicą ścinkową).

2. Brak miejsca do manipulacji sortymentów stosowych przy leśnym stałym szlaku.

Wskazanie eliminuje możliwość stosowania wariantów nr 2 – z dogodnym do manipulacji miejscu przy leśnym szlaku

3. Brak miejsca do manipulacji sortymentów stosowych przy drodze wywozowej

Wskazanie eliminuje możliwość stosowania wariantów nr 3 – z wyrobieniem sortymentów stosowych w miejscu składowania surowca do ostatecznego wywozu.

Informacja o optymalnym wariancie pozyskania drewna

Pakiet: 4

Leśnictwo	Adres leśny	Grupa czynn.	Wariant
SZADEK	05-01-2-10- - -	PR	1ab
SZADEK	05-01-2-10- - -	PTP	3ab
SZADEK	05-01-2-10- - -	PTW	1ab
SZADEK	05-01-2-10-150 -c -00	TPP	2ab
SZADEK	05-01-2-10-151 -c -00	TWP	3ab
SZADEK	05-01-2-10-153 -c -00	TPP	3ab
SZADEK	05-01-2-10-153 -d -00	TPP	3ab
SZADEK	05-01-2-10-162 -d -00	TWP	1a
SZADEK	05-01-2-10-164 -f -00	IIIB	1ab
SZADEK	05-01-2-10-164 -g -00	IIIB	1ab
SZADEK	05-01-2-10-165 -c -00	IIIB	1ab
SZADEK	05-01-2-10-165 -d -00	IIIB	1ab
SZADEK	05-01-2-10-167 -c -00	TPP	1ab
SZADEK	05-01-2-10-167 -d -00	TWP	1a
SZADEK	05-01-2-10-191 -f -00	TWP	1ab
SZADEK	05-01-2-10-191 -h -00	TWP	3ab
SZADEK	05-01-2-10-210 -a -00	IIIAU	1ab
SZADEK	05-01-2-10-213 -b -00	TPP	3ab
SZADEK	05-01-2-10-213 -c -00	TPP	3ab
SZADEK	05-01-2-10-214 -d -00	TWP	1ab
SZADEK	05-01-2-10-225 -b -00	TWP	1a
SZADEK	05-01-2-10-226 -c -00	IIIAU	1ab
SZADEK	05-01-2-10-227 -c -00	TWP	3ab
SZADEK	05-01-2-10-227 -d -00	TWP	1a
SZADEK	05-01-2-10-233 -b -00	TWP	1a
SZADEK	05-01-2-10-242 -b -00	TWP	3a
SZADEK	05-01-2-10-242 -c -00	TWP	1a
SZADEK	05-01-2-10-244 -a -00	TWP	1a
SZADEK	05-01-2-10-244 -i -00	TWP	1a
SZADEK	05-01-2-10-253 -g -00	IIIAU	1ab
SZADEK	05-01-2-10-254 -c -00	TPP	3ab
SZADEK	05-01-2-10-277 -a -00	IIIB	1ab

Warianty pozyskania drewna ręczno-maszynowo (pilarkami)

Wariant 1a.

Informacja o optymalnym wariancie pozyskania drewna

Całość masy (ilości drewna) do pozyskania wyrabiana jest na sortymenty przy pniu. Sortymenty stosowe są znoszone w wiązki w celu ułatwienia mechanicznego załadunku. Wszystkie sortymenty są zrywane bezpośrednio do miejsca wywozu.

Wariant 2a.

Dłużyce i kłody wyrabiane są przy pniu i zrywane bezpośrednio do miejsca wywozu. Pozostałe drewno na sortymenty stosowe jest zrywane w całej długości do placu przy stałym szlaku zrywkowym i tam wyrabiane na poszczególne sortymenty (w tym pojedynczo mogą być cienkie kłody). Wyrobione sortymenty stosowe są następnie zrywane do miejsca wywozu i tam układane mechanicznie w stosy.

Wariant 3a.

Dłużyce i kłody w całości wyrabiane są przy pniu i zrywane do miejsca wywozu. Drewno na sortymenty stosowe jak w wariancie 2, jest zrywane w całej długości do placu przy drodze wywozowej i tam wyrabiane na poszczególne sortymenty i układane ręcznie w stosy.

Warianty pozyskania drewna mechanicznie i ręczno-maszynowo

Wariant 1ab.

Całość gatunków iglastych pozyskiwana i wyrabiana jest mechanicznie przy pniu. Gatunki liściaste przewidziane są do pozyskania pilarkami tak jak w wariancie 1a.

Wariant 2ab.

Całość gatunków iglastych pozyskiwana i wyrabiana jest mechanicznie przy pniu. Gatunki liściaste przewidziane są do pozyskania pilarkami i wyrabiane tak jak w wariancie 2a.

Wariant 3ab.

Całość gatunków iglastych pozyskiwana i wyrabiana jest mechanicznie przy pniu. Gatunki liściaste przewidziane są do pozyskania pilarkami i wyrabiane tak jak w wariancie 3a.

Należy zwrócić uwagę, iż siódma kombinacja – pozyskanie drewna wyłącznie mechanicznie „1b” – nie wymaga oddzielnego traktowania, ponieważ jest wyliczana tak samo jak wariant 1ab, tylko nie występuje pozyskanie ręczno-maszynowe (pilarkami).

Ograniczenia występujące na pozycji cięć

Na wybór optymalnego wariantu składa się analiza szacunku brakarskiego. W trakcie jego sporządzania istnieje możliwość odnotowania określonych ograniczeń, które eliminują pracę w danym wariancie technologicznym. Listę ograniczeń i ich oddziaływanie na wynik optymalizacji przedstawia poniższe zestawienie:

1. Wymagane pozyskanie wyłącznie pilarką.

Wskazanie eliminuje możliwość stosowania wariantów „b” z wykonaniem mechanicznym (harwesterami i innymi z głowicą ścinkową).

2. Brak miejsca do manipulacji sortymentów stosowych przy leśnym stałym szlaku.

Wskazanie eliminuje możliwość stosowania wariantów nr 2 – z dogodnym do manipulacji miejscu przy leśnym szlaku stałym na trasie pomiędzy leśnym szlakiem czasowym a miejscem, z którego przewidywany jest wywóz drewna.

Informacja o optymalnym wariancie pozyskania drewna

3. Brak miejsca do manipulacji sortymentów stosowych przy drodze wywozowej

Wskazanie eliminuje możliwość stosowania wariantów nr 3 – z wyrobieniem sortymentów stosowych w miejscu składowania surowca do ostatecznego wywozu.

Informacja o optymalnym wariancie pozyskania drewna

Pakiet: 5

Leśnictwo	Adres leśny	Grupa czynn.	Wariant
ZAŚCIANEK	05-01-1-05- - -	PR	1ab
ZAŚCIANEK	05-01-1-05- - -	PTP	1ab
ZAŚCIANEK	05-01-1-05- - -	PTW	1ab
ZAŚCIANEK	05-01-1-05-26 -c -00	IIIAU	1ab
ZAŚCIANEK	05-01-1-05-28 -a -00	TWP	1a
ZAŚCIANEK	05-01-1-05-31 -b -00	TPP	1ab
ZAŚCIANEK	05-01-1-05-32 -b -00	IIB	1ab
ZAŚCIANEK	05-01-1-05-34 -a -00	TPP	1ab
ZAŚCIANEK	05-01-1-05-35 -d -00	IIIB	3ab
ZAŚCIANEK	05-01-1-05-254 -h -00	TPP	1ab
ZAŚCIANEK	05-01-1-05-254 -i -00	TWP	1a
ZAŚCIANEK	05-01-1-05-259 -g -00	TPP	1ab
ZAŚCIANEK	05-01-1-05-260 -c -00	TPP	3ab
ZAŚCIANEK	05-01-1-05-260 -g -00	TPP	3ab
ZAŚCIANEK	05-01-1-05-261 -b -00	IIIB	3ab
ZAŚCIANEK	05-01-1-05-261 -c -00	TPP	2ab
ZAŚCIANEK	05-01-1-05-264 -f -00	PRZEST	1ab
ZAŚCIANEK	05-01-1-05-264 -g -00	TPP	3ab
ZAŚCIANEK	05-01-1-05-265 -b -01	PRZEST	1ab
ZAŚCIANEK	05-01-1-05-266 -d -00	IIB	3ab
ZAŚCIANEK	05-01-1-05-266 -g -00	TWP	1a
ZAŚCIANEK	05-01-1-05-266 -h -00	IIB	3ab
ZAŚCIANEK	05-01-1-05-267 -k -00	IIIB	3ab
ZAŚCIANEK	05-01-1-05-288 -a -00	TPP	1ab
ZAŚCIANEK	05-01-1-05-288 -c -00	TPP	1ab
ZAŚCIANEK	05-01-1-05-288 -d -00	TWP	1ab
ZAŚCIANEK	05-01-1-05-288 -g -00	TPP	1ab
ZAŚCIANEK	05-01-1-05-288 -h -00	TPP	1ab
ZAŚCIANEK	05-01-1-05-288 -j -00	TPP	1ab

Warianty pozyskania drewna ręczno-maszynowo (pilarkami)

Wariant 1a.

Całość masy (ilości drewna) do pozyskania wyrabiana jest na sortymenty przy pniu. Sortymenty stosowe są znoszone w wiązki w celu ułatwienia mechanicznego załadunku. Wszystkie sortymenty są zrywane bezpośrednio do miejsca wywozu.

Informacja o optymalnym wariancie pozyskania drewna

Wariant 2a.

Dłużyce i kłody wyrabiane są przy pniu i zrywane bezpośrednio do miejsca wywozu. Pozostałe drewno na sortymenty stosowe jest zrywane w całej długości do placu przy stałym szlaku zrywkowym i tam wyrabiane na poszczególne sortymenty (w tym pojedynczo mogą być cienkie kłody). Wyrobione sortymenty stosowe są następnie zrywane do miejsca wywozu i tam układane mechanicznie w stosy.

Wariant 3a.

Dłużyce i kłody w całości wyrabiane są przy pniu i zrywane do miejsca wywozu. Drewno na sortymenty stosowe jak w wariancie 2, jest zrywane w całej długości do placu przy drodze wywozowej i tam wyrabiane na poszczególne sortymenty i układane ręcznie w stosy.

Warianty pozyskania drewna mechanicznie i ręczno-maszynowo

Wariant 1ab.

Całość gatunków iglastych pozyskiwana i wyrabiana jest mechanicznie przy pniu. Gatunki liściaste przewidziane są do pozyskania pilarkami tak jak w wariancie 1a.

Wariant 2ab.

Całość gatunków iglastych pozyskiwana i wyrabiana jest mechanicznie przy pniu. Gatunki liściaste przewidziane są do pozyskania pilarkami i wyrabiane tak jak w wariancie 2a.

Wariant 3ab.

Całość gatunków iglastych pozyskiwana i wyrabiana jest mechanicznie przy pniu. Gatunki liściaste przewidziane są do pozyskania pilarkami i wyrabiane tak jak w wariancie 3a.

Należy zwrócić uwagę, iż siódma kombinacja – pozyskanie drewna wyłącznie mechanicznie „1b” – nie wymaga oddzielnego traktowania, ponieważ jest wyliczana tak samo jak wariant 1ab, tylko nie występuje pozyskanie ręczno-maszynowe (pilarkami).

Ograniczenia występujące na pozycji cięć

Na wybór optymalnego wariantu składa się analiza szacunku brakarskiego. W trakcie jego sporządzania istnieje możliwość odnotowania określonych ograniczeń, które eliminują pracę w danym wariancie technologicznym. Listę ograniczeń i ich oddziaływanie na wynik optymalizacji przedstawia poniższe zestawienie:

1. Wymagane pozyskanie wyłącznie pilarką.

Wskazanie eliminuje możliwość stosowania wariantów „b” z wykonaniem mechanicznym (harwesterami i innymi z głowicą ścinkową).

2. Brak miejsca do manipulacji sortymentów stosowych przy leśnym stałym szlaku.

Wskazanie eliminuje możliwość stosowania wariantów nr 2 – z dogodnym do manipulacji miejscu przy leśnym szlaku stałym na trasie pomiędzy leśnym szlakiem czasowym a miejscem, z którego przewidywany jest wywóz drewna.

3. Brak miejsca do manipulacji sortymentów stosowych przy drodze wywozowej

Załącznik nr 2.3.7. do SWZ

Informacja o optymalnym wariancie pozyskania drewna

Wskazanie eliminuje możliwość stosowania wariantów nr 3 – z wyrobieniem sortymentów stosowych w miejscu składowania surowca do ostatecznego wywozu.

Informacja o optymalnym wariancie pozyskania drewna

Pakiet: 6

Leśnictwo	Adres leśny	Grupa czynn.	Wariant
KONSTANTYNÓW	05-01-2-06- - -	PR	1ab
KONSTANTYNÓW	05-01-2-06- - -	PTP	3ab
KONSTANTYNÓW	05-01-2-06- - -	PTW	1ab
KONSTANTYNÓW	05-01-2-06-14 -b -00	IIIAU	1ab
KONSTANTYNÓW	05-01-2-06-18A -a -00	TPP	1a
KONSTANTYNÓW	05-01-2-06-18B -a -00	TPP	3ab
KONSTANTYNÓW	05-01-2-06-18B -f -00	TWP	1ab
KONSTANTYNÓW	05-01-2-06-18B -g -00	TWP	3ab
KONSTANTYNÓW	05-01-2-06-18B -h -00	TWP	1a
KONSTANTYNÓW	05-01-2-06-42 -d -00	IIIB	1ab
KONSTANTYNÓW	05-01-2-06-43 -c -00	IIIB	1ab
KONSTANTYNÓW	05-01-2-06-44 -c -00	IIIB	2ab
KONSTANTYNÓW	05-01-2-06-45 -c -00	IIIB	3ab
KONSTANTYNÓW	05-01-2-06-45 -f -00	TPP	1ab
KONSTANTYNÓW	05-01-2-06-47 -a -00	TPP	1a
KONSTANTYNÓW	05-01-2-06-48 -c -00	IIIB	2ab
KONSTANTYNÓW	05-01-2-06-49 -f -00	TPP	3ab
KONSTANTYNÓW	05-01-2-06-50 -a -00	TPP	3ab
KONSTANTYNÓW	05-01-2-06-51 -b -00	TPP	1ab
KONSTANTYNÓW	05-01-2-06-57 -a -00	TPP	1ab
KONSTANTYNÓW	05-01-2-06-57 -b -00	TPP	3ab
KONSTANTYNÓW	05-01-2-06-58 -f -00	TWP	1a
KONSTANTYNÓW	05-01-2-06-59 -c -00	IIIB	1ab
KONSTANTYNÓW	05-01-2-06-62 -f -00	TPP	3ab
KONSTANTYNÓW	05-01-2-06-63 -f -00	IIIB	1ab

Informacja o optymalnym wariancie pozyskania drewna

Warianty pozyskania drewna ręczno-maszynowo (pilarkami)

Wariant 1a.

Całość masy (ilości drewna) do pozyskania wyrabiana jest na sortymenty przy pniu. Sortymenty stosowe są znoszone w wiązki w celu ułatwienia mechanicznego załadunku. Wszystkie sortymenty są zrywane bezpośrednio do miejsca wywozu.

Wariant 2a.

Dłużyce i kłody wyrabiane są przy pniu i zrywane bezpośrednio do miejsca wywozu. Pozostałe drewno na sortymenty stosowe jest zrywane w całej długości do placu przy stałym szlaku zrywkowym i tam wyrabiane na poszczególne sortymenty (w tym pojedynczo mogą być cienkie kłody). Wyrobione sortymenty stosowe są następnie zrywane do miejsca wywozu i tam układane mechanicznie w stosy.

Wariant 3a.

Dłużyce i kłody w całości wyrabiane są przy pniu i zrywane do miejsca wywozu. Drewno na sortymenty stosowe jak w wariancie 2, jest zrywane w całej długości do placu przy drodze wywozowej i tam wyrabiane na poszczególne sortymenty i układane ręcznie w stosy.

Warianty pozyskania drewna mechanicznie i ręczno-maszynowo

Wariant 1ab.

Całość gatunków iglastych pozyskiwana i wyrabiana jest mechanicznie przy pniu. Gatunki liściaste przewidziane są do pozyskania pilarkami tak jak w wariancie 1a.

Wariant 2ab.

Całość gatunków iglastych pozyskiwana i wyrabiana jest mechanicznie przy pniu. Gatunki liściaste przewidziane są do pozyskania pilarkami i wyrabiane tak jak w wariancie 2a.

Wariant 3ab.

Całość gatunków iglastych pozyskiwana i wyrabiana jest mechanicznie przy pniu. Gatunki liściaste przewidziane są do pozyskania pilarkami i wyrabiane tak jak w wariancie 3a.

Należy zwrócić uwagę, iż siódma kombinacja – pozyskanie drewna wyłącznie mechanicznie „1b” – nie wymaga oddzielnego traktowania, ponieważ jest wyliczana tak samo jak wariant 1ab, tylko nie występuje pozyskanie ręczno-maszynowe (pilarkami).

Ograniczenia występujące na pozycji cięć

Na wybór optymalnego wariantu składa się analiza szacunku brakarskiego. W trakcie jego sporządzania istnieje możliwość odnotowania określonych ograniczeń, które eliminują pracę w danym wariancie technologicznym. Listę ograniczeń i ich oddziaływanie na wynik optymalizacji przedstawia poniższe zestawienie:

1. Wymagane pozyskanie wyłącznie pilarką.

Informacja o optymalnym wariancie pozyskania drewna

Wskazanie eliminuje możliwość stosowania wariantów „b” z wykonaniem mechanicznym (harwesterami i innymi z głowicą ścinkową).

2. Brak miejsca do manipulacji sortymentów stosowych przy leśnym stałym szlaku.

Wskazanie eliminuje możliwość stosowania wariantów nr 2 – z dogodnym do manipulacji miejscu przy leśnym szlaku stałym na trasie pomiędzy leśnym szlakiem czasowym a miejscem, z którego przewidywany jest wywóz drewna.

3. Brak miejsca do manipulacji sortymentów stosowych przy drodze wywozowej

Wskazanie eliminuje możliwość stosowania wariantów nr 3 – z wyrobieniem sortymentów stosowych w miejscu składowania surowca do ostatecznego wywozu.

Informacja o optymalnym wariancie pozyskania drewna

Pakiet: 7

Leśnictwo	Adres leśny	Grupa czynn.	Wariant
CIELEŚNICA	05-01-2-07- - -	PR	1ab
CIELEŚNICA	05-01-2-07- - -	PTP	3ab
CIELEŚNICA	05-01-2-07- - -	PTW	1ab
CIELEŚNICA	05-01-2-07-85 -a -00	IIB	3ab
CIELEŚNICA	05-01-2-07-85 -i -00	TPP	1a
CIELEŚNICA	05-01-2-07-85 -l -00	IIIAU	3ab
CIELEŚNICA	05-01-2-07-86 -a -00	TWP	1a
CIELEŚNICA	05-01-2-07-86 -d -00	IIB	3ab
CIELEŚNICA	05-01-2-07-86 -f -00	TPP	1a
CIELEŚNICA	05-01-2-07-86 -g -00	TPP	1a
CIELEŚNICA	05-01-2-07-86 -h -00	TPP	1a
CIELEŚNICA	05-01-2-07-87 -g -00	IIIB	3ab
CIELEŚNICA	05-01-2-07-93 -g -00	TWP	1ab
CIELEŚNICA	05-01-2-07-93 -k -00	TPP	3ab
CIELEŚNICA	05-01-2-07-96 -a -00	IIIB	1ab
CIELEŚNICA	05-01-2-07-97 -h -00	TPP	1ab
CIELEŚNICA	05-01-2-07-97 -i -00	TPP	1ab
CIELEŚNICA	05-01-2-07-97 -j -00	TWP	1a
CIELEŚNICA	05-01-2-07-99 -d -00	TPP	1ab
CIELEŚNICA	05-01-2-07-107 -f -00	IIIB	3ab
CIELEŚNICA	05-01-2-07-110 -a -00	IIIB	1ab
CIELEŚNICA	05-01-2-07-110 -b -00	IIIB	3ab
CIELEŚNICA	05-01-2-07-110 -c -00	TPP	1ab
CIELEŚNICA	05-01-2-07-111 -b -00	TPP	3ab
CIELEŚNICA	05-01-2-07-111 -d -00	TPP	1a
CIELEŚNICA	05-01-2-07-112 -c -00	IIIB	2ab
CIELEŚNICA	05-01-2-07-114 -d -00	TPP	2ab

Warianty pozyskania drewna ręczno-maszynowo (pilarkami)

Wariant 1a.

Całość masy (ilości drewna) do pozyskania wyrabiana jest na sortymenty przy pniu. Sortymenty stosowe są znoszone w wiązki w celu ułatwienia mechanicznego załadunku. Wszystkie sortymenty są zrywane bezpośrednio do miejsca wywozu.

Wariant 2a.

Informacja o optymalnym wariancie pozyskania drewna

Dłużyce i kłody wyrabiane są przy pniu i zrywane bezpośrednio do miejsca wywozu. Pozostałe drewno na sortymenty stosowe jest zrywane w całej długości do placu przy stałym szlaku zrywkowym i tam wyrabiane na poszczególne sortymenty (w tym pojedynczo mogą być cienkie kłody). Wyrobione sortymenty stosowe są następnie zrywane do miejsca wywozu i tam układane mechanicznie w stosy.

Wariant 3a.

Dłużyce i kłody w całości wyrabiane są przy pniu i zrywane do miejsca wywozu. Drewno na sortymenty stosowe jak w wariancie 2, jest zrywane w całej długości do placu przy drodze wywozowej i tam wyrabiane na poszczególne sortymenty i układane ręcznie w stosy.

Warianty pozyskania drewna mechanicznie i ręczno-maszynowo

Wariant 1ab.

Całość gatunków iglastych pozyskiwana i wyrabiana jest mechanicznie przy pniu. Gatunki liściaste przewidziane są do pozyskania pilarkami tak jak w wariancie 1a.

Wariant 2ab.

Całość gatunków iglastych pozyskiwana i wyrabiana jest mechanicznie przy pniu. Gatunki liściaste przewidziane są do pozyskania pilarkami i wyrabiane tak jak w wariancie 2a.

Wariant 3ab.

Całość gatunków iglastych pozyskiwana i wyrabiana jest mechanicznie przy pniu. Gatunki liściaste przewidziane są do pozyskania pilarkami i wyrabiane tak jak w wariancie 3a.

Należy zwrócić uwagę, iż siódma kombinacja – pozyskanie drewna wyłącznie mechanicznie „1b” – nie wymaga oddzielnego traktowania, ponieważ jest wyliczana tak samo jak wariant 1ab, tylko nie występuje pozyskanie ręczno-maszynowe (pilarkami).

Ograniczenia występujące na pozycji cięć

Na wybór optymalnego wariantu składa się analiza szacunku brakarskiego. W trakcie jego sporządzania istnieje możliwość odnotowania określonych ograniczeń, które eliminują pracę w danym wariancie technologicznym. Listę ograniczeń i ich oddziaływanie na wynik optymalizacji przedstawia poniższe zestawienie:

1. Wymagane pozyskanie wyłącznie pilarką.

Wskazanie eliminuje możliwość stosowania wariantów „b” z wykonaniem mechanicznym (harwesterami i innymi z głowicą ścinkową).

2. Brak miejsca do manipulacji sortymentów stosowych przy leśnym stałym szlaku.

Wskazanie eliminuje możliwość stosowania wariantów nr 2 – z dogodnym do manipulacji miejscu przy leśnym szlaku stałym na trasie pomiędzy leśnym szlakiem czasowym a miejscem, z którego przewidywany jest wywóz drewna.

3. Brak miejsca do manipulacji sortymentów stosowych przy drodze wywozowej

Wskazanie eliminuje możliwość stosowania wariantów nr 3 – z wyrobieniem sortymentów stosowych w miejscu składowania surowca do ostatecznego wywozu.

Informacja o optymalnym wariancie pozyskania drewna

Informacja o optymalnym wariancie pozyskania drewna

Pakiet: 8

Leśnictwo	Adres leśny	Grupa czynn.	Wariant
SERWIN	05-01-2-08- - -	PR	1ab
SERWIN	05-01-2-08- - -	PTP	1ab
SERWIN	05-01-2-08- - -	PTW	1ab
SERWIN	05-01-2-08-126 -a -00	TPP	1ab
SERWIN	05-01-2-08-143 -a -00	TWP	1a
SERWIN	05-01-2-08-145 -d -00	TWP	3a
SERWIN	05-01-2-08-184 -c -00	IIIAU	1ab
SERWIN	05-01-2-08-187 -d -00	IIIB	1ab
SERWIN	05-01-2-08-188 -a -00	TPP	1ab
SERWIN	05-01-2-08-188 -b -00	TWP	1ab
SERWIN	05-01-2-08-189 -b -00	IIIAU	1ab
SERWIN	05-01-2-08-189 -g -00	IIIB	1ab
SERWIN	05-01-2-08-189 -h -00	IIIAU	1ab
SERWIN	05-01-2-08-204 -c -00	IIIB	3ab
SERWIN	05-01-2-08-313 -l -00	TPP	1ab
SERWIN	05-01-2-08-314A -c -00	TPP	1ab
SERWIN	05-01-2-08-315A -a -00	TPP	1ab
SERWIN	05-01-2-08-315A -b -00	TPP	1ab
SERWIN	05-01-2-08-315A -c -00	TPP	1ab
SERWIN	05-01-2-08-315A -d -00	TPP	1ab
SERWIN	05-01-2-08-315A -f -00	TPP	1ab

Warianty pozyskania drewna ręczno-maszynowo (pilarkami)

Wariant 1a.

Całość masy (ilości drewna) do pozyskania wyrabiana jest na sortymenty przy pniu. Sortymenty stosowe są znoszone w wiązki w celu ułatwienia mechanicznego załadunku. Wszystkie sortymenty są zrywane bezpośrednio do miejsca wywozu.

Wariant 2a.

Dłużyce i kłody wyrabiane są przy pniu i zrywane bezpośrednio do miejsca wywozu. Pozostałe drewno na sortymenty stosowe jest zrywane w całej długości do placu przy stałym szlaku zrywkowym i tam wyrabiane na poszczególne sortymenty (w tym pojedynczo mogą być cienkie kłody). Wyrobione sortymenty stosowe są następnie zrywane do miejsca wywozu i tam układane mechanicznie w stosy.

Wariant 3a.

Dłużyce i kłody w całości wyrabiane są przy pniu i zrywane do miejsca wywozu. Drewno na sortymenty stosowe jak w wariancie 2, jest zrywane w całej długości do placu przy drodze wywozowej i tam wyrabiane na poszczególne sortymenty i

Informacja o optymalnym wariancie pozyskania drewna

Warianty pozyskania drewna mechanicznie i ręczno-maszynowo

Wariant 1ab.

Całość gatunków iglastych pozyskiwana i wyrabiana jest mechanicznie przy pniu. Gatunki liściaste przewidziane są do pozyskania pilarkami tak jak w wariancie 1a.

Wariant 2ab.

Całość gatunków iglastych pozyskiwana i wyrabiana jest mechanicznie przy pniu. Gatunki liściaste przewidziane są do pozyskania pilarkami i wyrabiane tak jak w wariancie 2a.

Wariant 3ab.

Całość gatunków iglastych pozyskiwana i wyrabiana jest mechanicznie przy pniu. Gatunki liściaste przewidziane są do pozyskania pilarkami i wyrabiane tak jak w wariancie 3a.

Należy zwrócić uwagę, iż siódma kombinacja – pozyskanie drewna wyłącznie mechanicznie „1b” – nie wymaga oddzielnego traktowania, ponieważ jest wyliczana tak samo jak wariant 1ab, tylko nie występuje pozyskanie ręczno-maszynowe (pilarkami).

Ograniczenia występujące na pozycji cięć

Na wybór optymalnego wariantu składa się analiza szacunku brakarskiego. W trakcie jego sporządzania istnieje możliwość odnotowania określonych ograniczeń, które eliminują pracę w danym wariancie technologicznym. Listę ograniczeń i ich oddziaływanie na wynik optymalizacji przedstawia poniższe zestawienie:

1. Wymagane pozyskanie wyłącznie pilarką.

Wskazanie eliminuje możliwość stosowania wariantów „b” z wykonaniem mechanicznym (harwesterami i innymi z głowicą ścinkową).

2. Brak miejsca do manipulacji sortymentów stosowych przy leśnym stałym szlaku.

Wskazanie eliminuje możliwość stosowania wariantów nr 2 – z dogodnym do manipulacji miejscu przy leśnym szlaku stałym na trasie pomiędzy leśnym szlakiem czasowym a miejscem, z którego przewidywany jest wywóz drewna.

3. Brak miejsca do manipulacji sortymentów stosowych przy drodze wywozowej

Wskazanie eliminuje możliwość stosowania wariantów nr 3 – z wyrobieniem sortymentów stosowych w miejscu składowania surowca do ostatecznego wywozu.

Informacja o optymalnym wariancie pozyskania drewna

Pakiet: 9

Leśnictwo	Adres leśny	Grupa czynn.	Wariant
KNIEJÓWKA	05-01-2-09- - -	PR	1ab
KNIEJÓWKA	05-01-2-09- - -	PTP	1ab
KNIEJÓWKA	05-01-2-09- - -	PTW	1ab
KNIEJÓWKA	05-01-2-09-197 -d -00	IIIAU	1ab
KNIEJÓWKA	05-01-2-09-197 -m -00	IIIAU	1ab
KNIEJÓWKA	05-01-2-09-198 -d -00	TPP	1ab
KNIEJÓWKA	05-01-2-09-199 -c -00	TPP	3ab
KNIEJÓWKA	05-01-2-09-200 -a -00	TPP	3ab
KNIEJÓWKA	05-01-2-09-201 -a -00	TWP	1a
KNIEJÓWKA	05-01-2-09-215 -g -00	TWP	1ab
KNIEJÓWKA	05-01-2-09-215 -h -00	TPP	3ab
KNIEJÓWKA	05-01-2-09-216 -d -00	TWP	3ab
KNIEJÓWKA	05-01-2-09-216 -f -00	TWP	1a
KNIEJÓWKA	05-01-2-09-217 -a -00	TWP	3ab
KNIEJÓWKA	05-01-2-09-217 -b -00	TPP	1ab
KNIEJÓWKA	05-01-2-09-217 -c -00	TPP	1ab
KNIEJÓWKA	05-01-2-09-217 -d -00	TPP	3ab
KNIEJÓWKA	05-01-2-09-217 -g -00	TPP	1ab
KNIEJÓWKA	05-01-2-09-218 -d -00	TPP	1ab
KNIEJÓWKA	05-01-2-09-219 -d -00	TPN	3ab
KNIEJÓWKA	05-01-2-09-219 -h -00	TPP	1ab
KNIEJÓWKA	05-01-2-09-220 -b -00	TPP	3ab
KNIEJÓWKA	05-01-2-09-221 -a -00	TPP	3ab
KNIEJÓWKA	05-01-2-09-221 -f -00	TPP	3ab
KNIEJÓWKA	05-01-2-09-235 -d -00	TPP	3ab
KNIEJÓWKA	05-01-2-09-236 -c -00	TPP	1ab
KNIEJÓWKA	05-01-2-09-246 -f -00	IIB	3ab
KNIEJÓWKA	05-01-2-09-256 -f -00	IIIAU	1ab
KNIEJÓWKA	05-01-2-09-256 -n -00	IIB	3ab
KNIEJÓWKA	05-01-2-09-257 -b -00	IIB	3ab
KNIEJÓWKA	05-01-2-09-257 -g -00	IIIAU	1ab
KNIEJÓWKA	05-01-2-09-266A -c -00	TWP	3ab
KNIEJÓWKA	05-01-2-09-266A -d -00	TWP	1a
KNIEJÓWKA	05-01-2-09-268 -d -00	PRZEST	2ab

Warianty pozyskania drewna ręczno-maszynowo (pilarkami)

Informacja o optymalnym wariancie pozyskania drewna

Wariant 1a.

Całość masy (ilości drewna) do pozyskania wyrabiana jest na sortymenty przy pniu. Sortymenty stosowe są znoszone w wiązki w celu ułatwienia mechanicznego załadunku. Wszystkie sortymenty są zrywane bezpośrednio do miejsca wywozu.

Wariant 2a.

Dłużyce i kłody wyrabiane są przy pniu i zrywane bezpośrednio do miejsca wywozu. Pozostałe drewno na sortymenty stosowe jest zrywane w całej długości do placu przy stałym szlaku zrywkowym i tam wyrabiane na poszczególne sortymenty (w tym pojedynczo mogą być cienkie kłody). Wyrobione sortymenty stosowe są następnie zrywane do miejsca wywozu i tam układane mechanicznie w stosy.

Wariant 3a.

Dłużyce i kłody w całości wyrabiane są przy pniu i zrywane do miejsca wywozu. Drewno na sortymenty stosowe jak w wariancie 2, jest zrywane w całej długości do placu przy drodze wywozowej i tam wyrabiane na poszczególne sortymenty i układane ręcznie w stosy.

Warianty pozyskania drewna mechanicznie i ręczno-maszynowo

Wariant 1ab.

Całość gatunków iglastych pozyskiwana i wyrabiana jest mechanicznie przy pniu. Gatunki liściaste przewidziane są do pozyskania pilarkami tak jak w wariancie 1a.

Wariant 2ab.

Całość gatunków iglastych pozyskiwana i wyrabiana jest mechanicznie przy pniu. Gatunki liściaste przewidziane są do pozyskania pilarkami i wyrabiane tak jak w wariancie 2a.

Wariant 3ab.

Całość gatunków iglastych pozyskiwana i wyrabiana jest mechanicznie przy pniu. Gatunki liściaste przewidziane są do pozyskania pilarkami i wyrabiane tak jak w wariancie 3a.

Należy zwrócić uwagę, iż siódma kombinacja – pozyskanie drewna wyłącznie mechanicznie „1b” – nie wymaga oddzielnego traktowania, ponieważ jest wyliczana tak samo jak wariant 1ab, tylko nie występuje pozyskanie ręczno-maszynowe (pilarkami).

Ograniczenia występujące na pozycji cięć

Na wybór optymalnego wariantu składa się analiza szacunku brakarskiego. W trakcie jego sporządzania istnieje możliwość odnotowania określonych ograniczeń, które eliminują pracę w danym wariancie technologicznym. Listę ograniczeń i ich oddziaływanie na wynik optymalizacji przedstawia poniższe zestawienie:

1. Wymagane pozyskanie wyłącznie pilarką.

Wskazanie eliminuje możliwość stosowania wariantów „b” z wykonaniem mechanicznym (harwesterami i innymi z głowicą ścinkową).

2. Brak miejsca do manipulacji sortymentów stosowych przy leśnym stałym szlaku.

Informacja o optymalnym wariancie pozyskania drewna

Wskazanie eliminuje możliwość stosowania wariantów nr 2 – z dogodnym do manipulacji miejscu przy leśnym szlaku stałym na trasie pomiędzy leśnym szlakiem czasowym a miejscem, z którego przewidywany jest wywóz drewna.

3. Brak miejsca do manipulacji sortymentów stosowych przy drodze wywozowej

Wskazanie eliminuje możliwość stosowania wariantów nr 3 – z wyrobieniem sortymentów stosowych w miejscu składowania surowca do ostatecznego wywozu.

Załącznik nr 2.4.1 do SWZ

Potencjalne lokalizacje dla pielęgnacji upraw leśnych

Pakiet: 1

Leśnictwo	Adres leśny	akt. adr.	Rok założenia uprawy	Grupa czynności (założenie uprawy)	Wersja planu	powierzchnia uprawy (ha)
LEŚNA PODLASKA	05-01-2-11-80 -b -00	T	2 027	PBD-ODNRB	prowizorium	4,28
LEŚNA PODLASKA	05-01-2-11-81 -d -00	T	2 025	PBD-ODNRB	wykonane	1,49
LEŚNA PODLASKA	05-01-2-11-82 -a -00	T	2 025	PBD-ODNRB	wykonane	2,31
LEŚNA PODLASKA	05-01-2-11-82 -c -00	N	2 022	PBD-ODNRB	wykonane	1,81
LEŚNA PODLASKA	05-01-2-11-118 -a -00	T	2 025	PBD-ODNRB	wykonane	4,62
LEŚNA PODLASKA	05-01-2-11-119 -d -00	T	2 025	PBD-ODNRB	wykonane	3,99
LEŚNA PODLASKA	05-01-2-11-119 -i -00	T	2 027	ODN-ZŁOŻ	prowizorium	0,9
LEŚNA PODLASKA	05-01-2-11-120 -i -00	T	2 027	ODN-ZŁOŻ	prowizorium	1,25
LEŚNA PODLASKA	05-01-2-11-121 -g -00	T	2 026	ODN-ZŁOŻ	plan zasadn.	0,9
LEŚNA PODLASKA	05-01-2-11-121 -i -01	T	2 026	ODN-ZŁOŻ	plan zasadn.	0,51
LEŚNA PODLASKA	05-01-2-11-123 -p -00	T	2 026	ODN-LUK	wykonane	0,35
LEŚNA PODLASKA	05-01-2-11-152 -b -00	T	2 026	ODN-ZŁOŻ	wykonane	1,78
LEŚNA PODLASKA	05-01-2-11-155 -a -01	T	2 026	ODN-ZŁOŻ	plan zasadn.	1,62
LEŚNA PODLASKA	05-01-2-11-157 -f -00	T	2 022	ODN-ZŁOŻ	wykonane	1,35
LEŚNA PODLASKA	05-01-2-11-285 -f -00	T	2 023	ODN-ZŁOŻ	wykonane	2,68
LEŚNA PODLASKA	05-01-2-11-288 -d -01	T	2 026	ODN-ZRB	plan zasadn.	3,3
LEŚNA PODLASKA	05-01-2-11-294 -a -00	T	2 024	ODN-ZRB	wykonane	1,16
LEŚNA PODLASKA	05-01-2-11-294 -l -00	T	2 022	ODN-ZŁOŻ	wykonane	3,37
LEŚNA PODLASKA	05-01-2-11-295 -a -00	T	2 022	ODN-ZRB	wykonane	3,12
LEŚNA PODLASKA	05-01-2-11-296 -c -00	T	2 026	ODN-ZŁOŻ	wykonane	1,2
LEŚNA PODLASKA	05-01-2-11-298 -i -00	T	2 027	ODN-ZŁOŻ	prowizorium	2,66
LEŚNA PODLASKA	05-01-2-11-299 -g -00	T	2 022	ODN-ZŁOŻ	wykonane	2,2
LEŚNA PODLASKA	05-01-2-11-300 -g -00	T	2 022	ODN-ZŁOŻ	wykonane	0,75
LEŚNA PODLASKA	05-01-2-11-301 -d -00	T	2 023	ODN-ZŁOŻ	wykonane	4,54
LEŚNA PODLASKA	05-01-2-11-305 -c -00	T	2 022	ODN-ZŁOŻ	wykonane	1,11
LEŚNA PODLASKA	05-01-2-11-305 -h -00	T	2 022	ODN-ZŁOŻ	wykonane	2,13

Potencjalne lokalizacje dla pielęgnacji upraw leśnych

Pakiet: 2

Leśnictwo	Adres leśny	akt. adr.	Rok założenia uprawy	Grupa czynności (założenie uprawy)	Wersja planu	powierzchnia uprawy (ha)
GRABARKA	05-01-1-02-50 -g -00	T	2 025	ODN-ZŁOŻ	wykonane	0,34
GRABARKA	05-01-1-02-54 -b -00	T	2 024	ODN-ZŁOŻ	wykonane	3,03
GRABARKA	05-01-1-02-54 -c -00	T	2 026	ODN-ZŁOŻ	wykonane	3,69
GRABARKA	05-01-1-02-60 -i -00	T	2 027	PBD-ODNRB	prowizorium	1
GRABARKA	05-01-1-02-62 -f -00	T	2 027	ODN-ZŁOŻ	prowizorium	1,45
GRABARKA	05-01-1-02-64 -g -00	T	2 027	PBD-ODNRB	prowizorium	0,85
GRABARKA	05-01-1-02-65 -d -00	T	2 027	PBD-ODNRB	prowizorium	0,76
GRABARKA	05-01-1-02-66 -d -00	T	2 024	ODN-ZRB	wykonane	3,71
GRABARKA	05-01-1-02-67 -d -00	T	2 025	ODN-ZŁOŻ	wykonane	3,09
GRABARKA	05-01-1-02-68 -c -00	T	2 024	ODN-ZŁOŻ	wykonane	2,19
GRABARKA	05-01-1-02-68 -g -00	T	2 023	ODN-ZRB	wykonane	0,82
GRABARKA	05-01-1-02-68 -h -00	T	2 022	ODN-ZRB	wykonane	1,25
GRABARKA	05-01-1-02-68 -i -00	T	2 025	ODN-ZRB	wykonane	1,88
GRABARKA	05-01-1-02-69 -f -00	T	2 023	ODN-ZŁOŻ	wykonane	1,11
GRABARKA	05-01-1-02-69 -g -00	T	2 022	ODN-ZŁOŻ	wykonane	0,4
GRABARKA	05-01-1-02-70 -c -00	T	2 024	ODN-ZŁOŻ	wykonane	0,59
GRABARKA	05-01-1-02-70 -d -00	T	2 024	ODN-ZŁOŻ	wykonane	0,56
GRABARKA	05-01-1-02-83 -c -00	T	2 026	PBD-ODNRB	wykonane	1,3
GRABARKA	05-01-1-02-84 -d -00	T	2 025	ODN-ZRB	wykonane	1,8
GRABARKA	05-01-1-02-84 -i -00	T	2 022	ODN-ZRB	wykonane	1,78
GRABARKA	05-01-1-02-85 -g -00	T	2 024	ODN-ZŁOŻ	wykonane	0,39
GRABARKA	05-01-1-02-85 -h -00	T	2 022	ODN-ZRB	wykonane	2,21
GRABARKA	05-01-1-02-87 -d -00	T	2 027	ODN-ZŁOŻ	prowizorium	0,65
GRABARKA	05-01-1-02-89 -a -00	T	2 026	ODN-ZRB	plan zasadn.	1,56
GRABARKA	05-01-1-02-89 -h -00	T	2 025	PBD-ODNRB	wykonane	1,94
GRABARKA	05-01-1-02-92 -a -00	T	2 022	ODN-ZŁOŻ	wykonane	0,52
GRABARKA	05-01-1-02-92 -a -00	T	2 023	ODN-ZŁOŻ	wykonane	3,46
GRABARKA	05-01-1-02-93 -d -00	T	2 022	ODN-ZRB	wykonane	1,96
GRABARKA	05-01-1-02-96 -h -00	T	2 023	ODN-ZŁOŻ	wykonane	1,01
GRABARKA	05-01-1-02-97 -c -00	T	2 022	ODN-ZŁOŻ	wykonane	3,17
GRABARKA	05-01-1-02-97 -f -00	T	2 024	ODN-ZŁOŻ	wykonane	1,43
GRABARKA	05-01-1-02-97 -g -00	T	2 022	ODN-ZŁOŻ	wykonane	0,69
GRABARKA	05-01-1-02-98 -d -00	T	2 025	ODN-ZŁOŻ	wykonane	3,83
GRABARKA	05-01-1-02-100 -d -00	T	2 022	ODN-ZRB	wykonane	0,96

Załącznik nr 2.4.1 do SWZ

Potencjalne lokalizacje dla pielęgnacji upraw leśnych

Leśnictwo	Adres leśny	akt. adr.	Rok założenia uprawy	Grupa czynności (założenie uprawy)	Wersja planu	powierzchnia uprawy (ha)
GRABARKA	05-01-1-02-102 -j -00	T	2 026	ODN-ZŁOŻ	wykonane	1,51

Załącznik nr 2.4.1 do SWZ

Potencjalne lokalizacje dla pielęgnacji upraw leśnych

Pakiet: 3

Leśnictwo	Adres leśny	akt. adr.	Rok założenia uprawy	Grupa czynności (założenie uprawy)	Wersja planu	powierzchnia uprawy (ha)
RUDKA	05-01-1-03-1 -a -00	T	2 025	ODN-ZŁOŻ	wykonane	3,06
RUDKA	05-01-1-03-2 -a -00	T	2 025	ODN-ZRB	wykonane	1,47
RUDKA	05-01-1-03-2 -b -00	T	2 025	ODN-ZŁOŻ	wykonane	2,87
RUDKA	05-01-1-03-3 -g -00	T	2 025	ODN-ZŁOŻ	wykonane	1,4
RUDKA	05-01-1-03-5 -g -00	T	2 026	ODN-ZRB	plan zasadn.	2,4
RUDKA	05-01-1-03-6 -h -00	T	2 023	ODN-ZRB	wykonane	2,35
RUDKA	05-01-1-03-9 -b -00	T	2 024	ODN-ZŁOŻ	wykonane	3,45
RUDKA	05-01-1-03-9 -c -00	T	2 027	ODN-ZŁOŻ	prowizorium	1,7
RUDKA	05-01-1-03-35 -a -00	N	2 022	ODN-ZŁOŻ	wykonane	3,8
RUDKA	05-01-1-03-38 -c -01	N	2 023	ODN-ZŁOŻ	wykonane	1,38
RUDKA	05-01-1-03-39 -h -00	T	2 025	ODN-ZRB	wykonane	1,59
RUDKA	05-01-1-03-41 -g -00	T	2 022	ODN-ZRB	wykonane	2,14
RUDKA	05-01-1-03-43 -a -00	T	2 027	ODN-ZŁOŻ	prowizorium	1,65
RUDKA	05-01-1-03-116 -c -00	T	2 026	ODN-ZŁOŻ	plan zasadn.	2,58
RUDKA	05-01-1-03-117 -a -00	T	2 022	ODN-ZŁOŻ	wykonane	1,68
RUDKA	05-01-1-03-118 -k -00	T	2 023	ODN-ZŁOŻ	wykonane	2,05
RUDKA	05-01-1-03-124 -p -00	T	2 025	ODN-LUK	wykonane	0,34
RUDKA	05-01-1-03-125A -i -00	T	2 023	ODN-ZŁOŻ	wykonane	2,83
RUDKA	05-01-1-03-261 -a -01	N	2 023	ODN-ZŁOŻ	wykonane	0,9
RUDKA	05-01-1-03-261 -c -00	N	2 023	ODN-ZŁOŻ	wykonane	0,26

Załącznik nr 2.4.1 do SWZ

Potencjalne lokalizacje dla pielęgnacji upraw leśnych

Pakiet: 4

Leśnictwo	Adres leśny	akt. adr.	Rok założenia uprawy	Grupa czynności (założenie uprawy)	Wersja planu	powierzchnia uprawy (ha)
SZADEK	05-01-2-10-151 -b -00	T	2 027	ODN-ZŁOŻ	prowizorium	2,23
SZADEK	05-01-2-10-153 -b -00	T	2 025	ODN-ZŁOŻ	wykonane	2,55
SZADEK	05-01-2-10-160 -c -00	T	2 026	ODN-ZŁOŻ	plan zasadn.	3,46
SZADEK	05-01-2-10-160 -d -00	T	2 022	ODN-ZŁOŻ	wykonane	1,5
SZADEK	05-01-2-10-161 -b -00	T	2 023	ODN-ZŁOŻ	wykonane	3,61
SZADEK	05-01-2-10-161 -c -00	T	2 024	ODN-ZŁOŻ	wykonane	1,75
SZADEK	05-01-2-10-163 -a -00	T	2 025	PBD-ODNRB	wykonane	3,92
SZADEK	05-01-2-10-169 -b -00	T	2 025	ODN-ZŁOŻ	wykonane	3,78
SZADEK	05-01-2-10-169 -f -00	T	2 022	ODN-ZŁOŻ	wykonane	1
SZADEK	05-01-2-10-170 -c -00	T	2 024	ODN-ZŁOŻ	wykonane	1,5
SZADEK	05-01-2-10-170 -i -00	T	2 022	ODN-ZŁOŻ	wykonane	0,95
SZADEK	05-01-2-10-170 -j -00	T	2 027	ODN-ZŁOŻ	prowizorium	1,17
SZADEK	05-01-2-10-193 -h -00	T	2 023	ODN-ZŁOŻ	wykonane	1,85
SZADEK	05-01-2-10-213 -h -00	T	2 024	ODN-ZŁOŻ	wykonane	1,35
SZADEK	05-01-2-10-214 -c -00	T	2 022	ODN-ZŁOŻ	wykonane	4,64
SZADEK	05-01-2-10-214 -g -00	T	2 024	ODN-ZŁOŻ	wykonane	3,57
SZADEK	05-01-2-10-225 -c -00	T	2 024	ODN-ZŁOŻ	wykonane	3,89
SZADEK	05-01-2-10-240 -c -00	T	2 024	ODN-ZŁOŻ	wykonane	3,69
SZADEK	05-01-2-10-245 -g -00	T	2 025	PBD-ODNRB	wykonane	1,38
SZADEK	05-01-2-10-252 -b -00	T	2 022	ODN-ZŁOŻ	wykonane	0,96
SZADEK	05-01-2-10-252 -d -00	T	2 022	ODN-ZŁOŻ	wykonane	3,72
SZADEK	05-01-2-10-254 -a -00	T	2 027	PBD-ODNRB	prowizorium	1,24
SZADEK	05-01-2-10-254 -h -00	T	2 027	PBD-ODNRB	prowizorium	1,48
SZADEK	05-01-2-10-255 -b -00	T	2 026	ODN-ZŁOŻ	plan zasadn.	1,64
SZADEK	05-01-2-10-262 -a -00	T	2 025	ODN-ZŁOŻ	wykonane	3,04
SZADEK	05-01-2-10-263 -f -00	T	2 023	ODN-ZŁOŻ	wykonane	0,89
SZADEK	05-01-2-10-264 -b -00	T	2 027	ODN-ZŁOŻ	prowizorium	2,42
SZADEK	05-01-2-10-270 -c -00	T	2 022	ODN-ZŁOŻ	wykonane	2,4
SZADEK	05-01-2-10-270 -f -00	T	2 024	ODN-ZŁOŻ	wykonane	0,64
SZADEK	05-01-2-10-271 -c -00	T	2 027	ODN-ZŁOŻ	prowizorium	4,64
SZADEK	05-01-2-10-274 -d -00	T	2 026	ODN-ZŁOŻ	wykonane	2,87
SZADEK	05-01-2-10-275 -d -00	T	2 022	ODN-ZŁOŻ	wykonane	2,84
SZADEK	05-01-2-10-277 -c -00	T	2 025	ODN-ZŁOŻ	wykonane	1,73

Załącznik nr 2.4.1 do SWZ

Potencjalne lokalizacje dla pielęgnacji upraw leśnych

Pakiet: 5

Leśnictwo	Adres leśny	akt. adr.	Rok założenia uprawy	Grupa czynności (założenie uprawy)	Wersja planu	powierzchnia uprawy (ha)
ZAŚCIANEK	05-01-1-05-24 -d -00	T	2 024	ODN-ZŁOŻ	wykonane	2,64
ZAŚCIANEK	05-01-1-05-24 -g -00	T	2 024	ODN-ZŁOŻ	wykonane	3,98
ZAŚCIANEK	05-01-1-05-26 -b -00	T	2 023	ODN-ZŁOŻ	wykonane	2,95
ZAŚCIANEK	05-01-1-05-32 -a -00	T	2 023	ODN-ZRB	wykonane	3,89
ZAŚCIANEK	05-01-1-05-33 -f -00	T	2 026	ODN-ZŁOŻ	plan zasadn.	3,48
ZAŚCIANEK	05-01-1-05-34 -c -00	T	2 026	ODN-ZŁOŻ	wykonane	1,2
ZAŚCIANEK	05-01-1-05-36 -f -00	T	2 025	PBD-ODNRB	wykonane	3,5
ZAŚCIANEK	05-01-1-05-37 -b -00	T	2 027	ODN-ZŁOŻ	prowizorium	1,35
ZAŚCIANEK	05-01-1-05-247 -g -00	T	2 024	ODN-ZRB	wykonane	2,28
ZAŚCIANEK	05-01-1-05-248 -c -00	T	2 025	ODN-ZŁOŻ	wykonane	1,25
ZAŚCIANEK	05-01-1-05-250 -i -00	T	2 024	ODN-ZRB	wykonane	2,49
ZAŚCIANEK	05-01-1-05-253 -g -00	T	2 022	ODN-ZRB	wykonane	2,93
ZAŚCIANEK	05-01-1-05-255 -b -00	T	2 025	ODN-ZRB	wykonane	1,16
ZAŚCIANEK	05-01-1-05-256 -a -00	T	2 023	ODN-ZRB	wykonane	2,71
ZAŚCIANEK	05-01-1-05-257 -f -00	T	2 023	ODN-ZŁOŻ	wykonane	1,42
ZAŚCIANEK	05-01-1-05-258 -a -00	T	2 023	ODN-ZŁOŻ	wykonane	1,66
ZAŚCIANEK	05-01-1-05-261A -h -00	T	2 022	ODN-ZŁOŻ	wykonane	1
ZAŚCIANEK	05-01-1-05-263 -a -00	T	2 026	ODN-ZŁOŻ	plan zasadn.	0,85
ZAŚCIANEK	05-01-1-05-263 -h -00	T	2 023	ODN-ZRB	wykonane	2,99
ZAŚCIANEK	05-01-1-05-264 -i -00	T	2 024	ODN-ZRB	wykonane	2,73
ZAŚCIANEK	05-01-1-05-265 -h -00	T	2 024	ODN-ZŁOŻ	wykonane	0,8
ZAŚCIANEK	05-01-1-05-268 -a -00	T	2 024	ODN-ZŁOŻ	wykonane	2,82
ZAŚCIANEK	05-01-1-05-268 -i -00	T	2 027	ODN-ZŁOŻ	prowizorium	1,45

Załącznik nr 2.4.1 do SWZ

Potencjalne lokalizacje dla pielęgnacji upraw leśnych

Pakiet: 6

Leśnictwo	Adres leśny	akt. adr.	Rok założenia uprawy	Grupa czynności (założenie uprawy)	Wersja planu	powierzchnia uprawy (ha)
KONSTANTYNÓW	05-01-2-06-2 -d -00	T	2 023	ODN-ZŁOŻ	wykonane	5,23
KONSTANTYNÓW	05-01-2-06-6 -b -00	T	2 023	ODN-ZŁOŻ	wykonane	3,44
KONSTANTYNÓW	05-01-2-06-7C -b -00	T	2 024	ODN-LUK	wykonane	0,21
KONSTANTYNÓW	05-01-2-06-8 -a -00	T	2 026	ODN-ZŁOŻ	plan zasadn.	3,4
KONSTANTYNÓW	05-01-2-06-9 -a -00	T	2 026	ODN-ZŁOŻ	plan zasadn.	4,36
KONSTANTYNÓW	05-01-2-06-9 -b -00	T	2 022	ODN-ZŁOŻ	wykonane	1,4
KONSTANTYNÓW	05-01-2-06-10 -a -00	T	2 026	ODN-ZŁOŻ	plan zasadn.	3,22
KONSTANTYNÓW	05-01-2-06-12 -b -00	T	2 027	ODN-ZŁOŻ	prowizorium	1,4
KONSTANTYNÓW	05-01-2-06-14A -c -00	T	2 025	ODN-HAL	wykonane	3,14
KONSTANTYNÓW	05-01-2-06-16 -b -00	T	2 026	ODN-ZŁOŻ	plan zasadn.	2,01
KONSTANTYNÓW	05-01-2-06-17 -a -00	T	2 026	ODN-ZŁOŻ	plan zasadn.	2,81
KONSTANTYNÓW	05-01-2-06-18 -a -00	T	2 024	ODN-ZŁOŻ	wykonane	4,1
KONSTANTYNÓW	05-01-2-06-21 -a -00	T	2 026	ODN-ZŁOŻ	plan zasadn.	4,44
KONSTANTYNÓW	05-01-2-06-21 -b -00	T	2 022	ODN-ZŁOŻ	wykonane	1,32
KONSTANTYNÓW	05-01-2-06-22 -a -00	T	2 026	ODN-ZŁOŻ	plan zasadn.	3,44
KONSTANTYNÓW	05-01-2-06-23 -b -00	T	2 025	ODN-ZŁOŻ	wykonane	2,5
KONSTANTYNÓW	05-01-2-06-28 -f -00	T	2 024	ODN-ZŁOŻ	wykonane	2,89
KONSTANTYNÓW	05-01-2-06-37 -b -00	T	2 022	ODN-ZŁOŻ	wykonane	2,62
KONSTANTYNÓW	05-01-2-06-37 -f -00	T	2 027	ODN-ZŁOŻ	prowizorium	1,5
KONSTANTYNÓW	05-01-2-06-40 -a -00	T	2 025	ODN-IIP	wykonane	0,3
KONSTANTYNÓW	05-01-2-06-41 -c -00	T	2 027	ODN-ZŁOŻ	prowizorium	1,42
KONSTANTYNÓW	05-01-2-06-44 -a -00	T	2 025	ODN-ZŁOŻ	wykonane	3,18
KONSTANTYNÓW	05-01-2-06-45 -a -00	T	2 025	ODN-ZŁOŻ	wykonane	3,16
KONSTANTYNÓW	05-01-2-06-46 -f -00	T	2 027	ODN-ZŁOŻ	prowizorium	1,25
KONSTANTYNÓW	05-01-2-06-48 -b -00	T	2 026	ODN-ZŁOŻ	plan zasadn.	3,09
KONSTANTYNÓW	05-01-2-06-50 -b -00	T	2 023	ODN-ZŁOŻ	wykonane	1,08
KONSTANTYNÓW	05-01-2-06-52 -c -00	T	2 023	ODN-ZŁOŻ	wykonane	2,44
KONSTANTYNÓW	05-01-2-06-53 -c -00	T	2 025	ODN-ZŁOŻ	wykonane	3,71
KONSTANTYNÓW	05-01-2-06-53 -f -00	T	2 022	ODN-ZŁOŻ	wykonane	1,23
KONSTANTYNÓW	05-01-2-06-54 -c -00	T	2 027	ODN-ZŁOŻ	prowizorium	1,3
KONSTANTYNÓW	05-01-2-06-55 -a -00	T	2 027	ODN-ZŁOŻ	prowizorium	0,3
KONSTANTYNÓW	05-01-2-06-55 -b -00	T	2 027	ODN-ZŁOŻ	prowizorium	0,65
KONSTANTYNÓW	05-01-2-06-55 -c -00	T	2 027	PBD-ODNRB	prowizorium	1,65
KONSTANTYNÓW	05-01-2-06-58 -b -00	T	2 027	PBD-ODNRB	prowizorium	1,4

Załącznik nr 2.4.1 do SWZ

Potencjalne lokalizacje dla pielęgnacji upraw leśnych

Leśnictwo	Adres leśny	akt. adr.	Rok założenia uprawy	Grupa czynności (założenie uprawy)	Wersja planu	powierzchnia uprawy (ha)
KONSTANTYNÓW	05-01-2-06-58 -c -00	T	2 024	ODN-ZŁOŻ	wykonane	1,58
KONSTANTYNÓW	05-01-2-06-59 -a -00	T	2 024	ODN-ZŁOŻ	wykonane	2,44
KONSTANTYNÓW	05-01-2-06-62 -h -00	T	2 026	ODN-ZŁOŻ	plan zasadn.	2,41

Załącznik nr 2.4.1 do SWZ

Potencjalne lokalizacje dla pielęgnacji upraw leśnych

Pakiet: 7

Leśnictwo	Adres leśny	akt. adr.	Rok założenia uprawy	Grupa czynności (założenie uprawy)	Wersja planu	powierzchnia uprawy (ha)
CIELEŚNICA	05-01-2-07-78 -b -00	T	2 024	ODN-ZRB	wykonane	1,43
CIELEŚNICA	05-01-2-07-84 -a -00	T	2 026	ODN-ZŁOŻ	plan zasadn.	3,28
CIELEŚNICA	05-01-2-07-85 -n -00	T	2 027	ODN-ZŁOŻ	prowizorium	1,55
CIELEŚNICA	05-01-2-07-86 -c -00	T	2 024	ODN-ZŁOŻ	wykonane	4,92
CIELEŚNICA	05-01-2-07-87 -d -00	T	2 026	ODN-ZŁOŻ	plan zasadn.	3,05
CIELEŚNICA	05-01-2-07-88 -d -00	T	2 027	ODN-ZŁOŻ	prowizorium	1,47
CIELEŚNICA	05-01-2-07-88 -d -01	N	2 022	ODN-ZŁOŻ	wykonane	1,31
CIELEŚNICA	05-01-2-07-88 -g -00	T	2 027	ODN-ZŁOŻ	prowizorium	1,2
CIELEŚNICA	05-01-2-07-89 -c -00	T	2 025	ODN-ZRB	wykonane	2,37
CIELEŚNICA	05-01-2-07-91 -c -00	T	2 027	ODN-ZŁOŻ	prowizorium	1,25
CIELEŚNICA	05-01-2-07-93 -b -00	T	2 027	ODN-LUK	prowizorium	0,25
CIELEŚNICA	05-01-2-07-94 -g -00	T	2 024	ODN-ZŁOŻ	wykonane	1,46
CIELEŚNICA	05-01-2-07-94 -k -00	T	2 024	ODN-ZŁOŻ	wykonane	1,31
CIELEŚNICA	05-01-2-07-95 -a -00	T	2 025	ODN-ZRB	wykonane	1,56
CIELEŚNICA	05-01-2-07-95 -d -00	T	2 027	ODN-ZŁOŻ	prowizorium	1,65
CIELEŚNICA	05-01-2-07-95 -f -00	T	2 023	ODN-ZŁOŻ	wykonane	3,63
CIELEŚNICA	05-01-2-07-97 -d -00	T	2 022	ODN-ZŁOŻ	wykonane	4,02
CIELEŚNICA	05-01-2-07-98 -b -01	T	2 026	ODN-ZRB	plan zasadn.	3,01
CIELEŚNICA	05-01-2-07-100 -a -00	T	2 026	ODN-ZŁOŻ	plan zasadn.	3,47
CIELEŚNICA	05-01-2-07-100 -b -01	T	2 026	ODN-ZŁOŻ	wykonane	1,35
CIELEŚNICA	05-01-2-07-107 -d -00	T	2 023	ODN-ZŁOŻ	wykonane	1,15
CIELEŚNICA	05-01-2-07-108 -d -00	T	2 026	ODN-ZŁOŻ	plan zasadn.	1,3
CIELEŚNICA	05-01-2-07-109 -a -00	T	2 026	ODN-ZŁOŻ	plan zasadn.	2,84
CIELEŚNICA	05-01-2-07-112 -b -00	T	2 025	PBD-ODNRB	wykonane	2,72
CIELEŚNICA	05-01-2-07-112 -f -00	T	2 025	PBD-ODNRB	wykonane	3,45
CIELEŚNICA	05-01-2-07-113 -b -00	T	2 025	PBD-ODNRB	wykonane	3,16
CIELEŚNICA	05-01-2-07-114 -a -00	T	2 025	PBD-ODNRB	wykonane	3,59
CIELEŚNICA	05-01-2-07-334 -a -00	T	2 027	ODN-ZŁOŻ	prowizorium	1,73
CIELEŚNICA	05-01-2-07-335 -b -02	N	2 023	ODN-ZŁOŻ	wykonane	1,38

Załącznik nr 2.4.1 do SWZ

Potencjalne lokalizacje dla pielęgnacji upraw leśnych

Pakiet: 8

Leśnictwo	Adres leśny	akt. adr.	Rok założenia uprawy	Grupa czynności (założenie uprawy)	Wersja planu	powierzchnia uprawy (ha)
SERWIN	05-01-2-08-125 -a -00	T	2 025	ODN-ZŁOŻ	wykonane	4,06
SERWIN	05-01-2-08-127 -i -00	T	2 024	ODN-ZŁOŻ	wykonane	1,77
SERWIN	05-01-2-08-129 -c -00	T	2 024	ODN-ZŁOŻ	wykonane	0,81
SERWIN	05-01-2-08-129 -f -00	T	2 026	ODN-ZŁOŻ	plan zasadn.	3,75
SERWIN	05-01-2-08-131 -c -00	T	2 026	ODN-ZŁOŻ	wykonane	3,29
SERWIN	05-01-2-08-139 -c -00	T	2 023	ODN-ZŁOŻ	wykonane	2,29
SERWIN	05-01-2-08-145 -g -00	T	2 027	ODN-ZŁOŻ	prowizorium	2,31
SERWIN	05-01-2-08-183 -c -00	T	2 026	ODN-ZŁOŻ	plan zasadn.	3,08
SERWIN	05-01-2-08-184 -b -00	T	2 023	ODN-ZŁOŻ	wykonane	3,56
SERWIN	05-01-2-08-185 -a -00	T	2 026	ODN-ZŁOŻ	plan zasadn.	2,93
SERWIN	05-01-2-08-186 -a -00	T	2 025	ODN-ZŁOŻ	wykonane	3,67
SERWIN	05-01-2-08-204 -b -00	T	2 022	ODN-ZŁOŻ	wykonane	4,24
SERWIN	05-01-2-08-205 -b -00	T	2 027	ODN-ZŁOŻ	prowizorium	3,85
SERWIN	05-01-2-08-206 -a -00	T	2 027	ODN-ZŁOŻ	prowizorium	3,27
SERWIN	05-01-2-08-208 -d -00	T	2 024	ODN-ZŁOŻ	wykonane	3

Załącznik nr 2.4.1 do SWZ

Potencjalne lokalizacje dla pielęgnacji upraw leśnych

Pakiet: 9

Leśnictwo	Adres leśny	akt. adr.	Rok założenia uprawy	Grupa czynności (założenie uprawy)	Wersja planu	powierzchnia uprawy (ha)
KNIEJÓWKA	05-01-2-09-173 -a -02	N	2 023	ODN-ZRB	wykonane	2,62
KNIEJÓWKA	05-01-2-09-173 -h -00	T	2 022	PBD-ODN	wykonane	3,71
KNIEJÓWKA	05-01-2-09-174 -g -00	T	2 022	PBD-ODN	wykonane	1,69
KNIEJÓWKA	05-01-2-09-175 -m -00	T	2 024	ODN-ZRB	wykonane	2,67
KNIEJÓWKA	05-01-2-09-176 -c -00	T	2 025	ODN-ZŁOŻ	wykonane	1,91
KNIEJÓWKA	05-01-2-09-177 -a -00	T	2 025	ODN-ZŁOŻ	wykonane	2,84
KNIEJÓWKA	05-01-2-09-177 -b -00	T	2 022	ODN-ZŁOŻ	wykonane	1,18
KNIEJÓWKA	05-01-2-09-178 -f -00	T	2 026	ODN-ZŁOŻ	plan zasadn.	1,72
KNIEJÓWKA	05-01-2-09-178 -i -00	T	2 025	ODN-ZRB	wykonane	0,71
KNIEJÓWKA	05-01-2-09-179 -d -00	T	2 026	ODN-ZŁOŻ	plan zasadn.	2,82
KNIEJÓWKA	05-01-2-09-180 -c -00	T	2 026	ODN-ZŁOŻ	plan zasadn.	1,9
KNIEJÓWKA	05-01-2-09-181 -f -00	T	2 026	PBD-ODNRB	plan zasadn.	1,69
KNIEJÓWKA	05-01-2-09-182 -a -00	T	2 027	PBD-ODNRB	prowizorium	1,3
KNIEJÓWKA	05-01-2-09-198 -b -00	T	2 025	ODN-ZŁOŻ	wykonane	4,42
KNIEJÓWKA	05-01-2-09-215 -b -00	T	2 026	ODN-ZŁOŻ	plan zasadn.	1,77
KNIEJÓWKA	05-01-2-09-215 -k -00	T	2 022	ODN-ZŁOŻ	wykonane	1,44
KNIEJÓWKA	05-01-2-09-216 -i -00	T	2 022	ODN-ZŁOŻ	wykonane	2,51
KNIEJÓWKA	05-01-2-09-218 -b -01	T	2 025	ODN-ZRB	wykonane	2,46
KNIEJÓWKA	05-01-2-09-219 -g -00	T	2 024	ODN-ZŁOŻ	wykonane	3,48
KNIEJÓWKA	05-01-2-09-220 -d -00	T	2 024	ODN-ZŁOŻ	wykonane	3,81
KNIEJÓWKA	05-01-2-09-221 -d -00	T	2 026	ODN-ZŁOŻ	plan zasadn.	3,59
KNIEJÓWKA	05-01-2-09-222 -c -00	T	2 025	ODN-ZŁOŻ	wykonane	2,35
KNIEJÓWKA	05-01-2-09-224 -c -00	T	2 023	ODN-ZŁOŻ	wykonane	3,81
KNIEJÓWKA	05-01-2-09-235 -b -00	T	2 025	ODN-ZŁOŻ	wykonane	4,12
KNIEJÓWKA	05-01-2-09-236 -a -00	T	2 025	ODN-ZŁOŻ	wykonane	2,19
KNIEJÓWKA	05-01-2-09-237 -b -00	T	2 024	ODN-ZŁOŻ	wykonane	3,73
KNIEJÓWKA	05-01-2-09-238 -h -00	T	2 027	ODN-ZŁOŻ	prowizorium	1,5
KNIEJÓWKA	05-01-2-09-249 -c -00	T	2 027	PBD-ODNRB	prowizorium	2,51
KNIEJÓWKA	05-01-2-09-256 -g -00	T	2 023	ODN-ZŁOŻ	wykonane	2,75
KNIEJÓWKA	05-01-2-09-257 -d -00	T	2 025	ODN-LUK	wykonane	0,7
KNIEJÓWKA	05-01-2-09-258 -c -00	T	2 024	ODN-ZŁOŻ	wykonane	3,23
KNIEJÓWKA	05-01-2-09-259 -c -00	T	2 022	ODN-ZŁOŻ	wykonane	3,89
KNIEJÓWKA	05-01-2-09-260 -c -00	T	2 023	ODN-ZŁOŻ	wykonane	1,77
KNIEJÓWKA	05-01-2-09-266B -b -00	T	2 027	ODN-ZŁOŻ	prowizorium	2,05

Załącznik nr 2.4.1 do SWZ

Potencjalne lokalizacje dla pielęgnacji upraw leśnych

Leśnictwo	Adres leśny	akt. adr.	Rok założenia uprawy	Grupa czynności (założenie uprawy)	Wersja planu	powierzchnia uprawy (ha)
KNIEJÓWKA	05-01-2-09-268 -d -00	T	2 027	ODN-ZŁOŻ	prowizorium	3,49
KNIEJÓWKA	05-01-2-09-311 -k -00	T	2 026	ODN-ZRB	plan zasadn.	3,01
KNIEJÓWKA	05-01-2-09-337 -j -00	T	2 024	ODN-ZRB	wykonane	3,66
KNIEJÓWKA	05-01-2-09-338 -d -00	T	2 023	ODN-ZRB	wykonane	1,23

Załącznik nr 2.4.1. –
potencjalne powierzchnie
do wykonania pielęgnacji
Nadleśnictwo Biała Podlaska
1
Stan na 06-10-2026

Skala 1:50000
0 0.5 1 km

N

Serwin

L-ctwo LEŚNA PODLASKA

L-ctwo SZADEK

Hrud

Worgule

Cicibór Duży

20

6

Legenda:

- Potencjalne wykonanie pielęgnacji
- Droga publiczna
- Droga ppoż.
- Oddziały
- Leśnictwa
- 1
- Nadleśnictwa

Załącznik nr 2.4.1. –
potencjalne powierzchnie
do wykonania pielęgnacji

Nadleśnictwo Biała Podlaska

2

Stan na 06-10-2026

Skala 1:20000

0 250 500 m

N

Pieńki

L-ctwo GRABARKA

L-ctwo RUDKA

48 22.12
49 19.69
59 22.81
50 22.6
51A 40.59
51 28.68
60 32.6
91 22.69
77 15.17
92 21.92
78 26.29
116 39.63
116B 4.95
61 32.77
79 30.04
93 23.65
117 30.7
52A 41.87
62 29.64
80 29.64
94 23.19
118 29.13
123 4.87
52 20.63
53 19.11
63 28.89
81 27.3
95 21.78
119 21.94
124 50.39
54 23.37
64 30.11
82 27.58
96 20.23
120 57.2
52B 9.64
55 27.31
65 29.84
83 27.73
97 21.3
121 52.63
125 34.82
66 30.25
84 27.01
98 27.74
125A 21.98
67 33.27
85 25.74
99 22.15
122 23.95
56A 8.99
68 23.82
86 25.59
100 10.55
99B 12.37
57 9.59
56 19.57
58 22.17
69 25.69
87 26.27
99C 25.08
100B 14.26
101B 12.21
70 32.21
88 27.08
101 25.13
71A 22.78
89 40.53
102 31.24
71 17.5
101C

Legenda:

- Potencjalne wykonanie pielęgnacji
- Droga publiczna
- Droga ppoż.
- Oddziały
- Leśnictwa
- 2
- Nadleśnictwa

Załącznik nr 2.4.1. –
potencjalne powierzchnie
do wykonania pielęgnacji
Nadleśnictwo Biała Podlaska
3
Stan na 06-10-2026

Skala 1:30000
0 250 500 m

N

Biała Podlaska
Wola
Sielczyk
Sidorki
Włóka
Szumowa Góra
Pieńki
Wólka Plebańska
L-ctwo RUDKA
L-ctwo ZAŚCIANEK
Dubów

Legenda:
- Potencjalne wykonanie pielęgnacji
- Droga publiczna
- Droga ppoż.
- Oddziały
- Leśnictwa
- 3
- Nadleśnictwa

Załącznik nr 2.4.1. – potencjalne powierzchnie do wykonania pielęgnacji

Nadleśnictwo Biała Podlaska

4

Stan na 06-10-2026

Skala 1:19000

0 250 500 m

N

L-ctwo SERWIN

L-ctwo SZACHY

Hrud

Legenda:

- Potencjalne wykonanie pielęgnacji
- Droga publiczna
- Droga ppoż.
- Oddziały
- Leśnictwa
- 4
- Nadleśnictwa

Załącznik nr 2.4.1. – potencjalne powierzchnie do wykonania pielęgnacji

Nadleśnictwo Biała Podlaska

5

Stan na 06-10-2026

Skala 1:55000

0 0.5 1 km

N

L–ctwo RUDKA

L–ctwo ZAŚCIANEK

Łomazy

8

7

7

7

18

18

19

Legenda:

- Potencjalne wykonanie pielęgnacji
- Droga publiczna
- Droga ppoż.
- Oddziały
- Leśnictwa
- 5
- Nadleśnictwa

Załącznik nr 2.4.1. –
potencjalne powierzchnie
do wykonania pielęgnacji
Nadleśnictwo Biała Podlaska
6
Stan na 06-10-2026

Skala 1:20000
0 250 500 m

N

L.-ctwo KONSTANTYNÓW

Legenda:
- Potencjalne wykonanie pielęgnacji
- Droga publiczna
- Droga ppoż.
- Oddziały
- Leśnictwa
- 6
- Nadleśnictwa

Załącznik nr 2.4.1. – potencjalne powierzchnie do wykonania pielęgnacji

Nadleśnictwo Biała Podlaska

7

Stan na 06-10-2026

Skala 1:30000

0 250 500 m

N

Werchliś

Ostrów

Błonie

Kadłub

Derło

L-ctwo CIELEŚNICA

Nowinki

Rokitno Starynki

L-ctwo KNIEJÓWKA

Legenda:

- Potencjalne wykonanie pielęgnacji
- Droga publiczna
- Droga ppoż.
- Oddziały
- Leśnictwa
- 7
- Nadleśnictwa

Załącznik nr 2.4.1. – potencjalne powierzchnie do wykonania pielęgnacji

Nadleśnictwo Biała Podlaska

8

Stan na 06-10-2026

Skala 1:30000

0 250 500 m

N

Werchliś

L-ctwo CIELEŚNICA

L-ctwo SERWIN

Serwin

Rokitno

L-ctwo SZADEK

L-ctwo KNIEJÓWKA

Legenda:

- Potencjalne wykonanie pielęgnacji
- Droga publiczna
- Droga ppoż.
- Oddziały
- Leśnictwa
- 8
- Nadleśnictwa

Załącznik nr 2.4.1. – potencjalne powierzchnie do wykonania pielęgnacji

Nadleśnictwo Biała Podlaska

9

Stan na 06-10-2026

Skala 1:30000

0 250 500 m

N

L-ctwo CIELEŚNICA

Rokitno Starynki

L-ctwo KNIEJÓWKA

Husinka

Woskrzenice Małe

L-ctwo RUDKA

Legenda:

- Potencjalne wykonanie pielęgnacji
- Droga publiczna
- Droga ppoż.
- Oddziały
- Leśnictwa
- 9
- Nadleśnictwa

Załącznik nr 2.4.2. do SWZ

Zestawienie pozycji nieudostępnionych do odnowień wykonywanych przy pomocy sadzarki

Nadleśnictwo Biała Podlaska dopuszcza stosowanie sadzarki na wszystkich pozycjach przewidzianych do odnowień w roku 2027.

Załącznik do Decyzji Nr 99
Dyrektora Generalnego LP
z dnia 2 października 2026 r.

Opis standardu technologii wykonawstwa prac leśnych

na rok 2027

Spis treści

1. Wstęp 3
2. Pozyskanie drewna 4
3. Zrywka drewna 13
4. Szlaki operacyjne 14
5. Oczyszczanie powierzchni 18
6. Znoszenie i układanie pozostałości 21
7. Wycinanie podszytów i podrostów 23
8. Wynoszenie wyciętych podszytów 25
9. Karczowanie 26
10. Rozdrabnianie 30
11. Nawożenie 31
12. Przeciwdziałanie erozji gleby 32
13. Opryski (z wyłączeniem szkółek) 32
14. Przygotowanie gleby 35
15. Wykopy ziemne 56
16. Sadzenie 56
17. Dowóz sadzonek 64
18. Siew 66
19. Pielęgnowanie lasu 69
20. Ochrona przed zwierzyną 78
21. Ochrona przed szkodliwymi owadami 100
22. Ochrona przed grzybami 110
23. Wywieszanie budek i schronów 112
24. Nasiennictwo 114
25. Prace godzinowe 118
26. Index czynności 121

1. Wstęp

1.1 Generalną zasadą jest zapewnienie przez Zamawiającego materiałów niezbędnych do wykonania usługi, chyba że inaczej określono to w opisie technologii danej pracy.

1.2 Sprzęt, maszyny, narzędzia i materiały eksploatacyjne zapewnia Wykonawca. Urządzenia powinny być zagregowane z odpowiednio dobranym ciągnikiem.

1.3 W zakres technologii każdej pracy wchodzą czynności pomocnicze takie jak: dojazd na powierzchnię roboczą, zawieszenie lub podczepienie sprzętu oraz jego regulacja, oczyszczenie sprzętu i narzędzi po zabiegu, odstawienie sprzętu, oznakowanie powierzchni przy pomocy tablic itp. chyba że inaczej określono to w opisie technologii danej pracy.

1.4 Stosowanie środków ochrony roślin, preparatów i żeli, w szczególności: dawkowanie, sporządzanie cieczy użytkowej, postępowanie z resztkami cieczy użytkowej, opakowaniami i mycie aparatury oraz zachowanie warunków bezpiecznego stosowania preparatu muszą być zgodne ze wskazaniami na etykiecie środka oraz według wskazań Zamawiającego.

1.5 Obowiązuje ogólna zasada, że do rozliczenia się z Wykonawcą przyjęta jest faktyczna ilość wykonanych jednostek danej pracy będąca wynikiem odbioru (bez względu na rodzaj jednostki miary łącznie z rozliczeniem godzinowym faktycznego czasu wykonanej pracy). Ilość odebranych prac może różnić się od ilości prac zleconych, w przypadku gdy zlecono prace szacunkowo (np. pozyskanie drewna) lub wykonano prace zgodnie z wymaganą tolerancją (np. wyorywanie pasów, sadzenie). Procedura odbioru nie może służyć jedynie do potwierdzenia, że wykonane zostało tyle jednostek ile zlecono. W przypadku niewielkiego rozmiaru prac na powierzchni roboczej dopuszcza się odstępstwo od opisanej procedury odbioru dla danej pozycji standardu i policzenie lub pomiar całej wykonanej pracy.

1.6 W przypadku wystąpienia czynności nieujętych w opisie standardu technologii wykonawstwa prac leśnych (poz. 1-199) należy stosować odpowiednie rozliczenie godzinowe ujęte w Pracach godzinowych (poz. 200-213).

1.7 Załącznikiem do Opisu standardu technologii wykonawstwa prac leśnych jest Tabela parametrów, w której ujęto opisy wymaganych parametrów dla poszczególnych technologii prac.

1.8 Jeżeli tabela zawiera kilka czynności, a opis technologii obejmuje wszystkie czynności które dotyczą tego samego celu, to przy wycenie i rozliczaniu pojedynczych czynności z tego zestawu należy z tego ogólnego opisu wybrać właściwe (ich dotyczące).

2. Pozyskanie drewna

Pozyskanie drewna może być wykonywane pilarką lub maszynami wielooperacyjnymi. W zakres pozyskania drewna wchodzi również jego zrywka, która musi być wykonywana przeznaczonymi do tego maszynami zrywkowymi. Zamawiający dopuszcza możliwość wykonywania czynności pozyskania drewna oraz zrywki przez dwa odrębne podmioty. Metody pozyskania drewna są wskazane w załączniku do SWZ pt. „Informacja o optymalnej technologii pozyskania drewna (potencjał)"

Maszyny wielooperacyjne należy odpowiednio dobrać do kategorii cięć. Wybrana metoda pozyskania drewna, zarówno pilarką jak i maszynami wielooperacyjnymi nie może powodować ponadnormatywnych uszkodzeń drewna, zapisanych w warunkach technicznych obowiązujących w Lasach Państwowych oraz zapisów w SWZ. Metoda pozyskania drewna, zarówno pilarką jak i maszynami wielooperacyjnymi nie może powodować uszkodzeń pozostającego drzewostanu, ponad wynikające z zapisów umowy, załącznik do SWZ pt. „Wzór umowy".

Informacje o planowanych pozycjach cięć i planowanych masach drewna do pozyskania w grupach sortymentowych zostały

wskazane w załącznikach do SWZ pt. „Szczegółowy rozmiar prac według grup czynności, czynności i lokalizacji", „Charakterystyka leśnictwa w zakresie pozyskania drewna" i „Układ sortymentowy pozyskania drewna w leśnictwie".

Rozliczenia będą prowadzone osobno wg następujących pogrupowanych kategorii cięć

Kategorie cięć	**Rodzaje zabiegów (np. rębnie, trzebieże)**
Cięcia zupełne	I, UPRZPOZ
Cięcia złożone	II, III , IV, V
Trzebieże późne i cięcia sanitarno – selekcyjne	CSS, TP
Trzebieże wczesne i czyszczenia późne z pozyskaniem masy, cięcia przygodne w trzebieżach wczesnych	CP-P, TW, PTW
Cięcia przygodne w użytkach rębnych i w trzebieżach późnych, cięcia pozostałe	PŁAZ, PR, PRZEST, PTP, DRZEW, ZADRZEW

Pozyskanie i zrywkę drewna należy wykonać w ramach opisanych poniżej metod (1.CWD-P, 2.CWD-D, 3.CWD-PBZ, 4. CWD-DBZ, 5. ZRYW BP, CWD-D2, CWD-P2).

Prace przy pozyskaniu i zrywce drewna organizuje i prowadzi Wykonawca, mając na uwadze w szczególności:

- zapewnienie właściwych warunków w zakresie bezpieczeństwa i higieny pracy,
- wymagania Zamawiającego dotyczące ilości oraz struktury sortymentów drzewnych określonych w zleceniu,
- termin realizacji zlecenia,
- wymóg minimalizacji uszkodzeń w środowisku leśnym przy realizacji zlecenia,
- ograniczenia sprzętowe wskazane w zleceniu,
- ograniczenia wynikające z przepisów dotyczących ochrony przyrody wskazane w zleceniu,
- inne szczegółowe i specyficzne dla danej lokalizacji cięć okoliczności wskazane w zleceniu,
- zrywkę drewna należy prowadzić bez uszkadzania drzew pozostających na powierzchni po zbiegu,
- zrywkę należy prowadzić w sposób zapewniający przejezdność dróg leśnych (bieżąca zrywka drewna obalonego na drogi),
- Podczas prowadzonych prac Wykonawca obowiązany jest na bieżąco dbać o stan techniczny szlaków operacyjnych (odprowadzanie wody, czyszczenie wodozwodów itp.) i użytkować je w sposób niepowodujący uszkodzeń większych, niż wynikających z prawidłowej eksploatacji szlaku. Po zakończeniu prac Wykonawca ma obowiązek zwrócić szlak operacyjny w stanie niepogorszonym. Wykonawca jednakże nie ponosi odpowiedzialności za zużycie szlaku operacyjnego będące następstwem prawidłowego używania, ocenianego z uwzględnieniem technologii realizacji prac zastosowanej zgodnie z umową. Wykonawca obowiązany jest doprowadzić stałe szlaki operacyjne, uwidocznione na szkicu lub opisane w zleceniu, do stanu przejezdności umożliwiającego ich wykorzystanie w przyszłości, tj. usunąć powstałe podczas prac przeszkody (np. gałęzie). W przypadkach, gdy pomimo prawidłowego użytkowania szlaku operacyjnego oraz prawidłowej dbałości o szlak operacyjny, wystąpi konieczności naprawy szlaku operacyjnego, to wówczas prace w tym zakresie zostaną rozliczone oddzielnie (REM SZLZR, REM SZLZN)
- nie dopuszcza się opierania stosów i mygieł o stojące drzewa,
- stosy, dla każdej grupy (sortymentu) i rodzaju drewna oddzielnie, należy układać na legarach umożliwiających swobodny przepływ powietrza pomiędzy składowanym drewnem a podłożem. Stosy należy układać oraz zabezpieczać przed osunięciem (stabilnie) zgodnie z warunkami technicznymi wskazanymi w pkt. 3.2 SWZ np. kołyską,
- drewno wielkowymiarowe i średniowymiarowe mierzone w sztukach pojedynczo należy układać w mygły na legarach. Zamawiający może dopuścić odstępstwo od stosowania legarów przy składowaniu drewna w przypadku zaistnienia warunków zapewniających

ochronę drewna przed deprecjacją. Odpowiedni zapis, dotyczący tego odstępstwa, musi być umieszczony w zleceniu.

- w drzewostanach uszkodzonych przez czynniki abiotyczne, ze względu na wzrost zagrożeń i trudne warunki pozyskania drewna, prace należy prowadzić za pomocą maszyn wielooperacyjnych. Ręczne pozyskanie drewna pilarką dopuszcza się w wyjątkowych przypadkach, np. na niewielkich powierzchniach, w przypadku drzewa o wymiarach przekraczających możliwości manipulacyjne głowicy (powyżej lub poniżej użytkowej średnicy głowicy), a także ze względu na uwarunkowania terenowe i drzewostanowe.

Zrywkę należy organizować i realizować bez zbędnej zwłoki, po pozyskaniu drewna, w sposób wykluczający obniżenie technicznej użyteczności drewna poprzez wystąpienie wad, np. zabarwień lub zgnilizn, a w konsekwencji obniżenie wartości drewna. Wykonawca zobowiązany jest do utrzymania bieżącej przejezdności dróg leśnych związanych z prowadzeniem prac pozyskaniowych. Drzewa, które zostały obalone na drogi leśne, obiekty melioracji wodnych, grunty obce, poletka łowieckie, bagna oraz potoki górskie, gdzie występują obiekty drogowe np. przepusty itp. muszą być niezwłocznie uprzątnięte wraz z pozostałościami.

Dodatkowe koszty w pracach pozyskania drewna, wynikające z usuwania drzew trudnych tj. pochylonych nad urządzeniami melioracyjnymi, młodnikami, uprawami, liniami energetycznymi, drogami publicznymi itp. (z wyłączeniem cięć przygodnych), Wykonawca wkalkuluje do oferowanych stawek jednostkowych. Powierzchnie, gdzie planowane są te utrudnienia wskazane są w załączniku do SWZ pt. „Zestawienie pozycji z dodatkowymi utrudnieniami w zakresie pozyskania i zrywki".

Odrzuceniu podlegają gałęzie zalegające na stałych szlakach operacyjnych wskazanych przez Zamawiającego w zleceniu.

Oznakowanie pozycji cięć przy pomocy tablic ostrzegawczych leży po stronie Wykonawcy. Tablice udostępnia Zamawiający.

W trakcie wprowadzania Wykonawcy na pozycje cięć wskazane zostaną Wykonawcy informacje konieczne do prawidłowej realizacji zabiegu tj. w szczególności: granice wydzielenia objętego zabiegiem, przebieg szlaków operacyjnych, miejsca składowania pozyskanego drewna, elementy środowiska wymagające ochrony oraz inne informacje mające wpływ na bezpieczeństwo prowadzenia prac np.: linie energetyczne, drogi publiczne. Zamawiający przekazuje wykonawcy szkic zrębowy do każdej pozycji cięć w przypadku drzewostanów rębnych, zawierający ww. informacje zaś w przypadkach uzasadnionych w szczególności związanych z potrzebami ochrony przyrody także dla innych niż rębne pozycji cięć. Szkic stanowi załącznik do zlecenia.

W przypadku konieczności założenia szlaku operacyjnego wykonawca ma obowiązek wyciąć wszystkie drzewa na planowanym szlaku .

Zamawiający wymaga zrywki drewna oznaczonego zgodnie z Warunkami Technicznymi, symbolem : W0, WA1, WB1, WC1, WDP, S1 oraz S3 i M1 w technologii półpodwieszonej lub nasiębiernej. W stosunku do drewna oznaczonego, zgodnie z Warunkami Technicznymi, symbolem: S2, S4, M2 (w tym M2 BE oraz M2 ZE) oraz WK wymagana jest zrywka nasiębierna z mechanicznym załadunkiem i rozładunkiem. W szczególnych przypadkach dopuszcza się załadunek ręczny i zrywkę półpodwieszoną lub wleczoną konną.

Zamawiający zastrzega, że wprowadzone na pozycje maszyny, muszą poruszać się po szlakach operacyjnych. Parametry i zasady stosowania stałych i czasowych szlaków operacyjnych są zawarte w obowiązujących Zasadach Użytkowania Lasu i w poradniku „Drogi leśne – poradnik drogowy".

Szczegółowe informacje dotyczące zrywki drewna oraz planowanych średnich odległości zrywkowych przedstawione zostały w Załączniku do SWZ pt. „Zestawienie odległości i warunków zrywki drewna". Jako odległość zrywki należy rozumieć przeciętną odległość (z uwzględnieniem środka ciężkości skupienia planowanej do pozyskania miąższości surowca drzewnego na pozycji cięć) na jaką należy przemieścić surowiec drzewny od miejsca ścinki do miejsca planowanego wywozu.

W przypadku pozyskania drewna maszynami wielooperacyjnymi, Zamawiający może żądać od Wykonawcy takiego prowadzenia prac, aby gałęzie po okrzesanych drzewach były ułożone, w zależności od wyboru Zamawiającego, w równoległe do siebie pasy, w nieregularnie rozłożone po powierzchni stosy lub zalegały równomiernie na całej powierzchni. Dotyczy to w szczególności powierzchni przeznaczonej do odnowienia lub z występującym odnowieniem naturalnym, oraz powierzchni zlokalizowanych bezpośrednio przy drogach, szlakach czy innych miejscach potencjalnie drażliwych społecznie. Odpowiedni zapis, dotyczący tego wymogu musi być umieszczony w zleceniu.

Szczegółowe opisy technologii pozyskania i zrywki drewna stosowane w PGL LP znajdują się w „Zasadach Użytkowania Lasu" wprowadzonymi Zarządzeniem DGLP nr 66 z dnia 7 listopada 2019 r.,

Dopłata do pozyskania drewna w drzewostanach, w których wystąpiły szkody od wiatru lub spowodowane opadami atmosferycznymi

Z uwagi na niemożliwe do przewidzenia sytuacje pogodowe, które mogą zaistnieć w trakcie realizacji zamówienia, skutkujące pojawieniem się w różnym natężeniu mechanicznych uszkodzeń drzew i drzewostanów polegających m.in. na złamaniu wierzchołków i gałęzi, złamaniu pni (wiatrołomy, śniegołomy) i wywracaniu całych drzew (wywroty, wiatrowały, śniegowały) a także polegające na naderwaniu korzeni drzew stojących i spękaniu struktury drewna w obrębie wygiętej strzały, spowodowanych przez takie czynniki jak wiatr, śnieg, grad, osuwiska itp., Zamawiający w trakcie pozyskania drewna z uszkodzonych w ten sposób drzewostanów uprawniony jest do zastosowania współczynników zwiększających cenę jednostkową z oferty Wykonawcy.

Zastosowany współczynnik uzależniony jest od oszacowanego procentowego udziału drzew uszkodzonych w odniesieniu do ilości drzew na powierzchni roboczej (adresie leśnym):

Procentowy udział drzew uszkodzonych na powierzchni roboczej	**Współczynnik zwiększający cenę jednostkową pozyskania drewna**
drzewa uszkodzone pojedynczo do 5%	Nie bierze się pod uwagę
powyżej 5% do 20% uszkodzonych drzew	1,1

powyżej 20 % do 80% uszkodzonych drzew	1,2
powyżej 80% uszkodzonych drzew	1,3

W przypadku zakwalifikowania zabiegu do pozyskania drewna w ramach użytków przygodnych nie stosuje się współczynników zwiększających cenę jednostkową.

Nr	*Kod czynności do rozliczenia*	*Kod czynn. / materiału do wyceny*	*Opis kodu czynności*	*Jednostka miary czynn. rozl.*
1	CWD-P	CWD-P ZRYW PIL, CWD-P2	Całkowity wyrób drewna pilarką	M^3
2	CWD-D	CWD-P ZRYW PIL, CWD-H ZRYW HARW CWD-D2	Całkowity wyrób drewna technologią dowolną	M^3

Standard technologii prac obejmuje:

CWD-P - Całkowity wyrób drewna pilarką

Wykonawca zrealizuje przy użyciu ręcznych pilarek i narzędzi pomocniczych oraz maszyn zrywkowych prace z zakresu pozyskania drewna (CWD-P, ZRYW PIL).

Zamawiający zastrzega, że wprowadzone na pozycje maszyny do zrywki drewna, muszą poruszać się po szlakach operacyjnych. Parametry i zasady stosowania stałych i czasowych szlaków operacyjnych są zawarte w obowiązujących Zasadach Użytkowania Lasu i w poradniku „Drogi leśne – poradnik drogowy".

Prace związane z pozyskaniem i zrywką drewna z wyjątkiem pozyskania drewna w czyszczeniach późnych (CP-P) i z drzew leżących obejmują:

- prace przygotowawcze związane z przygotowaniem stanowiska do ścinki,
- ścinkę i obalanie drzew wyznaczonych do wycięcia (w przypadku cięć zupełnych za wyznaczone uznaje się drzewa w granicach objętych zabiegiem z uwzględnieniem planowanych do pozostawienia kęp, nasienników, drzew dziuplastych itp.),
- okrzesanie ściętych drzew w stopniu przewidzianym w warunkach technicznych obowiązujących w PGL LP na wyrabiane sortymenty wskazane w pkt 3.2 SWZ,

- manipulację surowca drzewnego, zgodnie ze wskazaniami przekazanymi przez Zamawiającego, z uwzględnieniem uregulowań wskazanych w pkt 3.2 SWZ,
- przemieszczenie drewna z miejsca jego wycięcia do wskazanego przez Zamawiającego miejsca składowania;
- ułożenie zerwanego drewna w mygły lub stosy zgodnie z warunkami technicznymi.

Prace związane z pozyskaniem i zrywką drewna w czyszczeniach późnych (CP-P) i z drzew leżących obejmują:

1. okrzesanie przeznaczonych do dalszej wyróbki drzew ściętych w czasie zabiegu hodowlanego (CP) lub ściętych w ramach wykładania drzew zgryzowych ,
2. wyróbkę i manipulację surowca drzewnego zgodnie ze wskazówkami przekazanymi w zleceniu, w tym drzew ściętych i okrzesanych w ramach wykładania pułapek na szkodniki wtórne,
3. przemieszczenie drewna z miejsca jego wycięcia do wskazanego przez Zamawiającego miejsca składowania,
4. ułożenie zerwanego drewna w stosy zgodnie z warunkami technicznymi.

CWD-D - Całkowity wyrób drewna technologią dowolną

Wykonawca zrealizuje prace z zakresu pozyskania drewna przy użyciu ręcznych pilarek, narzędzi pomocniczych i odpowiednio dobranych do warunków drzewostanowych, maszyn wielooperacyjnych (harwestery, procesory itp.) oraz maszyn zrywkowych.

Zamawiający w drzewostanach III i starszych klas wieku nie dopuszcza stosowania maszyn wielooperacyjnych zaopatrzonych w nożycowe lub nożowe głowice tnące.

Zamawiający zastrzega, że wprowadzone na pozycje maszyny do pozyskania i zrywki drewna, muszą poruszać się po szlakach operacyjnych. Parametry i zasady stosowania stałych i czasowych szlaków operacyjnych są zawarte w obowiązujących Zasadach Użytkowania Lasu i w poradniku „Drogi leśne – poradnik drogowy".

Zamawiający zastrzega, że pozostające po ścince pniaki nie mogą być wyższe niż to wynika z ograniczeń technologicznych głowicy tnącej (wysokość od osłony dolnej prowadnicy do ścinającej piły łańcuchowej).

Prace związane z pozyskaniem maszynowym drewna (CWD-H, ZRYW HARW) obejmują:

- Ścinkę i obalanie drzew wyznaczonych do wycięcia (w przypadku cięć zupełnych za wyznaczone uznaje się drzewa w granicach objętych zabiegiem z uwzględnieniem planowanych do pozostawienia kęp, nasienników, drzew dziuplastych itp.),
- Okrzesanie ściętych drzew w stopniu przewidzianym w obowiązujących w PGL LP warunkach technicznych na wyrabiane sortymenty wskazane w pkt 3.2 SWZ,
- Manipulację surowca drzewnego, zgodnie ze wskazaniami przekazanymi w zleceniu przez Zamawiającego z uwzględnieniem uregulowań wskazanych w pkt 3.2 SWZ. Kłody i wałki

należy posortować wg szczegółowych wskazań zawartych w zleceniu, (np. wg gatunków, jakości lub średnic),

- Przemieszczenie drewna z miejsca jego wycięcia do wskazanego przez Zamawiającego miejsca składowania,
- Ułożenie zerwanego drewna w mygły lub stosy zgodnie z Warunkami Technicznymi.

W przypadkach, gdy odległość pomiędzy szlakami operacyjnymi przekracza 20 m i nieuzasadnione jest ich zagęszczenie należy zastosować tzw. "międzypole", na którym drzewa ścinane są pilarką i obalane w kierunku bliższego szlaku.

Uwagi

Czynności CWD-P2 i CWD-D2 dotyczą pozyskania drewna w systemie mieszanym z użyciem potencjału kadrowego lub sprzętowego będącego w dyspozycji zamawiającego.

Procedura odbioru (całkowitego wyrobu drewna):

Pomiar pozyskanego drewna i określenie prawidłowości wyróbki poszczególnych sortymentów surowca drzewnego zostaną określone zgodnie z unormowaniami wskazanymi w SWZ (pkt 3.2 Unormowania, których zobowiązany jest przestrzegać Wykonawca przy realizacji przedmiotu zamówienia), przy czym ustala się, że:

- drewno musi być przygotowane do odbiórki, poprzez udostępnienie go do pomiarów i oględzin (w szczególności należy usunąć gałęzie, próg po ścince w drewnie wielkowymiarowym kłodowanym i w drewnie S1, ułożyć drewno w sposób umożliwiający jego pomiar, ocenę występujących wad i ewentualną manipulację),
- pomiar ilości i oględziny jakości drewna odbieranego w sztukach pojedynczo zostanie wykonany przed jego zmygłowaniem. Wykonawca zobowiązany jest prowadzić zrywkę wspomnianego drewna w sposób umożliwiający bieżące dokonanie jego pomiaru zgodnie z przyjętą w planie technologią. Każda zmiana technologii zrywki drewna w stosunku do planowanej (zawartej w SWZ - informacja o optymalnym wariancie pozyskania drewna) wymaga poinformowania Wykonawcy i, o ile zmiana technologii powoduje wzrost pracochłonności, to wówczas dodatkowe koszty w tym zakresie zostaną rozliczone oddzielnie (godzinowo),
- pomiar ilości i oględziny drewna odbieranego w stosach będzie prowadzony po zakończeniu zrywki i ułożeniu drewna w stosy,
- pomiar ilości drewna WK będzie prowadzony zgodnie z obowiązującymi warunkami technicznymi dla drewna wielkowymiarowego kłodowanego. Oględziny dla drewna odbieranego w sztukach grupowo, będą odbywać się przed zrywką i ułożeniem drewna w mygły,
- po zakończeniu prac na danej pozycji cięć przedstawiciel Zamawiającego przeprowadzi jej oględziny w celu stwierdzenia zgodności przeprowadzonych prac z wymogami SWZ i zlecenia,

- w trakcie odbioru prac z zakresu zrywki drewna nie dokonuje się osobnego pomiaru jego ilości, a jedynie określa się zgodność wykonanych prac z zapisami SWZ i zlecenia. Obowiązuje zasada: całe drewno pozyskane podlega zrywce.

  (drewno pozyskane=drewno zerwane)

  (rozliczenie następuje po zrywce drewna z dokładnością do dwóch miejsc po przecinku)

Nr	***Kod czynności do rozliczenia***	***Kod czynn. / materiału do wyceny***	***Opis kodu czynności***	***Jednostka miary czynn. rozl.***
3	CWD-PBZ	CWD-PBZ	Całkowity wyrób drewna pilarką bez zrywki	M^3
4	CWD-DBZ	CWD-DBZ	Całkowity wyrób drewna technologią dowolną bez zrywki	M^3

Standard technologii prac obejmuje:

CWD-PBZ - Całkowity wyrób drewna pilarką bez zrywki

Wykonawca zrealizuje przy użyciu ręcznych pilarek i narzędzi pomocniczych prace z zakresu pozyskania drewna (CWD-PBZ).

Prace związane z pozyskaniem drewna bez jego zrywki, z wyjątkiem pozyskania drewna w czyszczeniach późnych (CP-P), obejmują:

- prace przygotowawcze związane z przygotowaniem stanowiska do ścinki,
- ścinkę i obalanie drzew wyznaczonych do wycięcia (w przypadku cięć zupełnych za wyznaczone uznaje się drzewa w granicach objętych zabiegiem z uwzględnieniem planowanych do pozostawienia kęp, nasienników, drzew dziuplastych itp.),
- okrzesanie ściętych drzew w stopniu przewidzianym w warunkach technicznych obowiązujących w PGL LP na wyrabiane sortymenty wskazane w pkt 3.2 SWZ,
- manipulację surowca drzewnego, zgodnie ze wskazaniami przekazanymi przez Zamawiającego, z uwzględnieniem uregulowań wskazanych w pkt 3.2 SWZ,

Prace związane z pozyskaniem drewna bez jego zrywki w czyszczeniach późnych (CP-P) obejmują:

5. okrzesanie przeznaczonych do dalszej wyróbki drzew ściętych w czasie zabiegu hodowlanego (CP),
6. wyróbkę i manipulację surowca drzewnego zgodnie ze wskazówkami przekazanymi w zleceniu.

CWD-DBZ - Całkowity wyrób drewna technologią dowolną bez zrywki

Wykonawca zrealizuje prace z zakresu pozyskania drewna bez jego zrywki przy użyciu ręcznych pilarek, narzędzi pomocniczych i odpowiednio dobranych do warunków drzewostanowych, maszyn wielooperacyjnych (harwestery, procesory itp.).

Zamawiający w drzewostanach III i starszych klas wieku nie dopuszcza stosowania maszyn wielooperacyjnych zaopatrzonych w nożycowe lub nożowe głowice tnące.

Zamawiający zastrzega, że wprowadzone na pozycje maszyny do pozyskania drewna, muszą poruszać się po szlakach operacyjnych. Parametry i zasady stosowania stałych i czasowych szlaków operacyjnych są zawarte w obowiązujących Zasadach Użytkowania Lasu i w poradniku „Drogi leśne – poradnik drogowy".

Zamawiający zastrzega, że pozostające po ścince pniaki nie mogą być wyższe niż to wynika z ograniczeń technologicznych głowicy tnącej (wysokość od osłony dolnej prowadnicy do ścinającej piły łańcuchowej).

Prace związane z pozyskaniem maszynowym drewna (CWD-H) obejmują:

- Ścinkę i obalanie drzew wyznaczonych do wycięcia (w przypadku cięć zupełnych za wyznaczone uznaje się drzewa w granicach objętych zabiegiem z uwzględnieniem planowanych do pozostawienia kęp, nasienników, drzew dziuplastych itp.).
- Okrzesanie ściętych drzew w stopniu przewidzianym w obowiązujących w PGL LP warunkach technicznych na wyrabiane sortymenty wskazane w pkt 3.2 SWZ,
- Manipulację surowca drzewnego, zgodnie ze wskazaniami przekazanymi w zleceniu przez Zamawiającego z uwzględnieniem uregulowań wskazanych w pkt 3.2 SWZ. Kłody i wałki należy posortować wg. szczegółowych wskazań zawartych w zleceniu, (np. wg gatunków, jakości lub średnic),

W przypadkach, gdy odległość pomiędzy szlakami operacyjnymi przekracza 20 m i nieuzasadnione jest ich zagęszczenie należy zastosować tzw. "międzypole", na którym drzewa ścinane są pilarką i obalane w kierunku bliższego szlaku.

Procedura odbioru (całkowitego wyrobu drewna bez zrywki):

Pomiar pozyskanego drewna i określenie prawidłowości wyróbki poszczególnych sortymentów surowca drzewnego zostaną określone zgodnie z unormowaniami wskazanymi w SWZ (pkt 3.2 Unormowania, których zobowiązany jest przestrzegać Wykonawca przy realizacji przedmiotu zamówienia), przy czym ustala się, że:

- pomiar ilości i oględziny jakości drewna odbieranego w sztukach pojedynczo zostanie wykonany przy pniu lub po dokonaniu zrywki przez innego wykonawcę,

- pomiar ilości i oględziny drewna odbieranego w stosach będzie prowadzony po zakończeniu zrywki przez innego wykonawcę i ułożeniu drewna w stosy,
- pomiar ilości drewna WK będzie prowadzony po zrywce zgodnie z obowiązującymi warunkami technicznymi dla drewna wielkowymiarowego kłodowanego,
- oględziny dla drewna odbieranego w sztukach grupowo, będą odbywać się przed i w trakcie zrywki przez innego wykonawcę oraz przed ułożeniem drewna w mygły,
- po zakończeniu prac na danej pozycji cięć przedstawiciel Zamawiającego przeprowadzi jej oględziny w celu stwierdzenia zgodności przeprowadzonych prac z wymogami Specyfikacji Warunków Zamówienia i zlecenia.

(rozliczenie następuje z dokładnością do dwóch miejsc po przecinku)

3. Zrywka drewna

Nr	***Kod czynności do rozliczenia***	***Kod czynn. / materiału do wyceny***	***Opis kodu czynności***	***Jednostka miary czynn. rozl.***
5	ZRYW BP	ZRYW BP	Zrywka ZUL bez pozyskania	M^3

Standard technologii prac obejmuje:

- Przemieszczenie drewna z miejsca jego wycięcia do wskazanego przez Zamawiającego miejsca składowania,
- Ułożenie zerwanego drewna w mygły lub stosy zgodnie z Warunkami Technicznymi.

Zamawiający zastrzega, że wprowadzone na pozycje maszyny do zrywki drewna, muszą poruszać się po szlakach operacyjnych. Parametry i zasady stosowania stałych i czasowych szlaków operacyjnych są zawarte w obowiązujących Zasadach Użytkowania Lasu i w poradniku „Drogi leśne – poradnik drogowy".

Uwagi:

- Zamawiający dopuszcza możliwość wykonywania czynności pozyskania drewna oraz zrywki przez dwa odrębne podmioty. Zamawiający ureguluje w zleceniu, w takim przypadku, wyznaczenie koordynatora i sprawy związane z bezpieczeństwem prowadzenia prac.

Procedura odbioru (zrywki drewna):

Pomiar poszczególnych sortymentów surowca drzewnego zostanie dokonany zgodnie z unormowaniami wskazanymi w SWZ (pkt 3.2 Unormowania, których zobowiązany jest przestrzegać Wykonawca przy realizacji przedmiotu zamówienia), przy czym ustala się, że:

- drewno musi być przygotowane do odbiórki, poprzez udostępnienie go do pomiarów i oględzin (w szczególności należy usunąć gałęzie, ułożyć drewno w sposób umożliwiający jego pomiar, ocenę występujących wad i ewentualną manipulację),
- pomiar ilości i oględziny jakości drewna odbieranego w sztukach pojedynczo zostanie wykonany przed jego zmygłowaniem. Wykonawca zobowiązany jest prowadzić zrywkę wspomnianego drewna w sposób umożliwiający bieżące dokonanie jego pomiaru zgodnie z przyjętą w planie technologią. Każda zmiana technologii zrywki drewna w stosunku do planowanej (zawartej w SWZ - informacja o optymalnym wariancie pozyskania drewna) wymaga poinformowania Wykonawcy i, o ile zmiana technologii powoduje wzrost pracochłonności, to wówczas dodatkowe koszty w tym zakresie zostaną rozliczone oddzielnie (godzinowo),
- pomiar ilości i oględziny drewna odbieranego w stosach będzie prowadzony po zakończeniu zrywki i ułożeniu drewna w stosy,
- pomiar ilości drewna WK będzie prowadzony zgodnie z obowiązującymi warunkami technicznymi dla drewna wielkowymiarowego kłodowanego. Oględziny dla drewna odbieranego w sztukach grupowo, będą odbywać się przed zrywką i ułożeniem drewna w mygły,
- po zakończeniu prac na danej pozycji cięć przedstawiciel Zamawiającego przeprowadzi jej oględziny w celu stwierdzenia zgodności przeprowadzonych prac z wymogami SWZ i zlecenia,
  W trakcie odbioru prac z zakresu zrywki drewna określa się zgodność wykonanych prac z zapisami SWZ i zlecenia. Obowiązuje zasada: całe drewno pozyskane podlega zrywce.

  (drewno pozyskane=drewno zerwane)

  (rozliczenie następuje z dokładnością do dwóch miejsc po przecinku)

4. Szlaki operacyjne

Nr	*Kod czynności do rozliczenia*	*Kod czynn. / materiału do wyceny*	*Opis kodu czynności*	*Jednostka miary czynn. rozl.*
6	WYK SZLG	WYK SZLG	Wykonanie szlaku operacyjnego w warunkach górskich	M
7	REM SZLZR	REM SZLZR	Naprawa szlaku operacyjnego w warunkach górskich	M
8	WYK SZLN	WYK SZLN	Wykonanie szlaku operacyjnego w warunkach nizinnych	M
9	REM SZLZN	REM SZLZN	Naprawa szlaku operacyjnego w warunkach nizinnych	M
10	WYK-DYL	WYK-DYL GWOŹDZIE(materiał), ŚRUBY (materiał), KLAMRY (materiał)	Wykonanie dylowanki na szlaku zrywkowym	M
11	WYK-DBL	WYK-DBL GWOŹDZIE(materiał), ŚRUBY (materiał), KLAMRY (materiał)	Wykonanie dylowanki na szlaku zrywkowym bez legarów poprzecznych	M

Standard technologii prac obejmuje:

Wykonanie szlaku operacyjnego w warunkach górskich:

- odspojenie gruntu wraz z karczowaniem pni na szerokość zawartą w Tabeli parametrów w gruncie rodzimym (nie licząc nasypów) i przemieszczenie go na wymaganą odległość w zależności od konfiguracji terenu oraz wyprofilowanie gruntowej powierzchni szlaku o nachyleniu podłużnym i poprzecznym nie przekraczającym wartości zawartej w Tabeli parametrów w kierunku stoku oraz zagęszczenie gruntu w nasypie,
- odprowadzenie wody gruntowej oraz opadowej poza przebieg szlaku przez wykonanie poprzecznych spływek w min. odległości zawartej w Tabeli parametrów oraz dodatkowo we wskazanych miejscach,
- przebieg szlaku operacyjnego powinien być zgodny z trasą wytyczoną przez Zamawiającego.

Naprawa szlaku operacyjnego w warunkach górskich:

- bieżące odprowadzenie, poza szlak, wody gruntowej i opadowej. Usunięcie, poprzez ścinkę, przeszkadzających drzew i krzewów,
- wyrównanie nierówności, kolein, poszerzenie szlaku w miejscach zwężeń do szerokości 3m w gruncie rodzimym (nie licząc nasypów), odprowadzenie wody gruntowej poprzez wykonanie poprzecznych spływek w min. odległości zawartej w Tabeli parametrów oraz dodatkowo we wskazanych miejscach, sprzętem mechanicznym lub ręcznie.

Wykonanie szlaku operacyjnego w warunkach nizinnych:

- odspojenie gruntu na szerokość zawartą w Tabeli parametrów w gruncie rodzimym i przemieszczenie go na wymaganą odległość w zależności od konfiguracji terenu,
- wyprofilowanie gruntowej powierzchni szlaku w sposób zapewniający maksymalne, możliwe w danych warunkach, odprowadzanie wody oraz zgrubne zagęszczenie gruntu w nasypie – umożliwiające spełnianie funkcji szlaku,
- przebieg szlaku operacyjnego powinien być zgodny z trasą wytyczoną przez Zamawiającego.

Naprawa szlaku operacyjnego w warunkach nizinnych:

- bieżące odprowadzenie, poza szlak, wody gruntowej i opadowej. Usunięcie, poprzez ścinkę i odrzucenie poza szlak przeszkadzających drzew i krzewów,
- wyrównanie nierówności, kolein, poszerzenie szlaku w miejscach zwężeń do szerokości 3m w gruncie rodzimym odprowadzenie wody gruntowej – przede wszystkim poprzez właściwe wyprofilowanie.

Wykonanie dylowanki na szlaku operacyjnym:

- dylowanki na szlaku operacyjnym wykonuje się w celu zabezpieczenie przejazdów przez potoki i miejsca podmokłe przy zrywce drewna, oraz wykonanie zjazdów ze szlaków zrywkowych na drogi utwardzone,
- miejsce wykonania dylowanki każdorazowo wskazuje Zamawiający,
- parametry wykonania dylowanki oraz dylowanki bez poprzecznych legarów obrazują poniższe schematy (rzut 1; rzut 2).

UWAGA!

- materiał na wykonanie dylowanki (drewno) zapewnia Zamawiający,
- Wykonawca jest odpowiedzialny za dostarczenie materiału (drewna) ze wskazanego miejsca w leśnictwie do miejsca wykonania dylowanki; odległość dowozu drewna zawarta jest w Tabeli parametrów

– pozostałe materiały niezbędne do wykonania i montażu dylowanki (gwoździe, śruby, klamry) zapewnia Wykonawca w ilości i według wymagań technicznych zawartych w Tabeli parametrów:

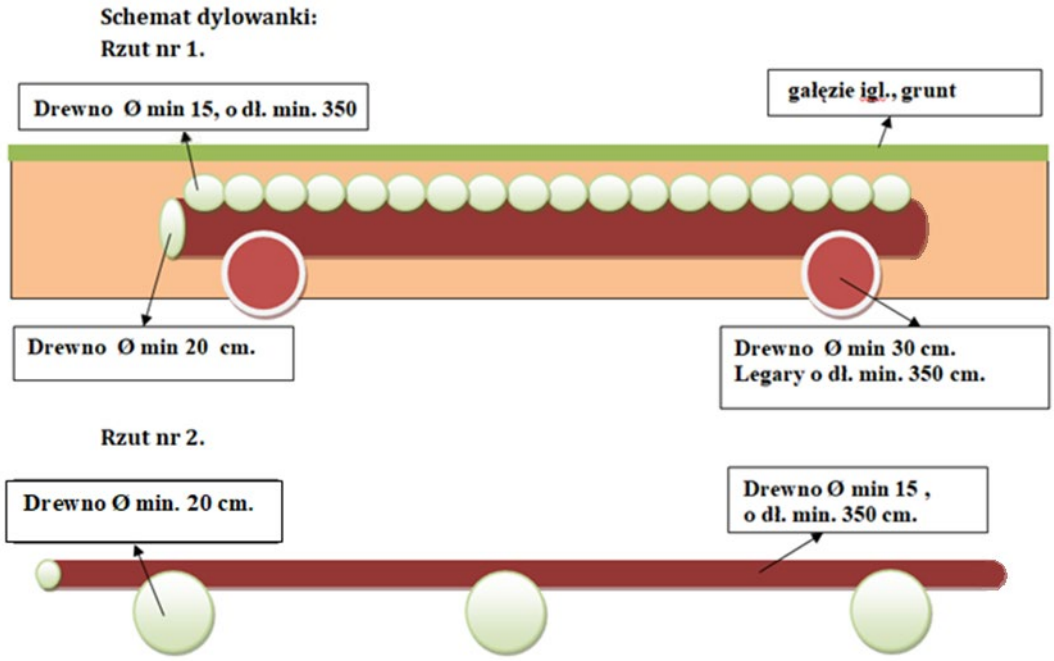

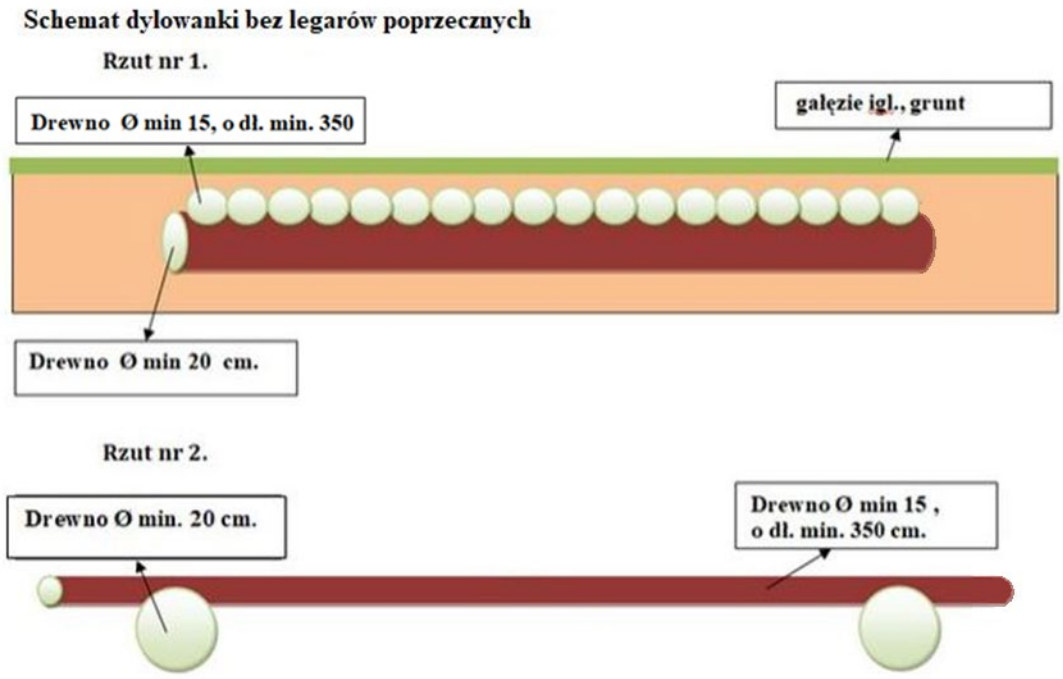

Procedura odbioru:

Odbiór prac nastąpi poprzez:

- zweryfikowanie prawidłowości ich wykonania z opisem czynności i zleceniem,
- dokonanie pomiaru długości wykonanego szlaku operacyjnego, wykonania dylowanki na szlaku operacyjnym lub jego naprawionego odcinka (np. przy pomocy: dalmierza, taśmy mierniczej, GPS, itp),
- sprawdzeniu podlegać będzie w szczególności: zgodność z przyjętą technologią wykonania szlaku lub dylowanki na szlaku operacyjnym.

(rozliczenie z dokładnością do 1 metra)

5. Oczyszczanie powierzchni

Nr	***Kod czynności do rozliczenia***	***Kod czynn. / materiału do wyceny***	***Opis kodu czynności***	***Jednostka miary czynn. rozl.***
12	PORZ>100	PORZ>100	Oczyszczanie zrębów, gruntów porolnych, halizn i płazowin oraz drzewostanów planowanych do wprowadzenie drugiego piętra ze zbędnych podrostów, odrośli, krzewów i krzewinek poprzez wycinanie i wynoszenie lub spychanie wyciętego materiału - dla 100% pokrycia powierzchni	HA
13	PORZB>100	PORZB>100	Oczyszczanie zrębów, gruntów porolnych, halizn i płazowin oraz drzewostanów planowanych do wprowadzenie drugiego piętra ze zbędnych podrostów, odrośli, krzewów i krzewinek poprzez wycinanie bez wynoszenia i układania - dla 100% pokrycia powierzchni	HA

Standard technologii prac obejmuje:

oczyszczanie zrębów, gruntów porolnych, halizn i płazowin oraz drzewostanów planowanych do wprowadzenie drugiego piętra ze zbędnych podrostów, odrośli, krzewów i krzewinek poprzez wycinanie,
wynoszenie wyciętego materiału na odległość do 25 m lub spychanie.

Uwagi:

- wycięty materiał powinien zostać wyniesiony we wskazane w zleceniu miejsce, w sposób niepowodujący utrudnień w realizacji czynności gospodarczych, przejezdności i drożności szlaków komunikacyjnych, cieków wodnych oraz niestwarzający innych zagrożeń (w szczególności dotyczących pożaru),
- zamiast wynoszenia wyciętego materiału, dopuszcza się ułożenie w pryzmach lub pasach. W przypadku zastosowania czynności PORZB>100 wycięty materiał pozostawia się na miejscu bez wynoszenia i układania,

Procedura odbioru:

Odbiór prac nastąpi poprzez zweryfikowanie prawidłowości ich wykonania z opisem czynności i zleceniem oraz ustalenie powierzchni wykonanego zabiegu dla:

- całych wydzieleń - przyjmuje się wartości z opisu taksacyjnego lub LMN z ewentualnym pomniejszeniem o istniejące w wydzieleniu elementy nie objęte zabiegiem takie jak: kępy drzewostanu, bagna itp.,
- fragmentów wydzieleń – dokonuje się pomiarów powierzchni.

Stopień pokrycia odnosi się do powierzchni zredukowanej, określonej szczegółowo w zleceniu. Powierzchnia zredukowana określana jest w następujący sposób: przykładowa 1 ha powierzchnia do odnowienia wymagająca oczyszczenia jedynie na fragmentach (mająca pokrycie krzewami, krzewinkami itp. 20%) będzie traktowana, jako 0,20 ha powierzchnia z pokryciem 100%.

(rozliczenie z dokładnością do dwóch miejsc po przecinku)

Nr	***Kod czynności do rozliczenia***	***Kod czynn. / materiału do wyceny***	***Opis kodu czynności***	***Jednostka miary czynn. rozl.***
14	PORZ MECH	PORZ MECH	Mechaniczne wywożenie pozostałości drzewnych (ciągnikiem)	M3P

Standard technologii prac obejmuje:

mechaniczne wywożenie pozostałości drzewnych (ciągnikiem) we wskazane w zleceniu, bezpośrednio sąsiadujące z powierzchnią miejsce, w sposób niepowodujący utrudnień w realizacji czynności gospodarczych, przejezdności i drożności szlaków komunikacyjnych, cieków wodnych oraz niestwarzający innych zagrożeń (w szczególności dotyczących pożaru),
załadunek i rozładunek materiału.

Uwagi:

- odległość wywozu pozostałości drzewnych jest zawarta w Tabeli parametrów.

Procedura odbioru:

odbiór prac nastąpi poprzez zweryfikowanie prawidłowości ich wykonania z opisem czynności i zleceniem oraz poprzez zmierzenie pryzmy pozostałości drzewnych.
(rozliczenie z dokładnością do jednego miejsca po przecinku)

Nr	*Kod czynności do rozliczenia*	*Kod czynn. / materiału do wyceny*	*Opis kodu czynności*	*Jednostka miary czynn. rozl.*
15	PORZ-ZRB	P ZRB<150, P ZRB<250, P ZRB>250	Porządkowanie zrębów z pozostałości drzewnych - mechaniczne	HA

Standard technologii prac obejmuje:

mechaniczny załadunek, zwożenie oraz składanie w pryzmach pozostałości drzewnych we wskazane przez Zamawiającego miejsce lub miejsca, które zostaną określone w zleceniu.
Uwagi:

- prace wykonywane będą na powierzchniach pozrębowych przy użyciu ciągnika z przyczepą samozaładowczą lub forwardera. Pozostałości drzewne są równomiernie rozrzucone po całej powierzchni lub ułożone w nieregularne wały przygotowane w trakcie prac pozyskaniowych. Układa się je w pryzmy usytuowane wzdłuż dróg wywozowych, na powierzchni zrębu lub w jego sąsiedztwie, w sposób umożliwiający swobodne zrębkowanie przez nabywcę tego sortymentu,
- odległość pryzmy od drogi wywozowej powinna wynosić około 4 mb, co umożliwi ustawienie rębaka pomiędzy składowanymi pozostałościami drzewnymi i pojazdem transportującym zrębki na drodze wywozowej,
- dokładność uprzątnięcia pozostałości z powierzchni zrębowych musi zapewnić możliwość swobodnego przygotowania gleby pod odnowienia przy użyciu sprzętu stosowanego w nadleśnictwie,

Procedura odbioru:

Odbiór prac nastąpi poprzez zweryfikowanie prawidłowości ich wykonania z opisem czynności i zleceniem oraz ustalenie powierzchni wykonanego zabiegu dla:

- całych wydzieleń - przyjmuje się wartości z opisu taksacyjnego lub LMN z ewentualnym pomniejszeniem o istniejące w wydzieleniu elementy nie objęte zabiegiem takie jak: kępy drzewostanu, bagna itp.,
- fragmentów wydzieleń – dokonuje się pomiarów powierzchni.

(rozliczenie z dokładnością do dwóch miejsc po przecinku)

Nr	*Kod czynności do rozliczenia*	*Kod czynn. / materiału do wyceny*	*Opis kodu czynności*	*Jednostka miary czynn. rozl.*
16	PORZ-GRAB	PORZ-GRAB	Oczyszczanie powierzchni leśnych z gałęzi i innych pozostałości drzewnych przy użyciu zgrabiarki	HA

Standard technologii prac obejmuje:

oczyszczenie powierzchni po cięciach rębnych (lub innych), przy użyciu zgrabiarki, z gałęzi i innych pozostałości drzewnych, tj. części po usuniętych drzewach, które po należycie zrealizowanym pozyskaniu i zrywce nie znalazły się w zaewidencjonowanej miąższości surowca drzewnego w ramach użytkowania danego pododdziału.

Procedura odbioru:

Odbiór prac nastąpi poprzez zweryfikowanie prawidłowości ich wykonania z opisem czynności i zleceniem oraz ustalenie powierzchni wykonanego zabiegu dla:

- całych wydzieleń - przyjmuje się wartości z opisu taksacyjnego lub LMN z ewentualnym pomniejszeniem o istniejące w wydzieleniu elementy nie objęte zabiegiem takie jak: kępy drzewostanu, bagna itp.,
- fragmentów wydzieleń – dokonuje się pomiarów powierzchni.

(rozliczenie z dokładnością do dwóch miejsc po przecinku)

6. Znoszenie i układanie pozostałości

Nr	*Kod czynności do rozliczenia*	*Kod czynn. / materiału do wyceny*	*Opis kodu czynności*	*Jednostka miary czynn. rozl.*
17	PORZ-ROZD	PORZ-ROZD	Znoszenie i układanie pozostałości drzewnych do rozdrabniania	M3P

Standard technologii prac obejmuje:

oczyszczenie powierzchni po cięciach rębnych z tzw. pozostałości drzewnych, tj. części po usuniętych drzewach (nie będących uprzednio warstwą podrostu i podszytu), które po należycie

zrealizowanym pozyskaniu i zrywce nie znalazły się w zaewidencjonowanej miąższości surowca drzewnego w ramach użytkowania danego pododdziału,
znoszenie i układanie pozostałości do rozdrabniania.

Uwagi

- maksymalna odległość znoszenia pozostałości drzewnych zawarta jest w Tabeli parametrów

Procedura odbioru:

odbiór prac nastąpi poprzez zweryfikowanie prawidłowości ich wykonania z opisem czynności i zleceniem oraz poprzez zmierzenie pryzmy pozostałości drzewnych.
(rozliczenie z dokładnością do jednego miejsca po przecinku)

Nr	***Kod czynności do rozliczenia***	***Kod czynn. / materiału do wyceny***	***Opis kodu czynności***	***Jednostka miary czynn. rozl.***
18	PORZ-STOS	PORZ-STOS	Wynoszenie i układanie pozostałości drzewnych w stosy niewymiarowe	M3P

Standard technologii prac obejmuje:

wynoszenie i układanie pozostałości drzewnych w stosy niewymiarowe,

Uwagi:

- maksymalna odległość wynoszenia pozostałości drzewnych zawarta jest w Tabeli parametrów

Procedura odbioru:

odbiór prac nastąpi poprzez zweryfikowanie prawidłowości ich wykonania z opisem czynności i zleceniem oraz poprzez zmierzenie pryzmy pozostałości drzewnych.
(rozliczenie z dokładnością do jednego miejsca po przecinku)

7. Wycinanie podszytów i podrostów

Nr	*Kod czynności do rozliczenia*	*Kod czynn. / materiału do wyceny*	*Opis kodu czynności*	*Jednostka miary czynn. rozl.*
19	WPOD N	WPOD-31N, WPOD-61N, WPOD>61N, WPOD-32N, WPOD-62N, WPOD>62N, WPOD-33N, WPOD-63N, WPOD>63N	Wycinanie podszytów i podrostów (teren równy lub falisty)	HA
20	WPOD G	WPOD-31G, WPOD-61G, WPOD>61G, WPOD-32G, WPOD-62G, WPOD>62G, WPOD-33G, WPOD-63G, WPOD>63G	Wycinanie podszytów i podrostów (teren o nachyleniu powyżej 23%)	HA

Standard technologii prac obejmuje:

wycinanie podszytów i podrostów - na powierzchni roboczej,
znoszenie i układanie w stosy niewymiarowe z pozostawieniem na powierzchni.

Procedura odbioru:

Odbiór prac nastąpi poprzez zweryfikowanie prawidłowości ich wykonania z opisem czynności i zleceniem oraz ustalenie powierzchni wykonanego zabiegu dla:

- całych wydzieleń - przyjmuje się wartości z opisu taksacyjnego lub LMN z ewentualnym pomniejszeniem o istniejące w wydzieleniu elementy nie objęte zabiegiem takie jak: kępy drzewostanu, bagna itp.,
- fragmentów wydzieleń – dokonuje się pomiarów powierzchni.

(rozliczenie z dokładnością do dwóch miejsc po przecinku)

Nr	*Kod czynności do rozliczenia*	*Kod czynn. / materiału do wyceny*	*Opis kodu czynności*	*Jednostka miary czynn. rozl.*
21	WPOD-BN	WPOD-3BN WPOD-6BN WPOD>6BN	Wycinanie podszytów i podrostów z pozostawieniem na powierzchni, bez znoszenia i układania w stosy (teren równy lub falisty)	HA
22	WPOD-BG	WPOD-3BG WPOD-6BG WPOD>6BG	Wycinanie podszytów i podrostów z pozostawieniem na powierzchni, bez znoszenia i układania w stosy (teren pagórkowaty, wzgórzowy i górski, stoki o nachyleniu pow. 23%)	HA

Standard technologii prac obejmuje:

wycinanie podszytów i podrostów w cięciach rębnych oraz w drzewostanach planowanych do wprowadzenia dolnego piętra z pozostawieniem na powierzchni, bez znoszenia i układania w stosy.

Uwagi:

- szczegółowa technologia i zakres prac zostaną określone przed rozpoczęciem zabiegu w zleceniu,

Procedura odbioru:

Odbiór prac nastąpi poprzez zweryfikowanie prawidłowości ich wykonania z opisem czynności i zleceniem oraz ustalenie powierzchni wykonanego zabiegu dla:

- całych wydzieleń - przyjmuje się wartości z opisu taksacyjnego lub LMN z ewentualnym pomniejszeniem o istniejące w wydzieleniu elementy nie objęte zabiegiem takie jak: kępy drzewostanu, bagna itp.,
- fragmentów wydzieleń – dokonuje się pomiarów powierzchni.

(rozliczenie z dokładnością do dwóch miejsc po przecinku)

8. Wynoszenie wyciętych podszytów

Nr	*Kod czynności do rozliczenia*	*Kod czynn. / materiału do wyceny*	*Opis kodu czynności*	*Jednostka miary czynn. rozl.*
23	PPOD N	PPOD-31N, PPOD-61N, PPOD>61N, PPOD-32N, PPOD-62N, PPOD>62N, PPOD-33N, PPOD-63N, PPOD>63N	Wyniesienie wyciętych podszytów (teren równy lub falisty)	HA
24	PPOD G	PPOD-31G, PPOD-61G, PPOD>61G, PPOD-32G, PPOD-62G, PPOD>62G, PPOD-33G, PPOD-63G, PPOD>63G	Wyniesienie wyciętych podszytów (teren o nachyleniu powyżej 23%)	HA

Standard technologii prac obejmuje:

wyniesienie wyciętych podszytów i podrostów bezpośrednio poza działkę roboczą z pozostawieniem do rozdrobnienia, zrębkowania, lub naturalnego rozkładu.

Procedura odbioru:

Odbiór prac nastąpi poprzez zweryfikowanie prawidłowości ich wykonania z opisem czynności i zleceniem oraz ustalenie powierzchni wykonanego zabiegu dla:

- całych wydzieleń - przyjmuje się wartości z opisu taksacyjnego lub LMN z ewentualnym pomniejszeniem o istniejące w wydzieleniu elementy nie objęte zabiegiem takie jak: kępy drzewostanu, bagna itp.,
- fragmentów wydzieleń – dokonuje się pomiarów powierzchni.

(rozliczenie z dokładnością do dwóch miejsc po przecinku)

9. Karczowanie

Nr	*Kod czynności do rozliczenia*	*Kod czynn. / materiału do wyceny*	*Opis kodu czynności*	*Jednostka miary czynn. rozl.*
25	SPY	SPY-2-50, SPY-4-50, SPY>4-50, SPY-2-100, SPY-4-100, SPY>4-100, SPY-2-150, SPY-4-150, SPY>4-150	Spychanie karp i innych drzew	HA
26	WYC	WYC-2-50, WYC-4-50, WYC>4-50, WYC-2-100, WYC-4-100, WYC>4-100, WYC-2-150, WYC-4-150, WYC>4-150	Wyczesywanie korzeni z wyrównaniem powierzchni i spychanie	HA
27	WYK	WYK-2-50, WYK-4-50, WYK>4-50, WYK-2-100, WYK-4-100, WYK>4-100, WYK-2-150, WYK-4-150, WYK>4-150	Wyczesywanie korzeni ze spychaniem karp i wyrównaniem powierzchni	HA

Standard technologii prac obejmuje:

spychanie karp i innych drzew na wskazane miejsce,
wyczesywanie korzeni
wyrównywanie powierzchni

Uwagi:

- maksymalna odległość spychania karp zawarta jest w Tabeli parametrów

Procedura odbioru:

Odbiór prac nastąpi poprzez zweryfikowanie prawidłowości ich wykonania z opisem czynności i zleceniem oraz ustalenie powierzchni wykonanego zabiegu dla:

- całych wydzieleń - przyjmuje się wartości z opisu taksacyjnego lub LMN z ewentualnym pomniejszeniem o istniejące w wydzieleniu elementy nie objęte zabiegiem takie jak: kępy drzewostanu, bagna itp.,
- fragmentów wydzieleń – dokonuje się pomiarów powierzchni.

(rozliczenie z dokładnością do dwóch miejsc po przecinku)

Nr	*Kod czynności do rozliczenia*	*Kod czynn. / materiału do wyceny*	*Opis kodu czynności*	*Jednostka miary czynn. rozl.*
28	KARPS	KARPS<1, KARPS-2, KARPS-3, KARPS-4, KARPS-6, KARPS-8, KARPS>8,	Karczowanie pniaków starych	HA
29	KARŚWBP	KARPŚW<1, KARPŚW-2, KARPŚW-3, KARPŚW-4, KARPŚW-6, KARPŚW-8, KARPŚW>8,	Karczowanie pniaków świeżych bez przecinania	HA
30	KARŚWZP	KARPŚP<1, KARPŚP-2, KARPŚP-3, KARPŚP-4, KARPŚP-6, KARPŚP-8, KARPŚP>8,	Karczowanie pniaków świeżych z przecinaniem	HA

Standard technologii prac obejmuje:

karczowanie (wykopanie i usunięcie systemu korzeniowego wraz z pniakiem, zasypanie powstałego wykopu ziemią i wywóz na wskazane miejsce),

Uwagi:

- przy ustalaniu liczby pniaków na ha, pniaków o średnicy do 15 cm nie uwzględnia się. Do pniaków z przecinaniem zalicza się powierzchnie, na których ponad 30% pniaków wymaga przecinania,
- maksymalna odległość wywozu wykarczowanych pniaków jest zawarta w Tabeli parametrów.

Procedura odbioru:

Odbiór prac nastąpi poprzez zweryfikowanie prawidłowości ich wykonania z opisem czynności i zleceniem oraz ustalenie powierzchni wykonanego zabiegu dla:

- całych wydzieleń - przyjmuje się wartości z opisu taksacyjnego lub LMN z ewentualnym pomniejszeniem o istniejące w wydzieleniu elementy nie objęte zabiegiem takie jak: kępy drzewostanu, bagna itp.,
- fragmentów wydzieleń – dokonuje się pomiarów powierzchni.

(rozliczenie z dokładnością do dwóch miejsc po przecinku)

Nr	*Kod czynności do rozliczenia*	*Kod czynn. / materiału do wyceny*	*Opis kodu czynności*	*Jednostka miary czynn. rozl.*
31	WYR-UG	WYR-UG	Wyrównywanie powierzchni po karczowaniu (łyżką spychacza)	HA

Standard technologii prac obejmuje:

wyrównywanie powierzchni po karczowaniu (łyżką spychacza)

Procedura odbioru:

Odbiór prac nastąpi poprzez zweryfikowanie prawidłowości ich wykonania z opisem czynności i zleceniem oraz ustalenie powierzchni wykonanego zabiegu dla:

- całych wydzieleń - przyjmuje się wartości z opisu taksacyjnego lub LMN z ewentualnym pomniejszeniem o istniejące w wydzieleniu elementy nie objęte zabiegiem takie jak: kępy drzewostanu, bagna itp.,
- fragmentów wydzieleń – dokonuje się pomiarów powierzchni.

(rozliczenie z dokładnością do dwóch miejsc po przecinku)

Nr	*Kod czynności do rozliczenia*	*Kod czynn. / materiału do wyceny*	*Opis kodu czynności*	*Jednostka miary czynn. rozl.*
32	OBAL-SŚW	OBAL-S2ŚG, OBAL-S3ŚG, OBAL-S4ŚG, OBAL>S4ŚG	Obalanie drzew w drzewostanach starszych klas wieku – świerk	HA
33	OBAL-SIG	OBAL-S2IG, OBAL-S3IG, OBAL-S4IG, OBAL>S4IG	Obalanie drzew w drzewostanach starszych klas wieku – pozostałe iglaste	HA
34	OBAL-SLG	OBAL-S2LG, OBAL-S3LG, OBAL-S4LG, OBAL>S4LG	Obalanie drzew w drzewostanach starszych klas wieku – liściaste	HA
35	OBAL-MŚW	OBAL-M2ŚG, OBAL-M3ŚG, OBAL-M4ŚG, OBAL>M4ŚG	Obalanie drzew w drzewostanach młodszych klas wieku – świerk	HA
36	OBAL-MIG	OBAL-M2IG, OBAL-M3IG, OBAL-M4IG, OBAL>M4IG	Obalanie drzew w drzewostanach młodszych klas wieku – pozostałe iglaste	HA
37	OBAL-MLG	OBAL-M2LG, OBAL-M3LG, OBAL-M4LG, OBAL>M4LG	Obalanie drzew w drzewostanach młodszych klas wieku – liściaste	HA

Standard technologii prac obejmuje:

zaczepianie drzewa, obalanie drzew z korzeniami oraz ich usunięcie (zrywka) poza powierzchnię karczowania.

Uwagi:

- maksymalna odległość usunięcia (zrywki) obalonych drzew jest zawarta w Tabeli parametrów.

Procedura odbioru:

Odbiór prac nastąpi poprzez zweryfikowanie prawidłowości ich wykonania z opisem czynności i zleceniem oraz ustalenie powierzchni wykonanego zabiegu dla:

- całych wydzieleń - przyjmuje się wartości z opisu taksacyjnego lub LMN z ewentualnym pomniejszeniem o istniejące w wydzieleniu elementy nie objęte zabiegiem takie jak: kępy drzewostanu, bagna itp.,
- fragmentów wydzieleń – dokonuje się pomiarów powierzchni.

(rozliczenie z dokładnością do dwóch miejsc po przecinku)

10. Rozdrabnianie

Nr	*Kod czynności do rozliczenia*	*Kod czynn. / materiału do wyceny*	*Opis kodu czynności*	*Jednostka miary czynn. rozl.*
38	ROZDR-PP	ROZDR-PP	Rozdrabnianie pozostałości drzewnych na całej powierzchni bez mieszania z glebą	HA
39	ROZDR-PDR	ROZDR-PDR	Rozdrabnianie pozostałości drzewnych na całej powierzchni bez mieszania z glebą na powierzchniach z wyrobioną drobnicą	HA
40	ROZDR-PGL	ROZDR-PGL	Rozdrabnianie pozostałości drzewnych na całej powierzchni wraz z mieszaniem z glebą	HA
41	ROZME-DRZ	ROZME-DRZ	Mechaniczne rozdrabnianie stojących drzewek na pożarzyskach i przepadłych uprawach	HA
42	ROZME-KRZ	ROZME-KRZ	Mechaniczne rozdrabnianie krzewów, malin, jeżyn itp.	HA

Standard technologii prac obejmuje:

rozdrabnianie bez mieszania lub z mieszaniem z glebą, w sposób umożliwiający wykonanie prac z zakresu odnowienia lasu,

Uwagi:

- maksymalna długość pozostałości po rozdrabnianiu zawarta jest w Tabeli parametrów.

Procedura odbioru:

Odbiór prac nastąpi poprzez zweryfikowanie prawidłowości ich wykonania z opisem czynności i zleceniem oraz ustalenie powierzchni wykonanego zabiegu dla:

- całych wydzieleń - przyjmuje się wartości z opisu taksacyjnego lub LMN z ewentualnym pomniejszeniem o istniejące w wydzieleniu elementy nie objęte zabiegiem takie jak: kępy drzewostanu, bagna itp.,
- fragmentów wydzieleń – dokonuje się pomiarów powierzchni.

(rozliczenie z dokładnością do dwóch miejsc po przecinku)

11. Nawożenie

Nr	*Kod czynności do rozliczenia*	*Kod czynn. / materiału do wyceny*	*Opis kodu czynności*	*Jednostka miary czynn. rozl.*
43	SIEW-W	SIEW-W2C, SIEW-W15C	Rozsiew wapna nawozowego wraz z załadunkiem i rozładunkiem	HA
44	SIEW N	SIEW-N3C, SIEW-N15C	Rozsiew nawozów mineralnych	HA

Standard technologii prac obejmuje:

załadunek wapna nawozowego lub nawozów mineralnych,

dojazd do powierzchni rozsiewu,

rozsiew wapna lub nawozów.

Procedura odbioru:

Odbiór prac nastąpi poprzez zweryfikowanie prawidłowości ich wykonania z opisem czynności i zleceniem oraz ustalenie powierzchni wykonanego zabiegu dla:

- całych wydzieleń - przyjmuje się wartości z opisu taksacyjnego lub LMN z ewentualnym pomniejszeniem o istniejące w wydzieleniu elementy nie objęte zabiegiem takie jak: kępy drzewostanu, bagna itp.,
- fragmentów wydzieleń – dokonuje się pomiarów powierzchni.

(rozliczenie z dokładnością do dwóch miejsc po przecinku)

12. Przeciwdziałanie erozji gleby

Nr	*Kod czynności do rozliczenia*	*Kod czynn. / materiału do wyceny*	*Opis kodu czynności*	*Jednostka miary czynn. rozl.*
45	UPR-GLEB	UPR-GLEB	Uprawa gleby na piaskach narażonych na erozję wietrzną	HA

Standard technologii prac obejmuje:

budowę płotów, zapór wraz z doniesieniem uprzednio przygotowanego materiału,
poziomowanie miejsc sadzenia, nawożenie gleby w formie podsypki,
doniesienie nasion, siew łubinu wraz ze spulchnieniem i przykryciem nasion po siewie.
Procedura odbioru:

Odbiór prac nastąpi poprzez zweryfikowanie prawidłowości ich wykonania z opisem czynności i zleceniem oraz ustalenie powierzchni wykonanego zabiegu dla:

- całych wydzieleń - przyjmuje się wartości z opisu taksacyjnego lub LMN z ewentualnym pomniejszeniem o istniejące w wydzieleniu elementy nie objęte zabiegiem takie jak: kępy drzewostanu, bagna itp.,
- fragmentów wydzieleń – dokonuje się pomiarów powierzchni.

(rozliczenie z dokładnością do dwóch miejsc po przecinku)

13. Opryski (z wyłączeniem szkółek)

Nr	*Kod czynności do rozliczenia*	*Kod czynn. / materiału do wyceny*	*Opis kodu czynności*	*Jednostka miary czynn. rozl.*
46	OPR-UC	OPR-UC GODZ OPR	Opryskiwanie upraw opryskiwaczem - ciągnikowym (nie dotyczy szkółek)	HA
47	OPR-PSPAL	OPR-PSPAL GODZ OPP	Opryski środkami ochrony roślin opryskiwaczem plecakowym z napędem spalinowym	HA

Standard technologii prac obejmuje:

przygotowanie cieczy roboczej wraz z dostarczeniem jej na powierzchnię poddawaną zabiegowi, oprysk powierzchni środkiem ochrony roślin, opryskiwaczem plecakowym lub opryskiwaczem ciągnikowym.

Uwagi:

- Odległość od miejsca odbioru środka chemicznego, miejsca zwrotu opakowań po środku chemicznym i punktu poboru wody zawarta jest w Tabeli parametrów,
- czynność GODZ OPR i GODZ OPP przeznaczona jest w wycenie na koszty transportowe.

Procedura odbioru:

Odbiór prac nastąpi poprzez zweryfikowanie prawidłowości ich wykonania z opisem czynności i zleceniem oraz ustalenie powierzchni wykonanego zabiegu dla:

- całych wydzieleń - przyjmuje się wartości z opisu taksacyjnego lub LMN z ewentualnym pomniejszeniem o istniejące w wydzieleniu elementy nie objęte zabiegiem takie jak: kępy drzewostanu, bagna itp.,
- fragmentów wydzieleń – dokonuje się pomiarów powierzchni.

(rozliczenie z dokładnością do dwóch miejsc po przecinku)

Nr	***Kod czynności do rozliczenia***	***Kod czynn. / materiału do wyceny***	***Opis kodu czynności***	***Jednostka miary czynn. rozl.***
48	OPR-OCHRO	OPR-OCHRO GODZ OOP	Chemiczna ochrona roślin opryskiwaczem ręcznym	HA

Standard technologii prac obejmuje:

odbiór środka i wody z magazynu lub miejsca wskazanego przez Zamawiającego i dostarczenie na powierzchnię roboczą,
przygotowanie cieczy roboczej zgodnie z instrukcją na opakowaniu środka chemicznego,
napełnienie opryskiwacza,
wykonanie oprysku - zabezpieczenie środkiem ochrony roślin sadzonek na uprawie w ilości zgodnej z instrukcją na opakowaniu środka,
zdanie opakowań i niewykorzystanego środka chemicznego do magazynu.

Uwagi:

- czynność GODZ OOP przeznaczona jest w wycenie na koszty transportowe; odległość od miejsca odbioru środka chemicznego, miejsca zwrotu opakowań po środku chemicznym i punktu poboru wody zawarta jest w Tabeli parametrów

Procedura odbioru:

Odbiór prac nastąpi poprzez zweryfikowanie prawidłowości ich wykonania z opisem czynności i zleceniem oraz ustalenie powierzchni wykonanego zabiegu dla:

- całych wydzieleń - przyjmuje się wartości z opisu taksacyjnego lub LMN z ewentualnym pomniejszeniem o istniejące w wydzieleniu elementy nie objęte zabiegiem takie jak: kępy drzewostanu, bagna itp.,
- fragmentów wydzieleń – dokonuje się pomiarów powierzchni.

(rozliczenie z dokładnością do dwóch miejsc po przecinku)

Nr	*Kod czynności do rozliczenia*	*Kod czynn. / materiału do wyceny*	*Opis kodu czynności*	*Jednostka miary czynn. rozl.*
49	OPR-DCP	OPR-DCP GODZ-DCP	Opryskiwanie drewna w stosach i mygłach	HLTR

Standard technologii prac obejmuje:

ustawienie tablic ostrzegawczych,
przygotowanie cieczy roboczej wraz z dostarczeniem jej w miejsce wykonywania zabiegu,
napełnienie opryskiwacza,
wykonanie oprysku - zabezpieczenie środkiem chemicznym drewna

Uwagi:

- Odległość od miejsca odbioru środka ochrony roślin, miejsca zwrotu opakowań po środku chemicznym , i punktu poboru wody zawarta jest w Tabeli parametrów. ,
- czynność GODZ-DCP przeznaczona jest w wycenie na koszty transportowe.

Procedura odbioru:

Odbiór prac nastąpi poprzez:

- zweryfikowanie prawidłowości ich wykonania z opisem czynności i zleceniem,
- dokonanie odbioru przez zaewidencjonowanie zabezpieczonego (wcześniej odebranego drewna będącego na magazynie) i rozliczenie ilości wykorzystanej cieczy roboczej.

(rozliczenie z dokładnością do jednego litra).

14. Przygotowanie gleby

Nr	*Kod czynności do rozliczenia*	*Kod czynn. / materiału do wyceny*	*Opis kodu czynności*	*Jednostka miary czynn. rozl.*
50	ORKA-UG	ORKA-UG	Orka pełna	HA
51	WŁÓKA-UG	WŁÓKA-UG	Włókowanie - szerokość włóki do 5 mb	HA
52	WAŁ-UG	WAŁ-UG	Wałowanie - szerokość wału do 4 mb	HA
53	NIW-UG	NIW-UG	Niwelowanie terenu	HA

Standard technologii prac obejmuje:

orka pełna na głębokość określoną w Tabeli parametrów,
włókowanie,
wałowanie,
niwelowanie terenu
Procedura odbioru:

Odbiór prac nastąpi poprzez zweryfikowanie prawidłowości ich wykonania z opisem czynności i zleceniem oraz ustalenie powierzchni wykonanego zabiegu dla:

- całych wydzieleń - przyjmuje się wartości z opisu taksacyjnego lub LMN z ewentualnym pomniejszeniem o istniejące w wydzieleniu elementy nie objęte zabiegiem takie jak: kępy drzewostanu, bagna itp.,
- fragmentów wydzieleń – dokonuje się pomiarów powierzchni.

(rozliczenie z dokładnością do dwóch miejsc po przecinku)

Nr	*Kod czynności do rozliczenia*	*Kod czynn. / materiału do wyceny*	*Opis kodu czynności*	*Jednostka miary czynn. rozl.*
54	WYK-PASR	WYK-PASR	Zdarcie pokrywy na pasach – prace ręczne	KMTR

Standard technologii prac obejmuje:

ręczne zdarcie pokrywy gleby pasami przy pomocy narzędzi ręcznych (np. motyki lub szpadla) do gleby mineralnej,
ręczne usunięcie chwastów i wytrząśnięcie próchnicy ze zdartej pokrywy gleby.
Uwagi:

- minimalna szerokość pasa oraz odległość pomiędzy środkami pasów zawarta jest w Tabeli parametrów

Procedura odbioru:

- odbiór prac nastąpi poprzez zweryfikowanie prawidłowości ich wykonania z opisem czynności i zleceniem i określeniem długości pasów na podstawie pomiaru powierzchni wykonanego zabiegu oraz średniej odległości pomiędzy pasami (np. przy pomocy: dalmierza, taśmy mierniczej, GPS, itp.). Dopuszcza się tolerancję +/- 10%. Sprawdzenie wymaganej szerokości pasów zostanie wykonane miarą prostopadle do osi pasa w ilości zawartej w Tabeli parametrów.

(rozliczenie z dokładnością do dwóch miejsc po przecinku)

Nr	***Kod czynności do rozliczenia***	***Kod czynn. / materiału do wyceny***	***Opis kodu czynności***	***Jednostka miary czynn. rozl.***
55	WYK-PASK	WYK-PASK	Zdarcie pokrywy pasami – sprzężajem konnym	KMTR
56	WYK-PASKO	WYK-PASKO	Zdarcie pokrywy pasami – sprzężajem konnym pod okapem drzewostanu	KMTR

Standard technologii prac obejmuje:

zdarcie pokrywy gleby pasami (szerokość>= 40 cm), wraz z poprawieniem pasów,
Uwagi:

- odległość pomiędzy środkami pasów zawarta jest w Tabeli parametrów.

Procedura odbioru:

- odbiór prac nastąpi poprzez zweryfikowanie prawidłowości ich wykonania z opisem czynności i zleceniem i określeniem długości pasów na podstawie pomiaru powierzchni wykonanego zabiegu oraz średniej odległości pomiędzy pasami (np. przy pomocy: dalmierza, taśmy mierniczej, GPS, itp.).
- sprawdzenie szerokości pasów zostanie wykonane wyrywkowo miarą prostopadle do osi pasa .

(rozliczenie z dokładnością do dwóch miejsc po przecinku)

Nr	*Kod czynności do rozliczenia*	*Kod czynn. / materiału do wyceny*	*Opis kodu czynności*	*Jednostka miary czynn. rozl.*
57	WYK-TAL30	WYK-TAL30	Zdarcie pokrywy na talerzach 30 cm x 30 cm	TSZT
58	WYK-TAL40	WYK-TAL40	Zdarcie pokrywy na talerzach 40 cm x 40 cm	TSZT
59	WYK-TAL60	WYK-TAL60	Zdarcie pokrywy na talerzach 60 cm x 60 cm	TSZT
60	WYK-PL12	WYK-PL12	Zdarcie pokrywy na placówkach o średnicy 1,2 m	TSZT
61	WYK-PL2.2	WYK-PL2.2	Zdarcie pokrywy na placówkach o wymiarach 2,2mx2,2m	TSZT
62	WYK-TALOK	WYK-TALOK	Zdarcie pokrywy na talerzach pod okapem drzewostanu o wymiarach 40 cm x 40 cm	TSZT
63	POP-TAL	POP-TAL	Poprawianie talerzy - w poprawkach	TSZT

Standard technologii obejmuje:

ręczne zdarcie pokrywy gleby na talerzach lub placówkach przy pomocy motyki, szpadla lub innych narzędzi do gleby mineralnej w ilości i więźbie zawartej w zleceniu,
poprawianie talerzy według potrzeb na gruncie,
ręczne usunięcie chwastów i wytrząśnięcie próchnicy ze zdartej pokrywy gleby.
Procedura odbioru:

- odbiór prac nastąpi poprzez zweryfikowanie prawidłowości ich wykonania z opisem czynności i zleceniem oraz określenie ilości wykonanych talerzy, placówek, poprzez ich policzenie na całej powierzchni lub na powierzchniach próbnych nie mniejszych niż 2 ary na każdy rozpoczęty HA i odniesienie tej ilości do całej powierzchni, na której wykonywano przygotowanie gleby w talerze lub placówki. Oznaczenie powierzchni próbnych – na żądanie stron. Na podstawie pomiaru wykonanego na powierzchniach próbnych określana jest również więźba wykonanych talerzy i placówek. Dopuszcza się tolerancję +/- 10% w wykonaniu w stosunku do więźby podanej w zleceniu (nie dotyczy sytuacji, w których nieregularność wynika z braku możliwości jej utrzymania z przyczyn obiektywnych np. pniaki, zabagnienia itp.).

(rozliczenie z dokładnością do dwóch miejsc po przecinku)

Nr	*Kod czynności do rozliczenia*	*Kod czynn. / materiału do wyceny*	*Opis kodu czynności*	*Jednostka miary czynn. rozl.*
64	PRZ-PAS	PRZ-PAS	Przekopanie gleby na pasach w miejscu sadzenia	KMTR

Standard technologii prac obejmuje:

przekopanie i spulchnienie gleby na pasach w miejscu sadzenia na głębokość minimum 25 cm; w warunkach górskich minimum 15 cm.

Procedura odbioru:

- odbiór prac nastąpi poprzez zweryfikowanie prawidłowości ich wykonania z opisem czynności i zleceniem oraz określeniem długości pasów na podstawie pomiaru powierzchni wykonanego zabiegu oraz średniej odległości pomiędzy pasam (np. przy pomocy: dalmierza, taśmy mierniczej, GPS, itp).
- głębokość przekopania i spulchnienia zostanie zweryfikowana w sposób jednoznacznie potwierdzający jakość wykonanych prac, poprzez wciskanie w pasy odpowiedniej długości palika (pręta) o średnicy nie wpływającej na jakość pomiaru.

(rozliczenie z dokładnością do dwóch miejsc po przecinku)

Nr	*Kod czynności do rozliczenia*	*Kod czynn. / materiału do wyceny*	*Opis kodu czynności*	*Jednostka miary czynn. rozl.*
65	PRZ-TALSA	PRZ-TALSA	Przekopanie gleby na talerzach w miejscu sadzenia	TSZT
66	PRZ-PL12	PRZ-PL12	Przekopanie gleby na placówkach o średnicy 1,2m	TSZT
67	PRZ-PL2.2	PRZ-PL2.2	Przekopanie gleby na placówkach o wymiarach 2,2mx2,2m	TSZT

Standard technologii prac obejmuje:

przekopanie i spulchnienie gleby na talerzach, placówkach na minimalną głębokość zawartą w Tabeli parametrów.

Uwagi:

- przekopanie gleby w talerzach dotyczy powierzchni minimum 30x30 cm w środku talerza, przekopanie na placówkach o średnicy 1,2 i o wymiarach 2,2 m x 2,2 m dotyczy powierzchni całej placówki.

Procedura odbioru:

- odbiór prac nastąpi poprzez zweryfikowanie prawidłowości ich wykonania z opisem czynności i zleceniem oraz określenie ilości przekopanych talerzy, placówek, poprzez ich policzenie na powierzchniach próbnych nie mniejszych niż 2 ary na każdy rozpoczęty HA i odniesienie tej ilości do całej powierzchni, na której wykonywano przygotowanie gleby w talerze lub placówki. Oznaczenie powierzchni próbnych – na żądanie stron. Dopuszcza się tolerancję +/- 10% w ilości przekopanych talerzy i placówek w stosunku do ilości podanej w zleceniu (nie dotyczy sytuacji, w których różnica ilości wynika z braku możliwości wykonania z przyczyn obiektywnych np. lokalizacja pniaków, lokalne zabagnienia itp.). Głębokość przekopania zostanie zweryfikowana w sposób jednoznacznie potwierdzający jakość wykonanych prac, poprzez wciskanie w talerze lub placówki odpowiedniej długości palika (pręta) o średnicy nie wpływającej na jakość pomiaru.

(rozliczenie z dokładnością do dwóch miejsc po przecinku)

Nr	***Kod czynności do rozliczenia***	***Kod czynn. / materiału do wyceny***	***Opis kodu czynności***	***Jednostka miary czynn. rozl.***
68	WYK KOPC	WYK-KOPRM, WYK-KOPRD GODZ GLE	Wykonanie kopczyków	TSZT

Standard technologii prac obejmuje:

zdarcie i odłożenie pokrywy gleby,
doniesienie ziemi lub substratu,
usypanie i formowanie kopczyków o wymiarach zawartych w Tabeli parametrów w więźbie (odległości pomiędzy środkami sąsiednich kopczyków) zawartej w Tabeli parametrów lub ich ilości określonej w zleceniu.

Uwagi:

- kopczyki zostaną wykonane z miejscowej gleby lub dowiezionej z miejsca wskazanego przez Zamawiającego. Dowóz gleby stanowi wówczas oddzielną czynność GODZ GLE.

Procedura odbioru:

- odbiór prac nastąpi poprzez zweryfikowanie prawidłowości ich wykonania z opisem czynności i zleceniem oraz określenie ilości wykonanych kopczyków, poprzez ich policzenie na powierzchniach próbnych nie mniejszych niż 2 ary na każdy rozpoczęty HA i odniesienie tej ilości do całej powierzchni, na której wykonywano przygotowanie gleby. Oznaczenie powierzchni próbnych – na żądanie stron. Dopuszcza się tolerancję +/- 10% w ilości wykonanych kopczyków w stosunku do ilości podanej w zleceniu (nie dotyczy sytuacji, w których różnica ilości wynika z braku możliwości wykonania z przyczyn obiektywnych np. lokalizacja pniaków, lokalne zabagnienia itp.) Na podstawie pomiaru wykonanego na powierzchniach próbnych określana jest również więźba wykonanych kopczyków. Dopuszcza się tolerancję +/- 10% w wykonaniu w stosunku do więźby podanej w zleceniu (nie dotyczy sytuacji, w których nieregularność wynika z braku możliwości jej utrzymania z przyczyn obiektywnych np. pniaki, zabagnienia itp.).

(rozliczenie z dokładnością do dwóch miejsc po przecinku)

Nr	***Kod czynności do rozliczenia***	***Kod czynn. / materiału do wyceny***	***Opis kodu czynności***	***Jednostka miary czynn. rozl.***
69	WYK-PLWY	WYK-PLWY1, WYK-PLWY2 GODZ GLE	Wykonanie placówek wywyższonych	TSZT

Standard technologii prac obejmuje:

zdarcie i odłożenie pokrywy gleby,
podwyższenie placówki o około 0,4 m wraz z doniesieniem lub wykorzystaniem (wykopaniem) miejscowej gleby (górna powierzchnia placówki powinna być równoległa w stosunku do otaczającego ją gruntu) w więźbie (odległości pomiędzy środkami sąsiednich placówek) zawartej w Tabeli parametrów lub ich ilości określonej w zleceniu.

Uwagi:

- średnica placówki powinna wynosić minimum 1,2 m lub minimum 2 m,
- placówki zostaną wykonane z miejscowej gleby lub dowiezionej. Dowóz gleby stanowi wówczas oddzielną czynność GODZ GLE.

Procedura odbioru:

- odbiór prac nastąpi poprzez zweryfikowanie prawidłowości ich wykonania z opisem czynności i zleceniem i policzenie placówek na powierzchniach do 1 HA, a na powierzchniach powyżej 1 ha określenie ilości na podstawie zmierzonej powierzchni i więźby określonej na podstawie reprezentatywnej/reprezentatywnych powierzchni próbnej/próbnych. Pomiar więźby należy dokonać dla 10% placówek. Jako punkt odniesienia przy pomiarze więźby należy przyjąć środek placówki. Dopuszcza się

tolerancję +/- 10% w wykonaniu w stosunku do więźby podanej w zleceniu (nie dotyczy sytuacji, w których nieregularność wynika z braku możliwości jej utrzymania z przyczyn obiektywnych np. lokalizacja pni, lokalne zabagnienia itp.).

(rozliczenie z dokładnością do dwóch miejsc po przecinku)

Nr	*Kod czynności do rozliczenia*	*Kod czynn. / materiału do wyceny*	*Opis kodu czynności*	*Jednostka miary czynn. rozl.*
70	WYK-RABAT	WYK-RABAT	Wykonanie rabatowałków	KMTR

Standard technologii prac obejmuje:

zdarcie i odłożenie pokrywy gleby,
wykopanie gleby oraz jej rozłożenie i uformowanie rabatowałka np. przy pomocy szpadla.

Uwagi:

- minimalna wysokość rabatowałka i minimalna szerokość u podstawy oraz odległość pomiędzy środkami rabatowałków zawarta jest w Tabeli parametrów,
- rabatowałki zostaną wykonane z miejscowej gleby.

Procedura odbioru:

- odbiór prac nastąpi poprzez zweryfikowanie prawidłowości ich wykonania z opisem czynności i zleceniem i określeniem długości rabatowałków na podstawie pomiaru powierzchni wykonanego zabiegu oraz średniej odległości pomiędzy pasam (np. przy pomocy: dalmierza, taśmy mierniczej, GPS, itp).
- sprawdzenie szerokości rabatowałka zostanie wyrywkowo wykonane miarą prostopadle do jego osi.
- sprawdzenie wysokości rabatowałków zostanie wyrywkowo wykonane miarą prostopadle do podłoża .

(rozliczenie z dokładnością do dwóch miejsc po przecinku)

Nr	*Kod czynności do rozliczenia*	*Kod czynn. / materiału do wyceny*	*Opis kodu czynności*	*Jednostka miary czynn. rozl.*
71	WYK-DOŁRM	WYK-DOŁRM	Wykonanie dołków o wymiarach 40 x 40 x 40 cm w glebie bez zdartej pokrywy	TSZT

Standard technologii prac obejmuje:

zdarcie i odłożenie pokrywy gleby,
ręczne wykonanie dołków np. przy pomocy szpadla, o wymiarach 40 x 40 x 40 cm, w więźbie (odległości pomiędzy środkami sąsiednich dołków) zawartej w Tabeli parametrów lub ich ilości określonej w zleceniu,
ręczne usunięcie chwastów i wytrząśnięcie próchnicy ze zdartej pokrywy gleby.

Procedura odbioru:

- odbiór prac nastąpi poprzez zweryfikowanie prawidłowości ich wykonania z opisem czynności i zleceniem oraz określenie ilości wykonanych dołków poprzez ich policzenie na powierzchniach próbnych nie mniejszych niż 2 ary na każdy rozpoczęty HA i odniesienie tej ilości do całej powierzchni, na której wykonywano przygotowanie gleby w dołki. Oznaczenie powierzchni próbnych – na żądanie stron. Dopuszcza się tolerancję +/- 10% w ilości wykonanych dołków w stosunku do ilości podanej w zleceniu (nie dotyczy sytuacji, w których różnica ilości wynika z braku możliwości wykonania z przyczyn obiektywnych np. lokalizacja pniaków, lokalne zabagnienia itp.) Na podstawie pomiaru wykonanego na powierzchniach próbnych określana jest również więźba wykonanych dołków. Dopuszcza się tolerancję +/- 10% w wykonaniu w stosunku do więźby podanej w zleceniu (nie dotyczy sytuacji, w których nieregularność wynika z braku możliwości jej utrzymania z przyczyn obiektywnych np. pniaki, zabagnienia itp.).

(rozliczenie z dokładnością do dwóch miejsc po przecinku)

Nr	***Kod czynności do rozliczenia***	***Kod czynn. / materiału do wyceny***	***Opis kodu czynności***	***Jednostka miary czynn. rozl.***
72	WYK-PASCZ	WYK-PASCZ	Wyorywanie bruzd pługiem leśnym na powierzchni pow. 0,50 ha	KMTR
73	WYK-PA5CZ	WYK-PA5CZ	Wyorywanie bruzd pługiem leśnym na pow. do 0,50 ha	KMTR
74	WYK-PASCP	WYK-PASCP	Wyorywanie bruzd pługiem leśnym pod okapem	KMTR
75	WYK-PWA	WYK-PWA	Wyorywanie bruzd pługiem leśnym z wywyższeniem dna bruzdy na powierzchni powyżej 0,50 ha	KMTR
76	WYK-P5WA	WYK-P5WA	Wyorywanie bruzd pługiem leśnym z wywyższeniem dna bruzdy na pow. do 0,5 ha	KMTR

Standard technologii prac obejmuje:

mechaniczne wyoranie bruzd pługiem dwuodkładnicowym lub wyoranie bruzd z wywyższeniem dna bruzdy.

Uwagi:

- orkę na gniazdach i w lukach, bez względu na ich sumaryczną powierzchnię w wydzieleniu traktuje się, jako wyorywanie bruzd na pow. do 0,5 ha,
- odległość pomiędzy środkami bruzd, minimalna szerokość bruzd oraz minimalna wysokość naoranego wałka zawarta jest w Tabeli parametrów. Bruzdy powinny być możliwie płytkie i odsłaniać warstwę gleby mineralnej nie głębiej niż do około 5 cm. Orka co do zasady ma umożliwiać tylko usuwanie wierzchniej, zadarnionej lub pokrytej nierozłożoną ściółką warstwy gleby, a w uzasadnionych przypadkach (po uzgodnieniu z Zamawiającym i ujęciu w zleceniu) ww. parametr głębokości może być większy,
- czynność wyorania bruzd wraz z wywyższeniem dna należy wykonać pługiem do wywyższania dna bruzdy; wysokość naoranego wałka (wywyższenie dna bruzdy) zawarta jest w Tabeli parametrów,
- szczegółowe wskazanie kierunku przebiegu bruzd, pasów przekazuje Zamawiający podczas wprowadzenia Wykonawcy na powierzchnię.

Procedura odbioru:

- odbiór prac nastąpi poprzez zweryfikowanie prawidłowości ich wykonania z opisem czynności i zleceniem i określeniem długości bruzd na podstawie pomiaru powierzchni wykonanego zabiegu oraz średniej odległości między pasami (np. przy pomocy: dalmierza, taśmy mierniczej, GPS itp.). sprawdzenie szerokości bruzd i pasów zostanie wykonane wyrywkowo miarą prostopadle do osi bruzdy lub pasa sprawdzenie głębokości bruzd zostanie wykonane wyrywkowo miarą prostopadle do dna bruzdy, na jednej z jej ścianek bocznych.

(rozliczenie z dokładnością do dwóch miejsc po przecinku)

Nr	***Kod czynności do rozliczenia***	***Kod czynn. / materiału do wyceny***	***Opis kodu czynności***	***Jednostka miary czynn. rozl.***
77	WYK-POGCZ	WYK-POGCZ	Wyorywanie bruzd pługiem leśnym z pogłębiaczem na powierzchni pow. 0,5 ha	KMTR
78	WYK-P5GCP	WYK-P5GCP	Wyorywanie bruzd pługiem leśnym z pogłębiaczem na pow. do 0,5 ha	KMTR

Standard technologii prac obejmuje:

mechaniczne wyoranie bruzd pługiem dwuodkładnicowym z pogłębiaczem.

Uwagi:

- odległość pomiędzy środkami bruzd oraz minimalna szerokość bruzd jest zawarta w Tabeli parametrów. Bruzdy powinny być możliwie płytkie i odsłaniać warstwę gleby mineralnej nie głębiej niż do około 5 cm. Orka co do zasady ma umożliwiać tylko usuwanie wierzchniej, zadarnionej lub pokrytej nierozłożoną ściółką warstwy gleby, a w uzasadnionych przypadkach (po uzgodnieniu z Zamawiającym i ujęciu w zleceniu) ww. parametr głębokości może być większy,
- szczegółowe wskazanie kierunku przebiegu bruzd, pasów przekazuje Zamawiający podczas wprowadzenia Wykonawcy na powierzchnię,
- w trakcie wykonywania przygotowania gleby pług musi być zagregowany z pogłębiaczem zapewniającym spulchnienie gleby w środku bruzdy na głębokość minimum 25 cm.

Procedura odbioru:

- odbiór prac nastąpi poprzez zweryfikowanie prawidłowości ich wykonania z opisem czynności i zleceniem i określeniem długości bruzd na podstawie pomiaru powierzchni wykonanego zabiegu oraz średniej odległości pomiędzy bruzdami (np. przy pomocy: dalmierza, taśmy mierniczej, GPS, itp). sprawdzenie szerokości bruzd zostanie wykonane wyrywkowo miarą prostopadle do osi bruzdy lub pasa. sprawdzenie głębokości bruzd zostanie wykonane wyrywkowo miarą prostopadle do dna bruzdy, na jednej z jej ścianek bocznych .
- głębokość spulchnienia zostanie zweryfikowana w sposób jednoznacznie potwierdzający jakość wykonanych prac.

(rozliczenie z dokładnością do dwóch miejsc po przecinku)

Nr	***Kod czynności do rozliczenia***	***Kod czynn. / materiału do wyceny***	***Opis kodu czynności***	***Jednostka miary czynn. rozl.***
79	WYK-FRECZ	WYK-FRECZ	Przygotowanie gleby frezem w pasy	KMTR

Standard technologii prac obejmuje:

mechaniczne wykonanie pasów przy pomocy freza leśnego, poprzez spulchnienie gleby na pasach.

Uwagi:

- odległość pomiędzy środkami pasów, minimalna szerokość pasa oraz minimalna głębokość spulchnienia gleby na pasach zawarta jest w Tabeli parametrów,
- szczegółowe wskazanie kierunku przebiegu pasów Zamawiający przekazuje w zleceniu i w trakcie wprowadzania Wykonawcy na pozycję, na której wykonywany będzie zabieg.

Procedura odbioru:

- odbiór prac nastąpi poprzez zweryfikowanie prawidłowości ich wykonania z opisem czynności i zleceniem i określeniem długości pasów na podstawie pomiaru powierzchni wykonanego zabiegu oraz średniej odległości pomiędzy pasami (np. przy pomocy: dalmierza, taśmy mierniczej, GPS, itp).
- sprawdzenie szerokości pasów zostanie wykonane wyrywkowo miarą prostopadle do osi pasa .
- głębokość spulchnienia zostanie zweryfikowana w sposób jednoznacznie potwierdzający jakość wykonanych prac,

(rozliczenie z dokładnością do dwóch miejsc po przecinku)

Nr	***Kod czynności do rozliczenia***	***Kod czynn. / materiału do wyceny***	***Opis kodu czynności***	***Jednostka miary czynn. rozl.***
80	WAŁ KROK	WAŁ KROK	Przygotowanie gleby pod odnowienia naturalne wałem Krokowskiego	HA
81	NAT-WPGBT	NAT-WPGBT	Przygotowanie powierzchni pod odnowienie naturalne broną talerzową	HA

Standard technologii prac obejmuje:

specjalne przygotowanie gleby pod odnowienia naturalne (celem inicjowania bądź wzrostu ich efektywności) zarówno w nalotach, jak i na powierzchniach pozrębowych, wykonywane sprzętem zawieszonym na ciągniku.

Uwagi:

- szerokość, długość robocza, oraz rozstaw pasów zawarte są w Tabeli parametrów,
- szczegółowe wskazanie kierunku przebiegu pasów Zamawiający przekazuje w zleceniu i w trakcie wprowadzania Wykonawcy na pozycję, na której wykonywany będzie zabieg.

Procedura odbioru:

Odbiór prac nastąpi poprzez zweryfikowanie prawidłowości ich wykonania z opisem czynności i zleceniem oraz ustalenie powierzchni wykonanego zabiegu dla:

- całych wydzieleń - przyjmuje się wartości z opisu taksacyjnego lub LMN z ewentualnym pomniejszeniem o istniejące w wydzieleniu elementy nie objęte zabiegiem takie jak: kępy drzewostanu, bagna itp.,
- fragmentów wydzieleń – dokonuje się pomiarów powierzchni.

(rozliczenie z dokładnością do dwóch miejsc po przecinku)

Nr	*Kod czynności do rozliczenia*	*Kod czynn. / materiału do wyceny*	*Opis kodu czynności*	*Jednostka miary czynn. rozl.*
82	WYK-FREZ	WYK-FREZ	Przygotowanie gleby pługiem aktywnym z pogłębiaczem	KMTR

Standard technologii prac obejmuje:

mechaniczne wykonanie pasów przy pomocy pługa aktywnego z pogłębiaczem

Uwagi:

- odległość pomiędzy środkami pasów, szerokość bruzdy i głębokość spulchnienia zawarta jest w Tabeli parametrów,
- szczegółowe wskazanie kierunku przebiegu pasów przekazuje Zamawiający podczas wprowadzenia Wykonawcy na powierzchnię.

Procedura odbioru:

- odbiór prac nastąpi poprzez zweryfikowanie prawidłowości ich wykonania z opisem czynności i zleceniem i określeniem długości pasów na podstawie pomiaru powierzchni wykonanego zabiegu oraz średniej odległości pomiędzy pasami (np. przy pomocy: dalmierza, taśmy mierniczej, GPS, itp),
- sprawdzenie szerokości pasów zostanie wykonane wyrywkowo miarą prostopadle do osi pasa,
- głębokość spulchnienia zostanie zweryfikowana w sposób jednoznacznie potwierdzający jakość wykonanych prac,.

(rozliczenie z dokładnością do dwóch miejsc po przecinku)

Nr	*Kod czynności do rozliczenia*	*Kod czynn. / materiału do wyceny*	*Opis kodu czynności*	*Jednostka miary czynn. rozl.*
83	WYK-FREZ2	WYK-FREZ2	Przygotowanie gleby pługiem aktywnym bez pogłębienia	KMTR

Standard technologii prac obejmuje:

mechaniczne wykonanie pasów przy pomocy pługa aktywnego bez pogłębiacza.

Uwagi:

- odległość pomiędzy środkami pasów oraz szerokość bruzdy zawarta jest w Tabeli parametrów,

- szczegółowe wskazanie kierunku przebiegu pasów Zamawiający przekazuje w zleceniu i w trakcie wprowadzania Wykonawcy na pozycję, na której wykonywany będzie zabieg.

Procedura odbioru:

- odbiór prac nastąpi poprzez zweryfikowanie prawidłowości ich wykonania z opisem czynności i zleceniem i określeniem długości pasów na podstawie pomiaru powierzchni wykonanego zabiegu oraz średniej odległości pomiędzy pasami (np. przy pomocy: dalmierza, taśmy mierniczej, GPS, itp),
- sprawdzenie szerokości bruzdy zostanie wykonane wyrywkowo miarą prostopadle do osi pasa.

(rozliczenie z dokładnością do dwóch miejsc po przecinku)

Nr	***Kod czynności do rozliczenia***	***Kod czynn. / materiału do wyceny***	***Opis kodu czynności***	***Jednostka miary czynn. rozl.***
84	WYK WAŁK	WYK WAŁK	Przygotowanie gleby pługofrezarką	KMTR

Standard technologii prac obejmuje:

mechaniczne wykonanie wałków przy pomocy pługofrezarki poprzez naoranie wałków.

Uwagi:

- odległość pomiędzy środkami wałków oraz wysokość wałka zawarta jest w Tabeli parametrów,
- naorane wałki powinny mieć w przekroju kształt trapezu,
- szczegółowe wskazanie kierunku przebiegu pasów Zamawiający przekazuje w zleceniu.

Procedura odbioru:

- odbiór prac nastąpi poprzez zweryfikowanie prawidłowości ich wykonania z opisem czynności i zleceniem i określeniem długości pasów na podstawie pomiaru powierzchni wykonanego zabiegu oraz średniej odległości pomiędzy pasami (np. przy pomocy: dalmierza, taśmy mierniczej, GPS, itp),
- sprawdzenie wysokości wałków zostanie wyrywkowo wykonane miarą prostopadle do podłoża.

(rozliczenie z dokładnością do dwóch miejsc po przecinku)

Nr	*Kod czynności do rozliczenia*	*Kod czynn. / materiału do wyceny*	*Opis kodu czynności*	*Jednostka miary czynn. rozl.*
85	ORKA-3UC	ORKA-3UC	Orka pełna na głębokość do 30 cm	HA
86	ORKA-5UC	ORKA-5UC	Orka pełna na głębokość do 50 cm	HA

Standard technologii prac obejmuje:

pionowe przemieszczenie warstwy gleby poprzez mechaniczne oddzielenie częściowe lub całkowite pasa przygotowywanej gleby (skiby) od całości uprawianej gleby, a następnie jej odwrócenie i pokruszenie,
orka pełna na głębokość do 30 cm (+/- 5 cm) lub do 50 cm (+/- 5 cm).

Procedura odbioru:

Odbiór prac nastąpi poprzez zweryfikowanie prawidłowości ich wykonania z opisem czynności i zleceniem oraz ustalenie powierzchni wykonanego zabiegu dla:

- całych wydzieleń - przyjmuje się wartości z opisu taksacyjnego lub LMN z ewentualnym pomniejszeniem o istniejące w wydzieleniu elementy nie objęte zabiegiem takie jak: kępy drzewostanu, bagna itp.,
- fragmentów wydzieleń – dokonuje się pomiarów powierzchni.

(rozliczenie z dokładnością do dwóch miejsc po przecinku)

Nr	*Kod czynności do rozliczenia*	*Kod czynn. / materiału do wyceny*	*Opis kodu czynności*	*Jednostka miary czynn. rozl.*
87	SPUL-UC	SPUL-UC	Spulchnianie gleby pogłębiaczem	HA
88	SPUL-BC	SPUL-BC	Spulchnianie gleby w bruzdach pogłębiaczem	KMTR

Standard technologii prac obejmuje:

spulchnienie gleby pogłębiaczem

Uwagi:

- głębokość spulchnienia zawarta jest w Tabeli parametrów,

Procedura odbioru:

- dla jednostki miary HA odbiór prac nastąpi poprzez zweryfikowanie prawidłowości ich wykonania z opisem czynności i zleceniem oraz ustalenie powierzchni wykonanego zabiegu dla:
    - całych wydzieleń - przyjmuje się wartości z opisu taksacyjnego lub LMN z ewentualnym pomniejszeniem o istniejące w wydzieleniu elementy nie objęte zabiegiem takie jak: kępy drzewostanu, bagna itp.,
    - fragmentów wydzieleń – dokonuje się pomiarów powierzchni.
- dla jednostki miary KMTR odbiór prac nastąpi poprzez zweryfikowanie prawidłowości ich wykonania z opisem czynności i zleceniem i określeniem długości bruzd na podstawie pomiaru powierzchni wykonanego zabiegu oraz średniej odległości między pasami (np. przy pomocy: dalmierza, taśmy mierniczej, GPS, itp).
- głębokość spulchnienia zostanie zweryfikowana w sposób jednoznacznie potwierdzający jakość wykonanych prac,.

(rozliczenie SPUL-UC z dokładnością do dwóch miejsc po przecinku, SPUL-BC do jednego miejsca)

Nr	***Kod czynności do rozliczenia***	***Kod czynn. / materiału do wyceny***	***Opis kodu czynności***	***Jednostka miary czynn. rozl.***
89	PGL-POGL	PGL-POGL	Przygotowanie gleby pogłębiaczem bez orki na powierzchni pow. 0,50 ha	KMTR
90	PGL-POGL5	PGL-POGL5	Przygotowanie gleby pogłębiaczem bez orki na pow. do 0,50 ha (np. gniazda)	KMTR

Standard technologii prac obejmuje:

mechaniczne przygotowanie gleby pod sadzenie wykonane przy pomocy pogłębiacza, poprzez przecięcie gleby i spulchnienie jej na głębokość minimalną zawartą w Tabeli parametrów.

Uwagi:

odległość pomiędzy pasami pogłębienia zawarta jest w Tabeli parametrów. Rozcięcia powinny być wykonane w taki sposób aby w możliwie jak najmniejszym stopniu uszkadzać runo leśne. Podczas wykonania prac nie powinny powstawać bruzdy jak w przypadku orki.

czynność pogłębiania gleby należy wykonać pogłębiaczem montowanym bezpośrednio do ciągnika;

szczegółowe wskazanie kierunku przebiegu pogłębienia przekazuje Zamawiający podczas wprowadzenia Wykonawcy na powierzchnię.

Procedura odbioru:

odbiór prac nastąpi poprzez zweryfikowanie prawidłowości ich wykonania z opisem czynności i zleceniem oraz określeniem długości pasów pogłębienia na podstawie pomiaru powierzchni wykonanego zabiegu oraz średniej odległości między pasami (np. przy pomocy: dalmierza, taśmy

mierniczej, GPS itp.). sprawdzenie głębokości spulchnienia na pasach pogłębienia zostanie wykonane wyrywkowo w sposób jednoznacznie potwierdzający jakość wykonanych prac.

(rozliczenie z dokładnością do dwóch miejsc po przecinku)

Nr	*Kod czynności do rozliczenia*	*Kod czynn. / materiału do wyceny*	*Opis kodu czynności*	*Jednostka miary czynn. rozl.*
91	SPUL-GZ	SPUL-GZ	Spulchnianie gleby glebogryzarką zmechanizowaną	HA

Standard technologii prac obejmuje:

spulchnienie gleby glebogryzarką.

Uwagi:

- głębokość spulchnienia zawarta jest w Tabeli parametrów,

Procedura odbioru:

Odbiór prac nastąpi poprzez zweryfikowanie prawidłowości ich wykonania z opisem czynności i zleceniem oraz ustalenie powierzchni wykonanego zabiegu dla:

- całych wydzieleń - przyjmuje się wartości z opisu taksacyjnego lub LMN z ewentualnym pomniejszeniem o istniejące w wydzieleniu elementy nie objęte zabiegiem takie jak: kępy drzewostanu, bagna itp.,
- fragmentów wydzieleń – dokonuje się pomiarów powierzchni.

(rozliczenie z dokładnością do dwóch miejsc po przecinku)

Nr	*Kod czynności do rozliczenia*	*Kod czynn. / materiału do wyceny*	*Opis kodu czynności*	*Jednostka miary czynn. rozl.*
92	WYK-DOŁŚW	WYK-DOŁŚW	Wykonanie dołków świdrem ręcznym z napędem spalinowym (z pomocnikiem).	TSZT
93	WYK-DOŁŚS	WYK-DOŁŚS	Wykonanie dołków pod sadzonki świdrem ręcznym z napędem spalinowym.	TSZT

Standard technologii prac obejmuje:

ręczne wykonanie dołków przy pomocy świdra z napędem spalinowym (z pomocnikiem lub bez),

Uwagi:

- więźba oraz wymiary dołków są zawarte w Tabeli parametrów,

Procedura odbioru:

- odbiór prac nastąpi poprzez zweryfikowanie prawidłowości ich wykonania z opisem czynności i zleceniem oraz określenie ilości wykonanych dołków poprzez ich policzenie na powierzchniach próbnych nie mniejszych niż 2 ary na każdy rozpoczęty HA i odniesienie tej ilości do całej powierzchni, na której wykonywano przygotowanie gleby w dołki. Oznaczenie powierzchni próbnych – na żądanie stron. Dopuszcza się tolerancję +/- 10% w ilości wykonanych dołków w stosunku do ilości podanej w zleceniu (nie dotyczy sytuacji, w których różnica ilości wynika z braku możliwości wykonania z przyczyn obiektywnych np. lokalizacja pniaków, lokalne zabagnienia itp.) Na podstawie pomiaru wykonanego na powierzchniach próbnych określana jest również więźba wykonanych dołków. Dopuszcza się tolerancję +/- 10% w wykonaniu w stosunku do więźby podanej w zleceniu (nie dotyczy sytuacji, w których nieregularność wynika z braku możliwości jej utrzymania z przyczyn obiektywnych np. pniaki, zabagnienia itp.).

(rozliczenie z dokładnością do dwóch miejsc po przecinku)

Nr	***Kod czynności do rozliczenia***	***Kod czynn. / materiału do wyceny***	***Opis kodu czynności***	***Jednostka miary czynn. rozl.***
94	WYK-DOL-C	WYK-DOL-C GODZ WDC	Wykonanie dołków ciągnikowym świdrem glebowym	TSZT

Standard technologii prac obejmuje:

wykonanie dołków przy pomocy świdra zawieszanego na ciągniku.

Uwagi:

- więźba oraz wymiary dołków są zawarte w Tabeli parametrów,

Procedura odbioru:

- odbiór prac nastąpi poprzez zweryfikowanie prawidłowości ich wykonania z opisem czynności i zleceniem oraz określenie ilości wykonanych dołków poprzez ich policzenie na powierzchniach próbnych nie mniejszych niż 2 ary na każdy rozpoczęty HA i odniesienie tej ilości do całej powierzchni, na której wykonywano przygotowanie

gleby w dołki. Oznaczenie powierzchni próbnych – na żądanie stron. Dopuszcza się tolerancję +/- 10% w ilości wykonanych dołków w stosunku do ilości podanej w zleceniu (nie dotyczy sytuacji, w których różnica ilości wynika z braku możliwości wykonania z przyczyn obiektywnych np. lokalizacja pniaków, lokalne zabagnienia itp.) Na podstawie pomiaru wykonanego na powierzchniach próbnych określana jest również więźba wykonanych dołków. Dopuszcza się tolerancję +/- 10% w wykonaniu w stosunku do więźby podanej w zleceniu (nie dotyczy sytuacji, w których nieregularność wynika z braku możliwości jej utrzymania z przyczyn obiektywnych np. pniaki, zabagnienia itp.)

(rozliczenie z dokładnością do dwóch miejsc po przecinku)

Nr	***Kod czynności do rozliczenia***	***Kod czynn. / materiału do wyceny***	***Opis kodu czynności***	***Jednostka miary czynn. rozl.***
95	WYRW-C	WYRW-C	Wyrównywanie powierzchni włóką	HA

Standard technologii prac obejmuje:

wyrównywanie powierzchni gleby poprzez przejazd w różnych kierunkach z agregowanym urządzeniem.

Procedura odbioru:

Odbiór prac nastąpi poprzez zweryfikowanie prawidłowości ich wykonania z opisem czynności i zleceniem oraz ustalenie powierzchni wykonanego zabiegu dla:

- całych wydzieleń - przyjmuje się wartości z opisu taksacyjnego lub LMN z ewentualnym pomniejszeniem o istniejące w wydzieleniu elementy nie objęte zabiegiem takie jak: kępy drzewostanu, bagna itp.,
- fragmentów wydzieleń – dokonuje się pomiarów powierzchni.

(rozliczenie z dokładnością do dwóch miejsc po przecinku)

Nr	***Kod czynności do rozliczenia***	***Kod czynn. / materiału do wyceny***	***Opis kodu czynności***	***Jednostka miary czynn. rozl.***
96	WAŁ-UC	WAŁ-UC	Wałowanie pełnej orki	HA

Standard technologii prac obejmuje:

wałowanie powierzchni po pełnej orce poprzez przejazd z agregowanym urządzeniem,

Procedura odbioru:

Odbiór prac nastąpi poprzez zweryfikowanie prawidłowości ich wykonania z opisem czynności i zleceniem oraz ustalenie powierzchni wykonanego zabiegu dla:

- całych wydzieleń - przyjmuje się wartości z opisu taksacyjnego lub LMN z ewentualnym pomniejszeniem o istniejące w wydzieleniu elementy nie objęte zabiegiem takie jak: kępy drzewostanu, bagna itp.,
- fragmentów wydzieleń – dokonuje się pomiarów powierzchni.

(rozliczenie z dokładnością do dwóch miejsc po przecinku)

Nr	*Kod czynności do rozliczenia*	*Kod czynn. / materiału do wyceny*	*Opis kodu czynności*	*Jednostka miary czynn. rozl.*
97	WYK-RAB1	WYK-RA0B1, WYK-RA0L1, WYK-RA2B1, WYK-RA2L1, WYK-RA4B1, WYK-RA4L1, WYK>RA4B1, WYK>RA4L1	Wykonanie rabatowałków pługiem specjalistycznym 1-odkładnicowym	KMTR
98	WYK-RAB2	WYK-RA0B2, WYK-RA0L2, WYK-RA2B2, WYK-RA2L2, WYK-RA4B2, WYK-RA4L2, WYK>RA4B2, WYK>RA4L2	Wykonanie rabatowałków pługiem specjalistycznym 2-odkładnicowym	KMTR

Standard technologii prac obejmuje:

naorywania rabatowałków poprzez wyorywanie gleby,

Uwagi:

- odległość pomiędzy środkami rabatowałków i minimalne rozmiary są zawarte w Tabeli parametrów,
- szczegółowe wskazanie kierunku przebiegu rabatowałków Zamawiający przekazuje w zleceniu i w trakcie wprowadzania Wykonawcy na pozycję, na której wykonywany będzie zabieg.

Procedura odbioru:

- odbiór prac nastąpi poprzez zweryfikowanie prawidłowości ich wykonania z opisem czynności i zleceniem i określeniem długości bruzd na podstawie pomiaru powierzchni wykonanego zabiegu oraz średniej odległości pomiędzy rabatowałkami (np. przy pomocy: dalmierza, taśmy mierniczej, GPS, itp). sprawdzenie szerokości bruzd zostanie wykonane wyrywkowo miarą prostopadle do osi bruzdy .
- sprawdzenie wysokości rabatowałków zostanie wykonane wyrywkowo miarą prostopadle do podłoża .

(rozliczenie z dokładnością do dwóch miejsc po przecinku)

Nr	*Kod czynności do rozliczenia*	*Kod czynn. / materiału do wyceny*	*Opis kodu czynności*	*Jednostka miary czynn. rozl.*
99	WAŁ-WUP2P	WAŁ-WUP2P	Przygotowanie gleby w talerze, wałem WUP zawieszonym na ciągniku rolniczym, pod okapem pod podsadzenia i podszyty	TSZT

Standard technologii prac obejmuje:

przerywane zdzieranie pokrywy gleby (w talerze), w ilości zawartej w Tabeli parametrów, podczas przejazdu pod okapem drzewostanu przy użyciu wału WUP zawieszonego na ciągniku rolniczym.

Uwagi:

- odległość między sąsiadującymi rzędami talerzy zawarta jest w Tabeli parametrów,
- w miejscach niedostępnych dla sprzętu mechanicznego, różnicę wykonanych talerzy (do wymaganych ilości) Wykonawca zobowiązany jest wykonać ręcznie.

Procedura odbioru:

- odbiór prac nastąpi poprzez zweryfikowanie prawidłowości ich wykonania z opisem czynności i zleceniem oraz określenie ilości wykonanych talerzy, poprzez ich policzenie na powierzchniach próbnych nie mniejszych niż 2 ary na każdy rozpoczęty HA i odniesienie tej ilości do całej powierzchni, na której wykonywano przygotowanie gleby. Oznaczenie powierzchni próbnych – na żądanie stron. Dopuszcza się tolerancję +/- 10% w ilości wykonanych talerzy w stosunku do ilości podanej w zleceniu (nie dotyczy sytuacji,w których różnica ilości wynika z braku możliwości wykonania z przyczyn obiektywnych np. lokalizacja pniaków, lokalne zabagnienia itp.) Na podstawie pomiaru wykonanego na powierzchniach próbnych określana jest również więźba wykonanych talerzy. Dopuszcza się tolerancję +/- 10% w wykonaniu w stosunku do więźby podanej w zleceniu (nie dotyczy sytuacji, w których

nieregularność wynika z braku możliwości jej utrzymania z przyczyn obiektywnych np. pniaki, zabagnienia itp.)

(rozliczenie z dokładnością do dwóch miejsc po przecinku)

Nr	*Kod czynności do rozliczenia*	*Kod czynn. / materiału do wyceny*	*Opis kodu czynności*	*Jednostka miary czynn. rozl.*
100	GLEB-WT	GLEB-WT	Przygotowanie gleby przy użyciu wału trójzębnego	KMTR

Standard technologii prac obejmuje:

wykonanie przy użyciu wału trójzębnego, zawieszonego na ciągniku, punktowego przygotowania gleby – placówek – równomiernie rozmieszczonych na powierzchni zabiegu.

Uwagi:

- odstęp między placówkami rozstaw pasów placówek zawarte są w Tabeli parametrów,
- szczegółowe wskazanie kierunku przebiegu pasów, lokalizację i wymiary placówek Zamawiający przekazuje w zleceniu i w trakcie wprowadzania Wykonawcy na pozycję, na której wykonywany będzie zabieg.

Procedura odbioru:

- odbiór prac nastąpi poprzez zweryfikowanie prawidłowości ich wykonania z opisem czynności i zleceniem i określeniem długości pasów placówek na podstawie pomiaru powierzchni wykonanego zabiegu oraz średniej odległości pomiędzy pasami placówek (np. przy pomocy: dalmierza, taśmy mierniczej, GPS, itp.).

(rozliczenie z dokładnością do dwóch miejsc po przecinku)

15. Wykopy ziemne

Nr	*Kod czynności do rozliczenia*	*Kod czynn. / materiału do wyceny*	*Opis kodu czynności*	*Jednostka miary czynn. rozl.*
101	KOP-ROW	KOP-ROW	Wykopy ziemne o różnych przekrojach	M3

Standard technologii prac obejmuje:

wyznaczenie miejsca wykopu,
zdjęcie pokrywy i odłożenie wybranego gruntu,
wyrównanie skarpy i dna wykopu z uformowaniem bezpiecznego zejścia.

Procedura odbioru:

- odbiór prac nastąpi poprzez zweryfikowanie prawidłowości ich wykonania z opisem czynności i zleceniem i dokonanie pomiaru objętości wykonanego wykopu (np. przy pomocy: taśmy mierniczej, dalmierza, itp.).

(rozliczenie z dokładnością do dwóch miejsc po przecinku)

16. Sadzenie

Nr	*Kod czynności do rozliczenia*	*Kod czynn. / materiału do wyceny*	*Opis kodu czynności*	*Jednostka miary czynn. rozl.*
102	SADZ 1R	SADZ-1KP SADZ-1KR SADZ-1D SADZ-1M	Sadzenie 1-latek z odkrytym systemem korzeniowym	TSZT

Standard technologii prac obejmuje:

załadunek sadzonek do pojemników z zabezpieczeniem korzeni przed wysychaniem,
doniesienie sadzonek w miejsce sadzenia,

sadzenie przy pomocy narzędzi ręcznych określonych w Tabeli parametrów poprzez: wykonanie w ziemi otworu, umieszczenie w otworze korzeni sadzonki, zamknięcie, dociśnięcie i ubicie gleby wokół sadzonek oraz oczyszczenie sadzonki z ziemi,
lub

sadzenie przy pomocy sadzarki poprzez: sadzenie sadzarką zgodnie z m.in. instrukcją obsługi, sprawdzanie na bieżąco jakości sadzenia i ręczne poprawianie wadliwie posadzonych sadzonek.
Uwagi:

- w przypadku sadzenia za pomocą narzędzi ręcznych takich, jak np. kostur lub siekieromotyka otwór powinien mieć formę szpary z jedną ścianą pionową i nieprzewężonym środkiem. Korzenie umieszczone w szparze powinny przylegać do jej jednej ściany, powinny być proste i swobodnie spadać do dna szpary, niedopuszczalne jest zawinięcie systemu korzeniowego. Sadzonkę należy umieścić w szparze pionowo, na głębokość na jaką rosła w szkółce. Glebę wokół sadzonki należy docisnąć do korzeni,
- w przypadku sadzenia za pomocą narzędzi ręcznych takich, jak np. łopata lub świder otwór powinien mieć formę jamki odpowiedniej wielkości, tak by przy sadzeniu nie zawijał się system korzeniowy. Korzenie umieszczone w jamce powinny być proste i swobodnie spadać do dna jamki. Sadzonkę należy umieścić w jamce pionowo w jej centralnej części, (nie można przykładać sadzonki do ściany jamki), przykrywać ziemią do wysokości 2-3 cm ponad szyję korzeniową gatunki liściaste oraz do poziomu w jakim rosły na szkółce gatunki iglaste. Po właściwym umieszczeniu sadzonki korzenie należy stopniowo zasypywać glebą mineralną. Glebę wokół sadzonki należy docisnąć do korzeni,
- dopuszcza się sadzenie całych upraw lub ich części za pomocą sadzarki. W miejscach, gdzie niemożliwe było posadzenie sadzarką wykonać należy sadzenie za pomocą narzędzi ręcznych. Powierzchnie, na których Zamawiający nie dopuszcza sadzenia sadzarką wskazane są w załączniku do SWZ pt. Zestawienie pozycji nieudostępnionych do odnowień wykonywanych przy pomocy sadzarki. W przypadku wykonania prac przy użyciu sadzarki rozliczenie nastąpi w oparciu o zleconą czynność SADZ 1R ,
- więźba i rozmieszczenie sadzonek wprowadzanych na uprawy leśne zostaną określone w przekazanych Wykonawcy zleceniach i szkicach odnowieniowych. Rozmieszczenie gatunków domieszkowych na uprawie zostanie oznaczone w terenie przez Zamawiającego,
- materiał sadzeniowy zapewnia Zamawiający
- informacja o sposobie przygotowania gleby do sadzenia zawarta jest w Tabeli parametrów.

Procedura odbioru:

- odbiór prac nastąpi poprzez dokonanie weryfikacji wykonania zgodności sadzenia z opisem czynności i zleceniem oraz pomiar powierzchni, na której wprowadzono poszczególne rodzaje sadzonek (np. przy pomocy: dalmierza, taśmy mierniczej, GPS, itp). Ilość sadzonek zostanie określona na podstawie zmierzonej powierzchni, na której wprowadzono poszczególne rodzaje sadzonek i więźby ich wprowadzenia. Powierzchnia wprowadzonych poszczególnych gatunków na uprawie powinna być zredukowana o istniejące w wydzieleniu takie elementy jak: drogi, kępy drzewostanu nie objęte sadzeniem, bagna itp. Pomiar więźby zostanie dokonany na reprezentatywnych powierzchniach próbnych obejmujących min. 5% powierzchni każdego gatunku. Oznaczenie powierzchni próbnych – na żądanie stron. Dopuszcza się

tolerancję +/- 10% w wykonaniu w stosunku do więźby podanej w zleceniu (nie dotyczy sytuacji, w których nieregularność wynika z braku możliwości jej utrzymania z przyczyn obiektywnych np. lokalizacja pni, lokalne zabagnienia itp.). Wyjątek od tej zasady stanowią sadzonki wprowadzane jednostkowo i grupowo, które zostaną policzone posztucznie.

(rozliczenie z dokładnością do dwóch miejsc po przecinku)

Nr	***Kod czynności do rozliczenia***	***Kod czynn. / materiału do wyceny***	***Opis kodu czynności***	***Jednostka miary czynn. rozl.***
103	SADZ WIEL	SADZ-WM	Sadzenie wielolatek z odkrytym systemem korzeniowym	TSZT

Standard technologii prac obejmuje:

załadunek sadzonek do pojemników z zabezpieczeniem korzeni przed wysychaniem,
doniesienie sadzonek w miejsce sadzenia,
sadzenie przy pomocy narzędzi ręcznych określonych w Tabeli parametrów poprzez: wykonanie w ziemi otworu, umieszczenie w otworze korzeni sadzonki, zamknięcie, dociśnięcie i ubicie gleby wokół sadzonek oraz oczyszczenie sadzonki z ziemi,
lub

sadzenie przy pomocy sadzarki poprzez: sadzenie sadzarką zgodnie z m.in. instrukcją obsługi, sprawdzanie na bieżąco jakości sadzenia i ręczne poprawianie wadliwie posadzonych sadzonek.
Uwagi:

- w przypadku sadzenia za pomocą narzędzi ręcznych takich jak np. łopata lub świder otwór powinien mieć formę jamki odpowiedniej wielkości, tak by przy sadzeniu nie zawijał się system korzeniowy. Korzenie umieszczone w jamce powinny być proste i swobodnie spadać do dna jamki. Sadzonkę należy umieścić w jamce pionowo w jej centralnej części, (nie można przykładać sadzonki do ściany jamki), przykrywać ziemią do wysokości 2-3 cm ponad szyję korzeniową gatunki liściaste oraz do poziomu w jakim rosły na szkółce gatunki iglaste. Po właściwym umieszczeniu sadzonki korzenie należy stopniowo zasypywać glebą mineralną. Glebę wokół sadzonki należy udeptać nie pozostawiając zagłębień,
- dopuszcza się sadzenie całych upraw lub ich części za pomocą sadzarki. W miejscach, gdzie niemożliwe było posadzenie sadzarką wykonać należy sadzenie za pomocą narzędzi ręcznych. Powierzchnie, na których Zamawiający nie dopuszcza sadzenia sadzarką wskazane są w załączniku do SWZ pt. Zestawienie pozycji nieudostępnionych do odnowień wykonywanych przy pomocy sadzarki. W przypadku wykonania prac przy użyciu sadzarki rozliczenie nastąpi w oparciu o zleconą czynność SADZ WIEL ,
- więźba i rozmieszczenie sadzonek wprowadzanych na uprawy leśne zostaną określone w przekazanych Wykonawcy zleceniach i szkicach odnowieniowych. Rozmieszczenie

gatunków domieszkowych na uprawie zostanie oznaczone w terenie przez Zamawiającego,

- materiał sadzeniowy zapewnia Zamawiający
- informacja o sposobie przygotowania gleby do sadzenia zawarta jest w Tabeli parametrów.

Procedura odbioru:

- odbiór prac nastąpi poprzez dokonanie weryfikacji wykonania zgodności sadzenia z opisem czynności i zleceniem oraz pomiar powierzchni, na której wprowadzono poszczególne rodzaje sadzonek (np. przy pomocy: dalmierza, taśmy mierniczej, GPS, itp). Ilość sadzonek zostanie określona na podstawie zmierzonej powierzchni, na której wprowadzono poszczególne rodzaje sadzonek i więźby ich wprowadzenia. Powierzchnia wprowadzonych poszczególnych gatunków na uprawie powinna być zredukowana o istniejące w wydzieleniu takie elementy jak: drogi, kępy drzewostanu nie objęte sadzeniem, bagna itp. Pomiar więźby zostanie dokonany na reprezentatywnych powierzchniach próbnych obejmujących min. 5% powierzchni każdego gatunku. Oznaczenie powierzchni próbnych – na żądanie stron. Dopuszcza się tolerancję +/- 10% w wykonaniu w stosunku do więźby podanej w zleceniu (nie dotyczy sytuacji, w których nieregularność wynika z braku możliwości jej utrzymania z przyczyn obiektywnych np. lokalizacja pni, lokalne zabagnienia itp.). Wyjątek od tej zasady stanowią sadzonki wprowadzane jednostkowo i grupowo, które zostaną policzone posztucznie.

(rozliczenie z dokładnością do dwóch miejsc po przecinku)

Nr	***Kod czynności do rozliczenia***	***Kod czynn. / materiału do wyceny***	***Opis kodu czynności***	***Jednostka miary czynn. rozl.***
104	SADZ SADZ	SADZ-BC, SADZ-OC SADZ-C SADZA-POM	Sadzenie jednolatek i wielolatek sadzarką	TSZT

Standard technologii prac obejmuje:

załadunek sadzonek do pojemników z zabezpieczeniem korzeni przed wysychaniem,
doniesienie sadzonek do miejsca sadzenia,
sadzenie sadzarką zgodnie z m.in. instrukcją obsługi oraz zleceniem,
sprawdzanie na bieżąco jakości sadzenia,
ręczne poprawianie wadliwie posadzonych sadzonek,
ręczne sadzenie w miejscach, gdzie niemożliwe było posadzenie sadzarką.

Uwagi:

- Zamawiający wymaga sadzenia całych upraw lub ich części za pomocą sadzarki. Powierzchnie, na których Zamawiający planuje sadzenie sadzarką wskazane są w załączniku do SWZ pt. Szczegółowy rozmiar prac według grup czynności, czynności i lokalizacji,
- więźba i rozmieszczenie sadzonek wprowadzanych na uprawy leśne zostaną określone w przekazanych Wykonawcy zleceniach i szkicach odnowieniowych. Rozmieszczenie gatunków domieszkowych na uprawie zostanie oznaczone w terenie przez Zamawiającego,
- materiał sadzeniowy zapewnia Zamawiający,
- czynność SADZA-POM przeznaczona jest do wyceny pracy pomocników przy obsłudze sadzarki, donoszeniu sadzonek oraz poprawianiu sadzenia,
- informacja o sposobie przygotowania gleby do sadzenia zawarta jest w Tabeli parametrów

Procedura odbioru:

- odbiór prac nastąpi poprzez dokonanie weryfikacji wykonania zgodności sadzenia z opisem czynności i zleceniem oraz pomiar powierzchni, na której wprowadzono poszczególne rodzaje sadzonek (np. przy pomocy: dalmierza, taśmy mierniczej, GPS, itp). Ilość sadzonek zostanie określona na podstawie zmierzonej powierzchni, na której wprowadzono poszczególne rodzaje sadzonek i więźby ich wprowadzenia. Powierzchnia wprowadzonych poszczególnych gatunków na uprawie powinna być zredukowana o istniejące w wydzieleniu takie elementy jak: drogi, kępy drzewostanu nie objęte sadzeniem, bagna itp. Pomiar więźby zostanie dokonany na reprezentatywnych powierzchniach próbnych obejmujących min. 5% powierzchni każdego gatunku. Oznaczenie powierzchni próbnych – na żądanie stron. Dopuszcza się tolerancję +/- 10% w wykonaniu w stosunku do więźby podanej w zleceniu (nie dotyczy sytuacji, w których nieregularność wynika z braku możliwości jej utrzymania z przyczyn obiektywnych np. lokalizacja pni, lokalne zabagnienia itp.). Wyjątek od tej zasady stanowią sadzonki wprowadzane jednostkowo i grupowo, które zostaną policzone posztucznie.

(rozliczenie z dokładnością do dwóch miejsc po przecinku)

Nr	***Kod czynności do rozliczenia***	***Kod czynn. / materiału do wyceny***	***Opis kodu czynności***	***Jednostka miary czynn. rozl.***
105	SADZ POP	POPR-1KP POPR-WM POPR-1M	Sadzenie jednolatek i wielolatek w poprawkach i uzupełnieniach	TSZT

Standard technologii prac obejmuje:

załadunek sadzonek do pojemników z zabezpieczeniem korzeni przed wysychaniem,
doniesienie sadzonek w miejsce sadzenia,

sadzenie przy pomocy narzędzi ręcznych określonych w Tabeli parametrów poprzez: wykonanie w ziemi otworu, umieszczenie w otworze korzeni sadzonki, zamknięcie, dociśnięcie i ubicie gleby wokół sadzonek oraz oczyszczenie sadzonki z ziemi.

Uwagi:

- w przypadku sadzenia za pomocą narzędzi ręcznych takich jak np. kostur lub siekieromotyka otwór powinien mieć formę szpary z jedną ścianą pionową i nieprzewężonym środkiem. Korzenie umieszczone w szparze powinny przylegać do jej jednej ściany, powinny być proste i swobodnie spadać do dna szpary, niedopuszczalne jest zawinięcie systemu korzeniowego. Sadzonkę należy umieścić w szparze pionowo, na głębokość na jaką rosła w szkółce. Glebę wokół sadzonki należy udeptać nie pozostawiając zagłębień,
- w przypadku sadzenia za pomocą narzędzi ręcznych takich jak np. łopata lub świder otwór powinien mieć formę jamki odpowiedniej wielkości, tak by przy sadzeniu nie zawijał się system korzeniowy. Korzenie umieszczone w jamce powinny być proste i swobodnie spadać do dna jamki. Sadzonkę należy umieścić w jamce pionowo w jej centralnej części, (nie można przykładać sadzonki do ściany jamki), przykrywać ziemią do wysokości 2-3 cm ponad szyję korzeniową gatunki liściaste oraz do poziomu w jakim rosły na szkółce gatunki iglaste. Po właściwym umieszczeniu sadzonki korzenie należy stopniowo zasypywać glebą mineralną. Glebę wokół sadzonki należy udeptać nie pozostawiając zagłębień,
- więźba i rozmieszczenie sadzonek wprowadzanych na uprawy leśne zostaną określone w przekazanych Wykonawcy zleceniach,
- materiał sadzeniowy zapewnia Zamawiający
- informacja o sposobie przygotowania gleby do sadzenia zawarta jest w Tabeli parametrów.

Procedura odbioru:

- odbiór prac nastąpi poprzez dokonanie weryfikacji wykonania zgodności sadzenia z opisem czynności i zleceniem oraz pomiar powierzchni, na której wprowadzono poszczególne rodzaje sadzonek (np. przy pomocy: dalmierza, taśmy mierniczej, GPS, itp). Ilość sadzonek zostanie określona na podstawie zmierzonej powierzchni, na której wprowadzono poszczególne rodzaje sadzonek i więźby ich wprowadzenia. Pomiar więźby zostanie dokonany na reprezentatywnych powierzchniach próbnych obejmujących min. 5% powierzchni każdego gatunku. Oznaczenie powierzchni próbnych – na żądanie stron. Dopuszcza się tolerancję +/- 10% w wykonaniu w stosunku do więźby podanej w zleceniu (nie dotyczy sytuacji, w których nieregularność wynika z braku możliwości jej utrzymania z przyczyn obiektywnych np. lokalizacja pni, lokalne zabagnienia itp.). Wyjątek od tej zasady stanowią sadzonki wprowadzane jednostkowo i grupowo, które zostaną policzone posztucznie.

  (rozliczenie z dokładnością do dwóch miejsc po przecinku)

Nr	*Kod czynności do rozliczenia*	*Kod czynn. / materiału do wyceny*	*Opis kodu czynności*	*Jednostka miary czynn. rozl.*
106	SAD-BRYŁ	SAD-B<150, SAD-B<300, SAD-B>300, SADZ-WB, SAD-WBŚ, SAD-1BŚ	Sadzenie sadzonek z zakrytym systemem korzeniowym	TSZT
107	POP-BRYŁ	POP-B<150, POP-B<300, POP-B>300, POPR-WB, POP-WBŚ	Sadzenie sadzonek z zakrytym systemem korzeniowym w poprawkach i uzupełnieniach	TSZT

Standard technologii prac obejmuje:

dostarczenie zabezpieczonych przed wysychaniem sadzonek na miejsce sadzenia,
wykonanie w ziemi otworu np. przy pomocy kostura lub innego specjalistycznego narzędzia albo urządzenia (np. sadzarki),
umieszczenie w otworze całej bryłki sadzonki, przykrycie bryłki przy szyi korzeniowej sadzonki warstwą 1 – 2 cm miejscowej gleby,
udeptanie i wyrównanie gleby wokół sadzonki,
oczyszczenie sadzonki z ziemi.

Uwagi:

- wymiary bryłki są zawarte w Tabeli parametrów,
- bryłka korzeniowa ukształtowana jest przez obrys pojemnika w kasecie, włożona do otworu w ziemi musi przylegać ze wszystkich stron swoimi ściankami, otwór nie może być zbyt głęboki tj. podstawa otworu musi uniemożliwiać tworzenie się poduszki powietrznej,
- wyjmowanie sadzonek z pojemników, nie może spowodować zniszczenia ukształtowanej bryłki,
- otwór pod sadzonkę z bryłką należy wykonać w ziemi pionowo, bryłka korzeniowa powinna być przykryta ziemią 1-2 cm,
- glebę wokół sadzonki należy lekko udeptać nie pozostawiając zagłębień,
- więźba i rozmieszczenie sadzonek wprowadzanych na uprawy leśne zostaną określone w przekazanych Wykonawcy zleceniach i szkicach odnowieniowych. Rozmieszczenie gatunków domieszkowych na uprawie zostanie oznaczone w terenie przez Zamawiającego,
- materiał sadzeniowy zapewnia Zamawiający
- informacja o sposobie przygotowania gleby do sadzenia zawarta jest w Tabeli parametrów.

Procedura odbioru:

- odbiór prac nastąpi poprzez dokonanie weryfikacji wykonania zgodności sadzenia z opisem czynności i zleceniem oraz pomiar powierzchni, na której wprowadzono poszczególne rodzaje sadzonek (np. przy pomocy: dalmierza, taśmy mierniczej, GPS, itp). Ilość sadzonek zostanie określona na podstawie zmierzonej powierzchni, na której wprowadzono poszczególne rodzaje sadzonek i więźby ich wprowadzenia. Powierzchnia wprowadzonych poszczególnych gatunków na uprawie powinna być zredukowana o istniejące w wydzieleniu takie elementy jak: drogi, kępy drzewostanu nie objęte sadzeniem, bagna itp. Pomiar więźby zostanie dokonany na reprezentatywnych powierzchniach próbnych obejmujących min. 5% powierzchni każdego gatunku. Oznaczenie powierzchni próbnych – na żądanie stron. Dopuszcza się tolerancję +/- 10% w wykonaniu w stosunku do więźby podanej w zleceniu (nie dotyczy sytuacji, w których nieregularność wynika z braku możliwości jej utrzymania z przyczyn obiektywnych np. lokalizacja pni, lokalne zabagnienia itp.). Wyjątek od tej zasady stanowią sadzonki wprowadzane jednostkowo i grupowo, które zostaną policzone posztucznie.

  (rozliczenie z dokładnością do dwóch miejsc po przecinku)

Nr	***Kod czynności do rozliczenia***	***Kod czynn. / materiału do wyceny***	***Opis kodu czynności***	***Jednostka miary czynn. rozl.***
108	SADZ-W+D	SADZ-W+D	Sadzenie wielolatek drzewek ukorzenionych w dołki, wraz z wykopaniem dołków	TSZT
109	SADZ-W	SADZ-W	Sadzenie wielolatek drzewek ukorzenionych w dołki uprzednio wykonane	TSZT
110	SADZ-WUD	SADZ-WUD	Sadzenie wielolatek w dołki uprzednio wykonane	TSZT

Standard technologii prac obejmuje:

załadunek sadzonek do pojemników z zabezpieczeniem korzeni przed wysychaniem,
doniesienie sadzonek do miejsca sadzenia,
wykonanie dołka szpadlem, motyką , siekieromotyką itp. (dotyczy czynności SADZ-W+D),
sadzenie w dołki lub w uprzednio wykonane dołki,
ubicie gleby wokół sadzonek.

Uwagi:

- dołek powinien mieć odpowiednią wielkość, by przy sadzeniu nie zawijał się system korzeniowy, korzenie umieszczone w dołku powinny być proste i swobodnie spadać do dna dołka,

- sadzonki należy umieścić w dołku pionowo w jego centralnej części; nie można przykładać sadzonki do ściany dołka, przykrywać ziemią do wysokości 2-3 cm ponad szyję korzeniową gatunki liściaste oraz do poziomu w jakim rosły na szkółce gatunki iglaste,
- po właściwym umieszczeniu sadzonki, korzenie należy stopniowo zasypywać glebą mineralną,
- glebę wokół sadzonek należy udeptać nie pozostawiając zagłębień,
- więźba i rozmieszczenie sadzonek wprowadzanych na uprawy leśne zostaną określone w przekazanych Wykonawcy zleceniach i szkicach odnowieniowych. Rozmieszczenie gatunków domieszkowych na uprawie zostanie oznaczone w terenie przez Zamawiającego.

Procedura odbioru:

- odbiór prac nastąpi poprzez dokonanie weryfikacji wykonania zgodności sadzenia z opisem czynności i zleceniem oraz pomiar powierzchni, na której wprowadzono poszczególne rodzaje sadzonek (np. przy pomocy: dalmierza, taśmy mierniczej, GPS, itp). Ilość sadzonek zostanie określona na podstawie zmierzonej powierzchni, na której wprowadzono poszczególne rodzaje sadzonek i więźby ich wprowadzenia. Powierzchnia wprowadzonych poszczególnych gatunków na uprawie powinna być zredukowana o istniejące w wydzieleniu takie elementy jak: drogi, kępy drzewostanu nie objęte sadzeniem, bagna itp. Pomiar więźby zostanie dokonany na reprezentatywnych powierzchniach próbnych obejmujących min. 5% powierzchni każdego gatunku. Oznaczenie powierzchni próbnych – na żądanie stron. Dopuszcza się tolerancję +/- 10% w wykonaniu w stosunku do więźby podanej w zleceniu (nie dotyczy sytuacji, w których nieregularność wynika z braku możliwości jej utrzymania z przyczyn obiektywnych np. lokalizacja pni, lokalne zabagnienia itp.). Wyjątek od tej zasady stanowią sadzonki wprowadzane jednostkowo i grupowo, które zostaną policzone posztucznie.

(rozliczenie z dokładnością do dwóch miejsc po przecinku)

17. Dowóz sadzonek

Nr	*Kod czynności do rozliczenia*	*Kod czynn. / materiału do wyceny*	*Opis kodu czynności*	*Jednostka miary czynn. rozl.*
111	DOW-SADZ	DOW-SADZ ZAŁ-1IL ZAŁ-1LL ZAŁ-2IL	Dowóz sadzonek	TSZT

Nr	*Kod czynności do rozliczenia*	*Kod czynn. / materiału do wyceny*	*Opis kodu czynności*	*Jednostka miary czynn. rozl.*
		ZAŁ-2LL ZAŁ-4IL ZAŁ-4LL ZAŁ-WIEL ZAŁ-1IP ZAŁ-1LP ZAŁ-2IP ZAŁ-2LP DOŁ-1I DOŁ-1L DOŁ-2I DOŁ-2L DOŁ-4I DOŁ-4L DOŁ-WIEL		

Standard technologii prac obejmuje:

dostarczenie sadzonek ze szkółki leśnej, dołów zbiorczych lub miejsca składowania do miejsca sadzenia, na maksymalną odległość zawartą w Tabeli parametrów oraz zabezpieczenie ich systemów korzeniowych przed wysychaniem w czasie przemieszczania,
rozładunek oraz w razie potrzeby dołowanie i podlewanie,
przykrycie dołów żerdziami i gałęziami,
zwrot pustych kontenerów, kaset, skrzynek, opakowań lub innych pojemników po sadzonkach do miejsca załadunku sadzonek.
Uwagi:

- dołowanie jest czynnością mającą na celu zabezpieczenie systemów korzeniowych sadzonek (z odkrytym systemem korzeniowym) przed przesychaniem poprzez przykrycie korzeni glebą w uprzednio przygotowanych dołkach oraz przygotowanie gałęzi (cetyny) lub mat i żerdzi oraz przykrycie nimi dołów. W przypadku konieczności dołowania dostarczonych sadzonek w miejscu sadzenia (powierzchnia robocza), stosowna

informacja zamieszczona została w załączniku do SWZ pt. Szczegółowy rozmiar prac według grup czynności, czynności i lokalizacji.

Procedura odbioru:

- odbiór prac nastąpi poprzez zweryfikowanie prawidłowości ich wykonania z opisem czynności i zleceniem oraz poprzez policzenie ilości.
  (rozliczenie z dokładnością do dwóch miejsc po przecinku)

18. Siew

Nr	*Kod czynności do rozliczenia*	*Kod czynn. / materiału do wyceny*	*Opis kodu czynności*	*Jednostka miary czynn. rozl.*
112	SIEW-RCP	SIEW-RCP GODZ-RCP	Siew ciągły, przerywany lub kupkowy	KMTR

Standard technologii prac obejmuje:

dowóz na powierzchnię nasion i zaprawy,
zaprawianie i doniesienie nasion,
ustawienie siewnika ręcznego pod nadzorem pracownika Zamawiającego,
wykonanie rowków siewnych, ręczne uprzątnięcie (grabienie) rzędów z pozostałości drzewnych (drobne gałązki) w miejscu siewu na szerokość ok 10 cm pasa,
siew siewnikiem ręcznym w zależności od potrzeb siew ciągły, przerywany lub kupkowy na pasach,
bieżąca kontrola wylotu nasion z siewnika (czynność wykonywana podczas siewu).
Uwagi:

- czynność GODZ-RCP przeznaczona jest w wycenie na koszty transportowe; odległość transportu nasion i zaprawy zawarta jest w Tabeli parametrów.

Procedura odbioru:

- odbiór prac nastąpi poprzez zweryfikowanie prawidłowości ich wykonania z opisem czynności i zleceniem oraz określeniem długości pasów na podstawie pomiaru powierzchni wykonanego zabiegu oraz średniej odległości pomiędzy pasami (np. przy pomocy: dalmierza, taśmy mierniczej, GPS, itp).

(rozliczenie z dokładnością do dwóch miejsc po przecinku)

Nr	*Kod czynności do rozliczenia*	*Kod czynn. / materiału do wyceny*	*Opis kodu czynności*	*Jednostka miary czynn. rozl.*
113	SIEW-KDB	SIEW-KDB	Siew kupkowy dębu	KMTR

Standard technologii prac obejmuje:

dowóz na powierzchnię zaprawionych nasion,
ręczny siew pod motykę po 2 żołędzie w odległości zawartej w Tabeli parametrów w dnie przygotowanej bruzdy na głębokość nie większą niż 5-7 cm,
przysypanie żołędzi ziemią z bruzdy i udeptanie ziemi nie pozostawiając zagłębienia.
Uwagi:

- odległość transportu nasion zawarta jest w Tabeli parametrów.

Procedura odbioru:

- odbiór prac nastąpi poprzez zweryfikowanie prawidłowości ich wykonania z opisem czynności i zleceniem oraz określeniem długości bruzd na podstawie pomiaru powierzchni wykonanego zabiegu oraz średniej odległości pomiędzy bruzdami (np. przy pomocy: dalmierza, taśmy mierniczej, GPS, itp).

(rozliczenie z dokładnością do dwóch miejsc po przecinku)

Nr	*Kod czynności do rozliczenia*	*Kod czynn. / materiału do wyceny*	*Opis kodu czynności*	*Jednostka miary czynn. rozl.*
114	ORKA-SOB	WYK-PASCZ, WYK-PA5CZ, GODZ-SOB	Wysiew nasion siewnikiem Sobańskiego wraz z wyoraniem bruzd	KMTR

Standard technologii prac obejmuje:

ustawienie siewnika Sobańskiego pod nadzorem pracownika Zamawiającego,
siew siewnikiem Sobańskiego podczas orki bruzd,
bieżąca kontrola wylotu nasion z siewnika (czynność wykonywana podczas siewu),
dostarczenie nasion z magazynu na powierzchnię roboczą, donoszenie i uzupełnianie nasion w siewniku.

Uwagi:

- odległość pomiędzy środkami bruzd, zawarta jest w Tabeli parametrów. Bruzdy powinny być możliwie płytkie i odsłaniać warstwę gleby mineralnej nie głębiej niż do około 5 cm. Orka co do zasady ma umożliwiać tylko usuwanie wierzchniej, zadarnionej lub pokrytej nierozłożoną ściółką warstwy gleby, a w uzasadnionych przypadkach (po uzgodnieniu z Zamawiającym i ujęciu w zleceniu) ww. parametr głębokości może być większy,
- szczegółowe wskazanie kierunku przebiegu bruzd, pasów przekazuje Zamawiający podczas wprowadzenia Wykonawcy na powierzchnię,
- czynność GODZ-SOB przeznaczona jest do wyceny kosztów transportu nasion i obsługi siewnika.

Procedura odbioru:

Odbiór prac nastąpi poprzez zweryfikowanie prawidłowości ich wykonania z opisem czynności i zleceniem i określeniem długości bruzd na podstawie pomiaru powierzchni wykonanego zabiegu oraz średniej odległości między pasami (np. przy pomocy: dalmierza, taśmy mierniczej, GPS itp.). sprawdzenie szerokości bruzd i pasów zostanie wykonane wyrywkowo miarą prostopadle do osi bruzdy lub pasa sprawdzenie głębokości bruzd zostanie wykonane wyrywkowo miarą prostopadle do dna bruzdy, na jednej z jej ścianek bocznych.

(rozliczenie z dokładnością do dwóch miejsc po przecinku)

Nr	***Kod czynności do rozliczenia***	***Kod czynn. / materiału do wyceny***	***Opis kodu czynności***	***Jednostka miary czynn. rozl.***
115	SIEW-ME	SIEW-ME	Siew nasion So w uprawach przy użyciu siewnika z pługiem LPZ	KMTR

Standard technologii prac obejmuje:

doniesienie nasion w miejsce wykonywania orki,
załadunek nasion do siewnika ,
siew siewnikiem równocześnie z orką bruzd,
obsługa siewnika podczas siewu na powierzchni odnowieniowej,
uzupełnienie zasobnika na nasiona przed rozpoczęciem orki oraz kontrolę i uzupełnienie zasobnika w trakcie pracy,

Uwagi:

- odległość pomiędzy środkami bruzd zawarta jest w Tabeli parametrów,

Procedura odbioru:

- odbiór prac nastąpi poprzez zweryfikowanie prawidłowości wykonania orki i siewu z opisem czynności i zleceniem i określeniem długości obsianych bruzd na podstawie pomiaru powierzchni wykonanego zabiegu oraz średniej odległości pomiędzy bruzdami (np. przy pomocy: dalmierza, taśmy mierniczej, GPS, itp).

(rozliczenie z dokładnością do dwóch miejsc po przecinku)

19. Pielęgnowanie lasu

Nr	*Kod czynności do rozliczenia*	*Kod czynn. / materiału do wyceny*	*Opis kodu czynności*	*Jednostka miary czynn. rozl.*
116	PODK DOR	PODK<4DOR, PODK<6DOR, PODK4-6DO	Podkrzesywanie drzew dorodnych	TSZT

Standard technologii prac obejmuje:

usunięcie gałęzi z odziomkowej części drzew dorodnych dębów, buka, jesionu, świerka, sosny, modrzewia lub daglezji,

Procedura odbioru:

- odbiór prac nastąpi poprzez zweryfikowanie prawidłowości ich wykonania z opisem czynności i zleceniem oraz określenie ilości podkrzesanych drzew poprzez ich policzenie na powierzchniach próbnych nie mniejszych niż 2 ary na każdy rozpoczęty HA i odniesienie tej ilości do całej powierzchni, na której wykonywano podkrzesywanie. Oznaczenie powierzchni próbnych – na żądanie stron. Dopuszcza się tolerancję +/- 10% w ilości podkrzesanych drzew w stosunku do ilości podanej w zleceniu (nie dotyczy sytuacji, w których różnica ilości wynika z braku możliwości wykonania z przyczyn obiektywnych np. brak drzew dorodnych).

(rozliczenie z dokładnością do dwóch miejsc po przecinku)

Nr	*Kod czynności do rozliczenia*	*Kod czynn. / materiału do wyceny*	*Opis kodu czynności*	*Jednostka miary czynn. rozl.*
117	PODK-TOP	PODK-3TOP, PODK-5TOP, PODK-8TOP, PODK>8TOP	Podkrzesywanie i formowanie drzewek topoli	TSZT

Standard technologii prac obejmuje:

usunięcie zbędnych odgałęzień,
zabezpieczenie przed infekcją preparatami miejsc po odciętych gałęziach,
wyniesienie gałęzi.

Procedura odbioru:

- odbiór prac nastąpi poprzez zweryfikowanie prawidłowości ich wykonania z opisem czynności i zleceniem oraz określenie ilości podkrzesanych drzew poprzez ich policzenie na powierzchniach próbnych nie mniejszych niż 2 ary na każdy rozpoczęty HA i odniesienie tej ilości do całej powierzchni, na której wykonywano podkrzesywanie. Oznaczenie powierzchni próbnych – na żądanie stron. Dopuszcza się tolerancję +/- 10% w ilości podkrzesanych drzew w stosunku do ilości podanej w zleceniu (nie dotyczy sytuacji, w których różnica ilości wynika z braku możliwości wykonania z przyczyn obiektywnych np. brak drzew).

(rozliczenie z dokładnością do dwóch miejsc po przecinku)

Nr	*Kod czynności do rozliczenia*	*Kod czynn. / materiału do wyceny*	*Opis kodu czynności*	*Jednostka miary czynn. rozl.*
118	PIEL-C	PIEL-C	Pielęgnowanie międzyrzędów (przejazdy co drugi rząd)	HA
119	PIEL-CKR	PIEL-CKR	Pielęgnowanie międzyrzędów (przejazdy każdym rzędem)	HA

Standard technologii prac obejmuje:

pielęgnowanie międzyrzędów poprzez przejazd co drugi rząd lub przejazd każdym rzędem z agregowanym urządzeniem,

Procedura odbioru:

Odbiór prac nastąpi poprzez zweryfikowanie prawidłowości ich wykonania z opisem czynności i zleceniem oraz ustalenie powierzchni wykonanego zabiegu dla:

- całych wydzieleń - przyjmuje się wartości z opisu taksacyjnego lub LMN z ewentualnym pomniejszeniem o istniejące w wydzieleniu elementy nie objęte zabiegiem takie jak: kępy drzewostanu, bagna itp.,
- fragmentów wydzieleń – dokonuje się pomiarów powierzchni.

(rozliczenie z dokładnością do dwóch miejsc po przecinku)

Nr	*Kod czynności do rozliczenia*	*Kod czynn. / materiału do wyceny*	*Opis kodu czynności*	*Jednostka miary czynn. rozl.*
120	MOT-PAS	MOT-PAS	Zniszczenie chwastów (zmotyczenie) wokół sadzonek na pasach	KMTR
121	MOT-TAL	MOT-TAL	Zniszczenie chwastów (zmotyczenie) wokół sadzonek na talerzach	TSZT
122	MOT-PLANT	MOT-PLANT	Zmotyczenie pokrywy wokół drzewek (plantacje)	TSZT

Standard technologii prac obejmuje:

usunięcie utrudniającej wzrost i rozwój wprowadzonych na uprawę drzewek roślinności zielnej, krzewów, krzewinek oraz zbędnych odrośli i nalotów drzew leśnych. Zabieg będzie wykonywany poprzez motyczenie (spulchnienie gleby za pomocą motyki wokół sadzonki w promieniu minimum 20 cm, usunięcie chwastów wraz z korzeniami i złożenie ich na międzyrzędziu lub poza obrysem talerza).

Uwagi:

- wprowadzone na uprawę drzewka w trakcie zabiegu muszą zostać odsłonięte, a zbędna roślinność odsunięta na odległość wykluczającą przykrycie sadzonek.

Procedura odbioru:

- dla prac, gdzie jednostką rozliczeniową jest kilometr [KMTR] odbiór prac nastąpi poprzez zweryfikowanie prawidłowości ich wykonania z opisem czynności i zleceniem oraz określenie długości pasów, na których usunięto chwasty wokół sadzonek na podstawie pomiaru powierzchni wykonanego zabiegu oraz średniej odległości pomiędzy pasami (np. przy pomocy: dalmierza, taśmy mierniczej, GPS, itp).

(rozliczenie z dokładnością do dwóch miejsc po przecinku)

- dla prac, gdzie jednostką rozliczeniową jest 1000 sztuk [TSZT] odbiór prac nastąpi poprzez zweryfikowanie prawidłowości ich wykonania z opisem czynności i zleceniem oraz:
  - określenie ilości talerzy, na których usunięto chwasty wokół sadzonek, poprzez ich policzenie na reprezentatywnych powierzchniach próbnych wynoszących 2 ary na każdy rozpoczęty HA i odniesienie tej ilości do całej powierzchni zabiegu. Oznaczenie powierzchni próbnych – na żądanie stron. Dopuszcza się tolerancję +/- 10% w ilości pielęgnowanych sadzonek na talerzach w stosunku do ilości podanej w zleceniu.
  - określenie ilości drzewek na plantacji, wokół których usunięto chwasty, poprzez ich policzenie na powierzchniach próbnych wynoszących 2 ary na

każdy rozpoczęty HA i odniesienie tej ilości do całej powierzchni zabiegu. Dopuszcza się tolerancję +/- 10% w ilości drzewek w stosunku do ilości podanej w zleceniu.

- przyjęta do wyliczeń powierzchnia faktycznie wykonanego zabiegu (nie jest wymagana zgodność z powierzchnią wg planu urządzania lasu), powinna być zredukowana o istniejące w wydzieleniu takie elementy jak: drogi, kępy drzewostanu nie objęte zabiegiem, bagna, itp.

(rozliczenie z dokładnością do dwóch miejsc po przecinku)

Nr	***Kod czynności do rozliczenia***	***Kod czynn. / materiału do wyceny***	***Opis kodu czynności***	***Jednostka miary czynn. rozl.***
123	KOSZ UA	KOSZ UA	Wykaszanie chwastów w uprawach i usuwanie zbędnych nalotów – stopień trudności I i II	HA
124	KOSZ UB	KOSZ UB	Wykaszanie chwastów w uprawach i usuwanie zbędnych nalotów – stopień trudności III i IV	HA
125	KOSZ UC	KOSZ UC	Wykaszanie chwastów w uprawach i usuwanie zbędnych nalotów – stopień trudności V i VI	HA

Standard technologii prac obejmuje:

usunięcie utrudniającej wzrost i rozwój wprowadzonych na uprawę drzewek roślinności zielnej, krzewów, krzewinek oraz zbędnych odrośli i nalotów drzew leśnych. Zabieg będzie wykonywany poprzez wykaszanie przy użyciu narzędzi ręcznych lub z użyciem wykaszarki (kosy mechanicznej).

Uwagi:

- Czynność rozliczeniowa dla zabiegu zostanie ustalona przed wystawieniem zlecenia dla określonych lokalizacji wg następującego podziału:

Lp.	Wyszczególnienie	Przykłady uciążliwych gatunków roślin	Czynność rozliczeniowa przy pokryciu powierzchni uciążliwymi gatunkami roślin	
			25% do 50%	powyżej 50%
1	2	3	4	5
1	Uciążliwe rośliny zielne	trzcinnik leśny, pozostałe trawy, pokrzywa, chmiel, nawłoć,	KOSZ UA	KOSZ UA

		orlica i inne paprocie		
2	Niepożądane naloty drzew i krzewów, odrośla	brzoza, osika, grab, żarnowiec, czeremcha amerykańska	KOSZ UA	KOSZ UB
3	Uciążliwe gatunki pokrywy gleby (kolczaste i cierniste)	robinia akacjowa, tarnina, jeżyna, malina, róża	KOSZ UB	KOSZ UC
4	Czynność rozliczeniowa przy łącznym pokryciu uciążliwą roślinnością	w przypadku wystąpienia gatunków wymienionych w wierszu Lp. 1 i Lp. 2	KOSZ UA	KOSZ UB
		w przypadku wystąpienia gatunków wymienionych w wierszu Lp. 1 i Lp. 3	KOSZ UB	KOSZ UB
		w przypadku wystąpienia gatunków wymienionych w wierszu Lp. 2 i Lp. 3	KOSZ UB	KOSZ UC
		w przypadku wystąpienia gatunków wymienionych w wierszu Lp. 1, Lp. 2 i Lp. 3	KOSZ UB	KOSZ UC

- do osobnego potraktowania grupy roślin przy ustalaniu czynności rozliczeniowej w ww. tabeli wymagany jest ich min. 10% udział na powierzchni uprawy (lub jej części) podlegającej wykoszeniu,
- wprowadzone na uprawę drzewka w trakcie zabiegu muszą zostać odsłonięte, a zbędna roślinność odsunięta na odległość wykluczającą przykrycie sadzonek,

Procedura odbioru:

Odbiór prac nastąpi poprzez zweryfikowanie prawidłowości ich wykonania z opisem czynności i zleceniem oraz ustalenie powierzchni wykonanego zabiegu dla:

- całych wydzieleń - przyjmuje się wartości z opisu taksacyjnego lub LMN z ewentualnym pomniejszeniem o istniejące w wydzieleniu elementy nie objęte zabiegiem takie jak: kępy drzewostanu, bagna itp.,
- fragmentów wydzieleń – dokonuje się pomiarów powierzchni.

(rozliczenie z dokładnością do dwóch miejsc po przecinku)

Nr	***Kod czynności do rozliczenia***	***Kod czynn. / materiału do wyceny***	***Opis kodu czynności***	***Jednostka miary czynn. rozl.***
126	OPR-CHWAS	OPR-CHWAS GODZ CHW	Chemiczne niszczenie chwastów opryskiwaczem ręcznym	HA

Standard technologii prac obejmuje:

przygotowanie roztworu wraz z dostarczeniem go na powierzchnię roboczą,
napełnienie opryskiwacza,

przejście do miejsca wykonania zabiegu,
wykonanie oprysku,
powrót do miejsca napełniania roztworem.
Uwagi:

- zabieg będzie wykonywany poprzez niszczenie chwastów środkiem ochrony roślin za pomocą opryskiwacza ręcznego lub mazacza,
- drzewka będące składnikiem uprawy nie mogą zostać opryskane,
- Odległość od miejsca odbioru środka chemicznego, miejsca zwrotu opakowań po środku chemicznym , i punktu poboru wody zawarta jest w Tabeli parametrów.
- czynność GODZ CHW przeznaczona jest w wycenie na koszty transportowe.

Procedura odbioru:

Odbiór prac nastąpi poprzez zweryfikowanie prawidłowości ich wykonania z opisem czynności i zleceniem oraz ustalenie powierzchni wykonanego zabiegu dla:

- całych wydzieleń - przyjmuje się wartości z opisu taksacyjnego lub LMN z ewentualnym pomniejszeniem o istniejące w wydzieleniu elementy nie objęte zabiegiem takie jak: kępy drzewostanu, bagna itp.,
- fragmentów wydzieleń – dokonuje się pomiarów powierzchni.

(rozliczenie z dokładnością do dwóch miejsc po przecinku)

Nr	*Kod czynności do rozliczenia*	*Kod czynn. / materiału do wyceny*	*Opis kodu czynności*	*Jednostka miary czynn. rozl.*
127	WYDEPT	WYDEPT	Wydeptywanie chwastów wokół sadzonek	HA

Standard technologii prac obejmuje:

odsłonięcie wprowadzonych na uprawę drzewek z roślinności zielnej, poprzez jej przygniecenie do ziemi.
Procedura odbioru:

Odbiór prac nastąpi poprzez zweryfikowanie prawidłowości ich wykonania z opisem czynności i zleceniem oraz ustalenie powierzchni wykonanego zabiegu dla:

- całych wydzieleń - przyjmuje się wartości z opisu taksacyjnego lub LMN z ewentualnym pomniejszeniem o istniejące w wydzieleniu elementy nie objęte zabiegiem takie jak: kępy drzewostanu, bagna itp.,
- fragmentów wydzieleń – dokonuje się pomiarów powierzchni.

(rozliczenie z dokładnością do dwóch miejsc po przecinku)

Nr	*Kod czynności do rozliczenia*	*Kod czynn. / materiału do wyceny*	*Opis kodu czynności*	*Jednostka miary czynn. rozl.*
128	CW-W	CZ<05S<40, CZ>05S<40, CZ>30S<40, CZ>50S<40, CZ>75S<40, CZ<05S>41, CZ>05S>41, CZ>30S>41, CZ>50S>41, CZ>75S>41, CW<05D<40, CW>05D<40, CW>30D<40, CW>50D<40, CW>75D<40, CW<05D>41, CW>05D>41, CW>30D>41, CW>50D>41, CW>75D>41	Czyszczenia wczesne	HA

Standard technologii prac obejmuje:

usunięcie niepożądanych domieszek, wadliwych przerostów i przedrostów, drzewek chorych oraz przerzedzanie przegęszczonych partii siewów i samosiewów za pomocą np. siekiery, tasaka, pilarki itp. poprzez wycinanie, ogławianie, obrączkowanie, przycinanie itp., z pozostawieniem wyciętych drzewek w miejscu ścięcia w taki sposób, aby odsłonić drzewka pozostawione do dalszej hodowli.

Uwagi:

- zabieg należy wykonać zgodnie ze wskazówkami Zamawiającego przekazanymi w zleceniu oraz zgodnie z instruktażem przeprowadzonym w trakcie wprowadzania Wykonawcy na pozycję,

Procedura odbioru:

Odbiór prac nastąpi poprzez zweryfikowanie prawidłowości ich wykonania z opisem czynności i zleceniem oraz ustalenie powierzchni wykonanego zabiegu dla:

- całych wydzieleń - przyjmuje się wartości z opisu taksacyjnego lub LMN z ewentualnym pomniejszeniem o istniejące w wydzieleniu elementy nie objęte zabiegiem takie jak: kępy drzewostanu, bagna itp.,
- fragmentów wydzieleń – dokonuje się pomiarów powierzchni.

(rozliczenie z dokładnością do dwóch miejsc po przecinku)

Nr	*Kod czynności do rozliczenia*	*Kod czynn. / materiału do wyceny*	*Opis kodu czynności*	*Jednostka miary czynn. rozl.*
129	PODK-FORM	PODK-FORM	Podkrzesywanie i formowanie drzewek na uprawach	TSZT
130	PRZYC-DB	PRZYC-DB	Przycinanie Db na bezpieńkę	TSZT
131	FORM-ZAD	FORM-ZAD	Pielęgnowanie drzewek w zadrzewieniach	TSZT

Standard technologii prac obejmuje:

poprawianie formy drzew u gatunków liściastych, zwłaszcza u dębu i buka polegające na nadaniu koronie formy stożka lub walca, usunięciu zbędnych rozgałęzień i rozwidleń, skróceniu nadmiernie wydłużonych pędów bocznych,
likwidacja tzw. „dwójek" „trójek"- form wielopniowych powstających często na skutek gęstego siewu,
lub
przycięcie dębu na bezpieńkę (cięcie tuż przy szyi korzeniowej – 2-3 cm nad ziemią) przy pomocy np. sekatora lub sierpaka,
lub
formowanie koron, usuwanie zbędnych odgałęzień, zabezpieczenie preparatami przed infekcją, zebranie i usunięcie ściętych gałęzi oraz zmotyczenie powierzchni wokół drzewek, wiązanie drzewek.

Procedura odbioru:

- odbiór prac nastąpi poprzez zweryfikowanie prawidłowości ich wykonania z opisem czynności i zleceniem oraz określenie ilości podkrzesywanych, formowanych lub przyciętych na bezpieńkę drzewek na powierzchniach próbnych wynoszących 2 ary na każdy rozpoczęty HA i odniesienie tej ilości do całej powierzchni zabiegu. Dopuszcza się tolerancję +/- 10% w ilości drzewek w stosunku do ilości podanej w zleceniu.

(rozliczenie z dokładnością do dwóch miejsc po przecinku)

Nr	*Kod czynności do rozliczenia*	*Kod czynn. / materiału do wyceny*	*Opis kodu czynności*	*Jednostka miary czynn. rozl.*
132	CP-W	CZ<05S<40, CZ>05S<40, CZ>30S<40, CZ>50S<40, CZ>75S<40, CZ<05S>41, CZ>05S>41, CZ>30S>41, CZ>50S>41, CZ>75S>41, CP<05D<40, CP>05D<40, CP>30D<40, CP>50D<40, CP>75D<40, CP<05D>41, CP>05D>41, CP>30D>41, CP>50D>41, CP>75D>41	Czyszczenia późne	HA

Standard technologii prac obejmuje:

wycięcie, ogłowienie, przycinanie lub obrączkowanie drzewek (wadliwych, zbędnych domieszek, przerostów, rozpieraczy, chorych i opanowanych przez szkodniki) przy pomocy np. siekiery, tasaka lub pilarki itp., przerzedzanie nadmiernie zagęszczonych partii młodnika i pozostawienie wyciętych drzewek do naturalnego rozkładu, układając je po ścięciu na ziemi.

Uwagi:

- zabieg należy wykonać zgodnie ze wskazówkami Zamawiającego przekazanymi w zleceniu oraz zgodnie z instruktażem przeprowadzonym w trakcie wprowadzania Wykonawcy na pozycję,
- drzewa, krzewy usuwane w czasie czyszczeń późnych muszą zostać odsunięte z okolic drzewek rosnących w sposób zapewniający im swobodny wzrost i wykluczający ich uszkodzenie w wyniku działania czynników pogodowych,
- wykonawca zobowiązany jest do usunięcia wg wskazań wyciętych w czasie zabiegu drzewek oraz gałęzi z dróg, szlaków operacyjnych, rowów znajdujących się na powierzchni oraz w jej bezpośrednim sąsiedztwie i gruntów obcej własności,

- z uwagi na wykonywanie zabiegu czyszczeń późnych bez wcześniejszego oznaczenia drzewek do wycięcia, zabieg obejmuje usunięcie dodatkowo wskazanych drzewek do usunięcia podczas odbioru przez przedstawiciela Zamawiającego,
- jeżeli zostanie to wskazane w zleceniu, z drzew usuniętych w czasie zabiegu należy wyrobić surowiec drzewny zgodnie z postanowieniami DZIAŁU POZYSKANIE DREWNA.

Procedura odbioru:

Odbiór prac nastąpi poprzez zweryfikowanie prawidłowości ich wykonania z opisem czynności i zleceniem oraz ustalenie powierzchni wykonanego zabiegu dla:

- całych wydzieleń - przyjmuje się wartości z opisu taksacyjnego lub LMN z ewentualnym pomniejszeniem o istniejące w wydzieleniu elementy nie objęte zabiegiem takie jak: kępy drzewostanu, bagna itp.,
- fragmentów wydzieleń – dokonuje się pomiarów powierzchni.

(rozliczenie z dokładnością do dwóch miejsc po przecinku)

20. Ochrona przed zwierzyną

Nr	*Kod czynności do rozliczenia*	*Kod czynn. / materiału do wyceny*	*Opis kodu czynności*	*Jednostka miary czynn. rozl.*
133	ZAB-REPEL	ZAB-REPEL GODZ REP	Zabezpieczenie upraw przed zwierzyną przy użyciu repelentów	HA

Standard technologii prac obejmuje:

odbiór wody i materiału (repelentu) z magazynu lub miejsca wskazanego przez Zamawiającego i dostarczenie na pozycję roboczą,
przygotowanie preparatu do nakładania na sadzonki (według instrukcji na etykiecie) oraz
zabezpieczenie preparatem sadzonek So, pozostałych gatunków iglastych i gatunków liściastych na uprawie w sposób i w ilości zawartej w Tabeli parametrów
zdanie opakowań, niewykorzystanego preparatu do magazynu lub miejsca wskazanego przez Zamawiającego.

Uwagi:

- czynność GODZ REP przeznaczona jest w wycenie na koszty transportowe; odległość od miejsca odbioru środka ochrony roślin i miejsca zwrotu opakowań i niewykorzystanego środka oraz punktu poboru wody zawarta jest w Tabeli parametrów.

Procedura odbioru:

Odbiór prac nastąpi poprzez zweryfikowanie prawidłowości ich wykonania z opisem czynności i zleceniem oraz ustalenie powierzchni wykonanego zabiegu dla:

- całych wydzieleń - przyjmuje się wartości z opisu taksacyjnego lub LMN z ewentualnym pomniejszeniem o istniejące w wydzieleniu elementy nie objęte zabiegiem takie jak: kępy drzewostanu, bagna itp.,
- fragmentów wydzieleń – dokonuje się pomiarów powierzchni.

(rozliczenie z dokładnością do dwóch miejsc po przecinku)

Nr	*Kod czynności do rozliczenia*	*Kod czynn. / materiału do wyceny*	*Opis kodu czynności*	*Jednostka miary czynn. rozl.*
134	ZAB-UPAK	ZAB-UPAK	Zabezpieczenie upraw przed zwierzyną przez pakułowanie drzewek	TSZT

Standard technologii prac obejmuje:

założenie na pączek wierzchołkowy sadzonki pakuł lub wełny w sposób umożliwiający ich utrzymanie się przez sezon zimowo-wiosenny i zapewniający ochronę pączka wierzchołkowego. Zabezpieczone zostaną drzewka rosnące na uprawie gatunku, wskazanego w zleceniu wraz z określeniem ilości drzewek do zabezpieczenia.

Procedura odbioru:

Odbiór prac nastąpi poprzez:

- dokonanie weryfikacji zgodności wykonania zabezpieczenia drzewek z opisem czynności i zleceniem,
- ilość zabezpieczonych drzewek zostanie ustalona poprzez ich policzenie na gruncie posztucznie lub na reprezentatywnych powierzchniach próbnych wynoszących 2 ary na każdy rozpoczęty HA i odniesienie tej ilości do całej powierzchni zabiegu.

(rozliczenie z dokładnością do dwóch miejsc po przecinku)

Nr	*Kod czynności do rozliczenia*	*Kod czynn. / materiału do wyceny*	*Opis kodu czynności*	*Jednostka miary czynn. rozl.*
135	ZAB-MCHRN	ZAB-MCHRN GODZ SPA	Zabezpieczenie młodników przed spałowaniem przy użyciu repelentów	TSZT

Nr	*Kod czynności do rozliczenia*	*Kod czynn. / materiału do wyceny*	*Opis kodu czynności*	*Jednostka miary czynn. rozl.*
136	ZAB-MCHRG	ZAB-MCHRG GODZ SPA	Zabezpieczenie młodników przed spałowaniem przy użyciu repelentów w warunkach górskich	TSZT

Standard technologii prac obejmuje:

odbiór wody i materiału (repelentu) z magazynu lub miejsca wskazanego przez Zamawiającego i dostarczenie na powierzchnię roboczą,

przygotowanie preparatu do nakładania na drzewka (według instrukcji na etykiecie) oraz przygotowanie narzędzi do smarowania,

wybranie prawidłowo rozwiniętych drzew, w miarę możliwości równomiernie rozmieszczonych na powierzchni młodnika objętego zabiegiem i posmarowanie na nich dwóch odcinków strzałki, pomiędzy okółkami pozbawionymi igliwia, znajdujących się na wysokości do ok. 1,5 m,

oczyszczenie urządzeń,

zdanie opakowań i niewykorzystanego preparatu do wskazanego miejsca (magazynu).

Uwagi:

- czynności ZAB-MCHRN i ZAB-MCHRG wykonuje się również na uprawach w celu ochrony przed spałowaniem,
- odległość od miejsca odbioru środka ochrony roślin i miejsca zwrotu opakowań i niewykorzystanego środka oraz punktu poboru wody zawarta jest w Tabeli parametrów. czynność GODZ SPA przeznaczona jest w wycenie na koszty transportowe.

Procedura odbioru:

Odbiór prac nastąpi poprzez:

- dokonanie weryfikacji zgodności wykonania zabezpieczenia drzewek z opisem czynności i zleceniem,
- ilość zabezpieczonych drzewek zostanie ustalona poprzez ich policzenie na gruncie posztucznie lub na reprezentatywnych powierzchniach próbnych wynoszących 2 ary na każdy rozpoczęty HA i odniesienie tej ilości do całej powierzchni zabiegu.

(rozliczenie z dokładnością do dwóch miejsc po przecinku)

Nr	*Kod czynności do rozliczenia*	*Kod czynn. / materiału do wyceny*	*Opis kodu czynności*	*Jednostka miary czynn. rozl.*
137	ZAB-RYS	ZAB-RYS	Zabezpieczenie młodników przed spałowaniem przez rysakowanie	TSZT

Standard technologii prac obejmuje:

wybranie prawidłowo rozwiniętych drzew, w miarę możliwości równomiernie rozmieszczonych na powierzchni młodnika objętego zabiegiem,
nacięcie na nich kory do warstwy łyka pomiędzy okółkami pozbawionymi igliwia, znajdujących się na wysokości do ok. 1,5 m.
Uwagi:

- ilość okółków do zabezpieczenia zawarta jest w Tabeli parametrów,
- narzędzia używane do zabiegu (rysaki) muszą mieć ostrza ustawione prostopadle do osi pnia, w odległości około 0,5 – 0,7 cm (gęstość wykonania nacięć). Rana ma być cięta, a nie szarpana. Nacięcia należy wykonać na całym obwodzie zabezpieczonego międzyokółka.

Procedura odbioru:

Odbiór prac nastąpi poprzez:

- dokonanie weryfikacji zgodności wykonania zabezpieczenia drzewek z opisem czynności i zleceniem,
- ilość zabezpieczonych drzewek zostanie ustalona poprzez ich policzenie na gruncie posztucznie lub na reprezentatywnych powierzchniach próbnych wynoszących 2 ary na każdy rozpoczęty HA i odniesienie tej ilości do całej powierzchni zabiegu.

(rozliczenie z dokładnością do dwóch miejsc po przecinku)

Nr	*Kod czynności do rozliczenia*	*Kod czynn. / materiału do wyceny*	*Opis kodu czynności*	*Jednostka miary czynn. rozl.*
138	ZAB-OSLZG	ZAB-OSLZG GODZ OSŁ WYK PALIK	Zabezpieczanie sadzonek przed zgryzaniem osłonkami	TSZT
139	ZAB-OSŁON	ZAB-OSŁON GODZ OSŁ WYK PALIK	Zabezpieczanie drzewek przed spałowaniem osłonkami	TSZT

Standard technologii prac obejmuje:

przygotowanie osłonek i dostarczenie ich na pozycję roboczą,
rozniesienie osłonek na pozycji roboczej,
założenie osłonek na sadzonki i drzewka uwzględniając zastosowany model osłonki i zalecenia producenta,
wykonanie palików z twardego drewna liściastego lub iglastego o długości zawartej w Tabeli parametrów wraz z zaostrzeniem ich i dostarczeniem ich na pozycję roboczą - jeżeli typ użytej osłonki wymaga zastosowania palika,
zwrot niewykorzystanego materiału do magazynu .

Uwagi:

- czynność GODZ OSŁ przeznaczona jest w wycenie na koszty transportowe; długość palika oraz odległość dowozu osłonek i odległość zwiezienia niewykorzystanych materiałów zawarta jest w Tabeli parametrów.
- czynność WYK PALIK przeznaczona jest w wycenie na koszty wykonania palików.

Procedura odbioru:

Odbiór prac nastąpi poprzez:

- dokonanie weryfikacji zgodności wykonania zabezpieczenia drzewek z opisem czynności i zleceniem,
- ilość zabezpieczonych drzewek zostanie ustalona poprzez ich policzenie na gruncie posztucznie lub na reprezentatywnych powierzchniach próbnych wynoszących 2 ary na każdy rozpoczęty HA i odniesienie tej ilości do całej powierzchni zabiegu.

(rozliczenie z dokładnością do dwóch miejsc po przecinku)

Nr	*Kod czynności do rozliczenia*	*Kod czynn. / materiału do wyceny*	*Opis kodu czynności*	*Jednostka miary czynn. rozl.*
140	ZAB-OSŁZD	ZAB-OSŁZD GODZ ZOSŁ	Zdejmowanie osłonek z drzewek zabezpieczonych	TSZT

Standard technologii prac obejmuje:

zdejmowanie starych osłonek i pozbieranie opadłych,
wyniesienie z powierzchni,
dowóz do wskazanego miejsca (magazynu).

Uwagi:

- czynność GODZ ZOSŁ przeznaczona jest w wycenie na koszty transportowe; odległość zwiezienia zdjętych osłonek zawarta jest w Tabeli parametrów.

Procedura odbioru:

Odbiór prac nastąpi poprzez:

- dokonanie weryfikacji z opisem czynności i zleceniem zgodności zdjęcia zabezpieczenia z drzewek,
- ilość osłonek zdjętych z zabezpieczonych drzewek zostanie ustalona poprzez ich policzenie posztucznie

(rozliczenie z dokładnością do dwóch miejsc po przecinku)

Nr	***Kod czynności do rozliczenia***	***Kod czynn. / materiału do wyceny***	***Opis kodu czynności***	***Jednostka miary czynn. rozl.***
141	ZAB-UPAL	ZAB-UPAL3, ZAB-UPAL2, ZAB-UPAL1, GODZ UPAL, WYK PALIK	Zabezpieczenie drzewek przed zwierzyną palikami	TSZT

Standard technologii prac obejmuje:

wykonanie palików wraz z zaostrzeniem i dostarczeniem ich na pozycję roboczą,
doniesienie i rozniesienie palików na pozycji roboczej,
wbicie określonej w zleceniu ilości palików wokół sadzonek na uprawie, w sposób nie powodujący uszkodzeń systemu korzeniowego sadzonki,
zwrot niewykorzystanego materiału do magazynu.

Uwagi:

- informacje o drewnie do przerobu i gotowych palikach zawarte są w Tabeli parametrów,
- czynność GODZ UPAL przeznaczona jest w wycenie na koszty transportowe; odległość dowozu palików i odległość zwiezienia niewykorzystanych materiałów zawarta jest w Tabeli parametrów.
- czynność WYK PALIK przeznaczona jest w wycenie na koszty wykonania palików.

Procedura odbioru:

Odbiór prac nastąpi poprzez:

- dokonanie weryfikacji zgodności wykonania zabezpieczenia drzewek z opisem czynności i zleceniem,
- ilość zabezpieczonych drzewek zostanie ustalona poprzez ich policzenie na gruncie posztucznie lub na reprezentatywnych powierzchniach próbnych wynoszących 2 ary na każdy rozpoczęty HA i odniesienie tej ilości do całej powierzchni zabiegu.

(rozliczenie z dokładnością do dwóch miejsc po przecinku)

Nr	*Kod czynności do rozliczenia*	*Kod czynn. / materiału do wyceny*	*Opis kodu czynności*	*Jednostka miary czynn. rozl.*
142	ZAB SIAT	ZAB SIAT GODZ IZS SKOBLE (materiał)	Indywidualne zabezpieczanie siatką	TSZT

Standard technologii prac obejmuje:

- odbiór drewna przeznaczanego na słupki i siatki z magazynu,
- rozniesienie słupków i siatki na pozycji roboczej,
- wbicie słupków wokół drzewek w sposób nie powodujący uszkodzeń systemu korzeniowego drzewka w ilości zawartej w Tabeli parametrów,
- zamontowanie wokół słupków siatki przy użyciu skobli,
- zwrot niewykorzystanego materiału do magazynu.

Uwagi:

- Wykonawca zapewnia skoble ocynkowane i gwoździe ocynkowane w ilości i według wymagań technicznych zawartych w Tabeli parametrów, Zamawiający zapewnia siatkę i słupki
- czynność GODZ IZS przeznaczona jest w wycenie na koszty transportowe; odległość dowozu słupków i siatki oraz zwrotu niewykorzystanych materiałów do magazynu zawarta jest w Tabeli parametrów

Procedura odbioru:

Odbiór prac nastąpi poprzez:

- dokonanie weryfikacji zgodności wykonania zabezpieczenia drzewek z opisem czynności i zleceniem,
- ilość zabezpieczonych drzewek zostanie ustalona poprzez ich policzenie na gruncie (posztucznie).

(rozliczenie z dokładnością do dwóch miejsc po przecinku)

Nr	*Kod czynności do rozliczenia*	*Kod czynn. / materiału do wyceny*	*Opis kodu czynności*	*Jednostka miary czynn. rozl.*
143	GRODZ-SN	GRODZ-SN, GODZ SIAT, SKOBLE (materiał)	Grodzenie upraw przed zwierzyną siatką	HM

Nr	*Kod czynności do rozliczenia*	*Kod czynn. / materiału do wyceny*	*Opis kodu czynności*	*Jednostka miary czynn. rozl.*
		GWOŹDZIE(materiał)		
144	GRODZ-SG	GRODZ-SG, GODZ SIAG, SKOBLE (materiał), GWOŹDZIE(materiał)	Grodzenie upraw przed zwierzyną siatką w warunkach górskich	HM
145	GRODZ-SRN	GRODZ-SRN, GODZ RSIA, SKOBLE (materiał), GWOŹDZIE(materiał)	Grodzenie upraw przed zwierzyną siatką rozbiórkową	HM
146	GRODZ-SRG	GRODZ-SRG, GODZ RSIG, SKOBLE (materiał), GWOŹDZIE(materiał)	Grodzenie upraw przed zwierzyną siatką rozbiórkową w warunkach górskich	HM

Standard technologii prac obejmuje:

- dowóz materiałów (siatka grodzeniowa i słupki) na miejsce wykonania ogrodzenia z magazynu,
- przygotowanie powierzchni do montażu ogrodzenia poprzez usunięcie przeszkadzających w prawidłowym wykonaniu ogrodzenia krzewów, krzewinek i roślinności zielnej,
- zabezpieczenie wkopywanej części słupka przed zgnilizną,
- rozniesienie/rozwiezienie i wkopanie lub wbijanie słupków stroną zabezpieczoną,
- rozwinięcie, zawieszenie, napięcie i przymocowanie siatki do słupków i gruntu,
- zabezpieczenie słupków przed wychylaniem,
- w przypadku stosowania siatki rozbiórkowej do wykonania grodzenia należy wykonać jej drobne naprawy,
- zwiezienie niewykorzystanych materiałów w miejsce na terenie leśnictwa, w którym wykonywane jest grodzenie.

Uwagi:

- słupki narożne należy zabezpieczyć przed wychylaniem w minimum dwóch kierunkach,
- odległość między słupkami zawarta jest w Tabeli parametrów
- opis technologii wykonania słupków oraz szczegółowe opisy sposobu zabezpieczenia słupka przed zgnilizną, zabezpieczenia słupków przed wychylaniem i mocowania siatki na słupkach pośrednich zawarte są w Tabeli parametrów,
- jeżeli wbite słupki są stabilne można nie wykonywać ich podpór,
- rozwijanie siatki należy rozpoczynać od umocowania jej do słupa naciągowego lub narożnego Sposób umocowania siatki do pierwszego słupa naciągowego zawarty jest w tabeli parametrów. Końce drutów poziomych mocujemy do słupa za pomocą skobli. Rolki siatki łączymy poprzez zaplecenie drutów poziomych. Sposób umocowania siatki do gruntu zawarty jest w Tabeli parametrów.

- przed wychylaniem należy zabezpieczyć: słupki naciągowe (co ok. 50 m linii ogrodzenia), słupki na załamaniach przebiegu ogrodzenia,
- materiały zapewnia:
  - Zamawiający – siatka grodzeniowa, drewno (słupki, paliki),
  - Wykonawca - skoble ocynkowane i gwoździe ocynkowane : wymagania techniczne dla tych materiałów oraz ich ilość zawarte są w Tabeli parametrów
- przygotowanie słupków i palików zgodnie z wymaganiami Zamawiającego zostanie rozliczone odrębnie (godzinowo),
- czynności GODZ SIAT, GODZ SIAG, GODZ RSIA, GODZ RSIG przeznaczone są w wycenie na koszty transportowe wszystkich materiałów potrzebnych do grodzenia; odległość dowozu materiałów, które zapewnia Zamawiający, oraz zwiezienia niewykorzystanych materiałów zawarta jest w Tabeli parametrów.
- Zamawiający wymaga wykonanie 1-2 przełazów lub furtek na grodzenie. Furtki lub przełazy należy wykonać wg załączonych schematów.
- Wymiary na ww. schemacie są przykładowe. W przypadku wykonania furtki siatka w całości jest odczepiana. Wymagana wysokość grodzenia, głębokość wkopania słupków oraz wymiary słupków zawarte są w Tabeli parametrów.

Schemat wykonania przejść w uprawach grodzonych

Przekrój podłużny przejścia

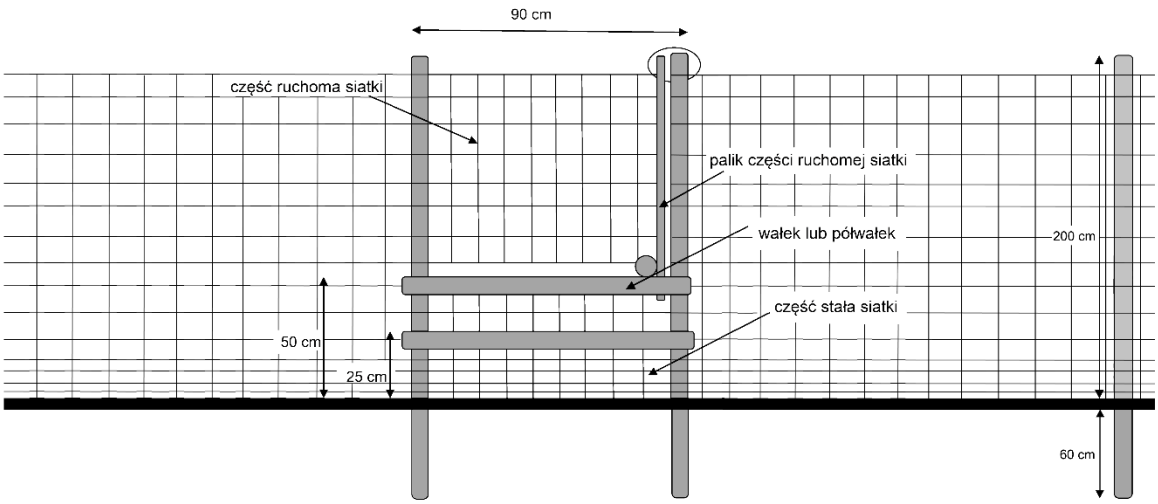

Podane wymiary +/- 10%

Przekrój poprzeczny przejścia

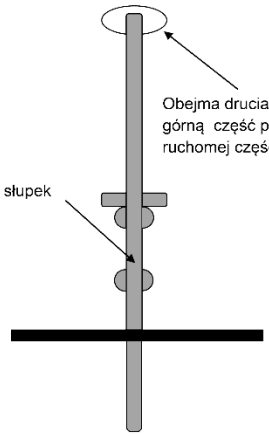

Widok z góry przejścia

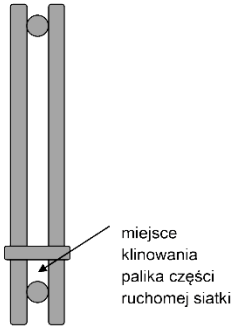

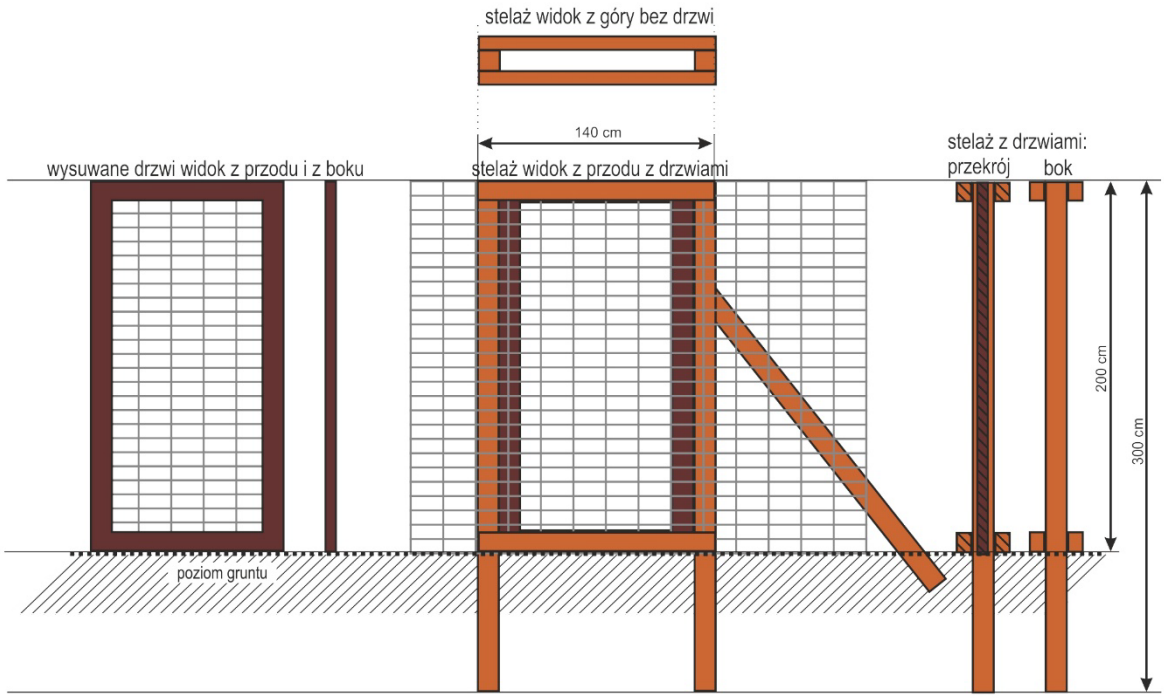

sposób otwierania

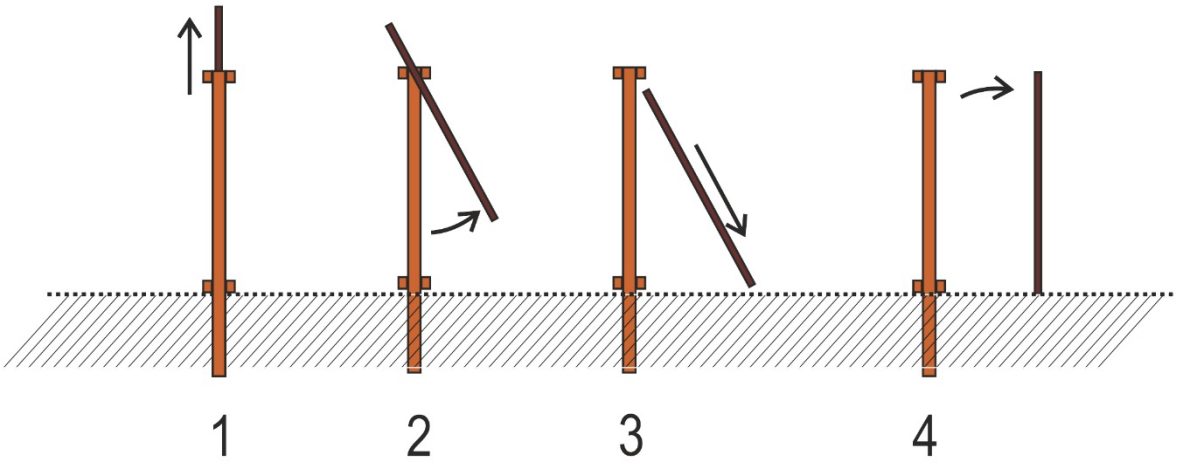

Procedura odbioru:

Odbiór prac nastąpi poprzez:

- zweryfikowanie prawidłowości ich wykonania z opisem czynności i Zleceniem,
- sprawdzeniu podlegać będzie w szczególności: ilość i rozmieszczenie słupków, naciąg i mocowanie siatki oraz jakość wykonania przełazów zgodnie z przyjętą technologią wykonania grodzenia,
- dokonanie pomiaru długości grodzenia (np. przy pomocy: dalmierza, taśmy mierniczej, GPS, itp).

(rozliczenie z dokładnością do dwóch miejsc po przecinku)

Nr	***Kod czynności do rozliczenia***	***Kod czynn. / materiału do wyceny***	***Opis kodu czynności***	***Jednostka miary czynn. rozl.***
147	GRODZ-ZUL	GRODZ-ZUL	Grodzenie upraw przed zwierzyną siatką z materiałów Wykonawcy	HM
148	GRODZGZUL	GRODZGZUL	Grodzenie upraw przed zwierzyną siatką w warunkach górskich z materiałów Wykonawcy	HM

Standard technologii prac obejmuje:

- dowóz materiałów na miejsce wykonania ogrodzenia,
- przygotowanie słupków,
- przygotowanie powierzchni do montażu ogrodzenia poprzez usunięcie przeszkadzających w prawidłowym wykonaniu ogrodzenia krzewów, krzewinek i roślinności zielnej,
- zabezpieczenie wkopywanej części słupka przed zgnilizną,
- rozniesienie/rozwiezienie i wkopanie lub wbijanie słupków stroną zabezpieczoną,
- rozwinięcie, zawieszenie, napięcie i przymocowanie siatki do słupków i gruntu,
- drobne naprawy siatki rozbiórkowej,
- zabezpieczenie słupków przed wychylaniem,
- uprzątniecie powierzchni z resztek niewykorzystanych materiałów .

Uwagi:

- słupki narożne należy zabezpieczyć przed wychylaniem w minimum dwóch kierunkach,
- odległość między słupkami zawarta jest w Tabeli parametrów
- szczegółowe opisy sposobu przygotowania słupków, zabezpieczenia słupka przed zgnilizną, zabezpieczenia słupków przed wychylaniem i mocowania siatki na słupkach pośrednich zawarte są w Tabeli parametrów,

- jeżeli wbite słupki są stabilne można nie wykonywać ich podpór,
- rozwijanie siatki należy rozpoczynać od umocowania jej do słupa naciągowego lub narożnego Sposób umocowania siatki do pierwszego słupa naciągowego zawarty jest w tabeli parametrów. Końce drutów poziomych mocujemy do słupa za pomocą skobli. Rolki siatki łączymy poprzez zaplecenie drutów poziomych. Sposób umocowania siatki do gruntu zawarty jest w Tabeli parametrów przed wychylaniem należy zabezpieczyć: słupki naciągowe (co ok. 50 m linii ogrodzenia), słupki na załamaniach przebiegu ogrodzenia,
- materiały (siatka grodzeniowa, słupki, paliki, skoble ocynkowane i gwoździe ocynkowane) zapewnia Wykonawca; wymagania techniczne dla tych materiałów oraz ich ilość zawarte są w Tabeli parametrów,
- dopuszcza się użycie siatki rozbiórkowej zakupionej wyłącznie u Zamawiającego; drobne naprawy siatki rozbiórkowej należy wykonać drutem o tych samych parametrach co siatka; wykaz udostępnionych do zakupu materiałów (siatka rozbiórkowa, drewno) stanowi załącznik do SWZ,
- Zamawiający wymaga wykonanie 1-2 przełazów lub furtek na grodzenie. Furtki lub przełazy należy wykonać wg załączonych schematów.
- Wymiary na ww. schemacie są przykładowe. W przypadku wykonania furtki siatka w całości jest odczepiana. Wymagana wysokość grodzenia, głębokość wkopania słupków oraz wymiary słupków zawarte są w Tabeli parametrów

Schemat wykonania przejść w uprawach grodzonych

Przekrój podłużny przejścia

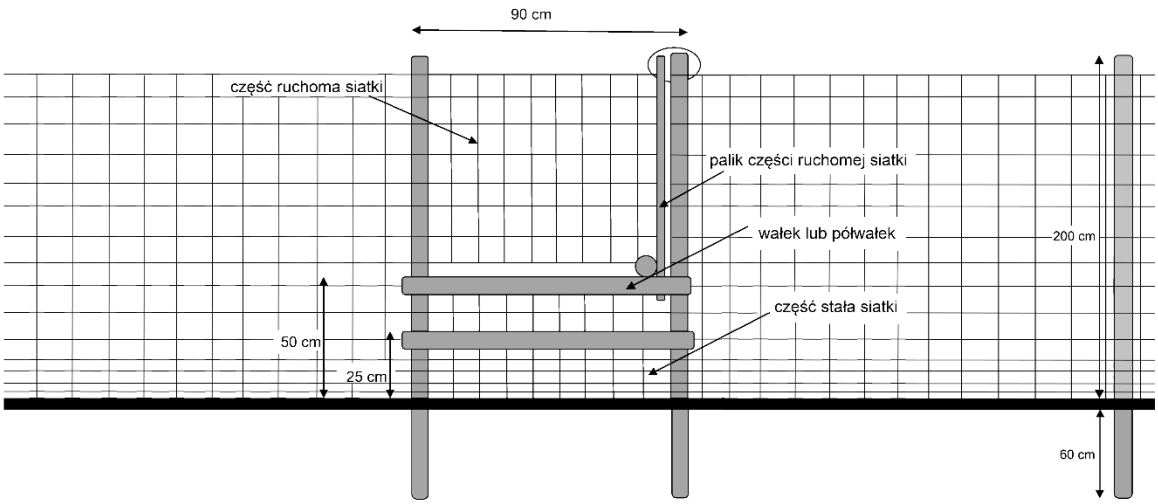

Podane wymiary +/- 10%

Przekrój poprzeczny przejścia

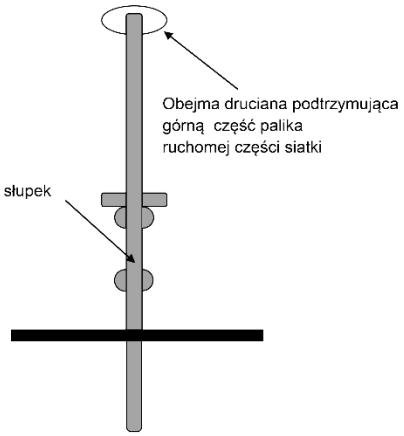

Widok z góry przejścia

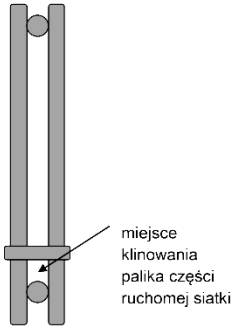

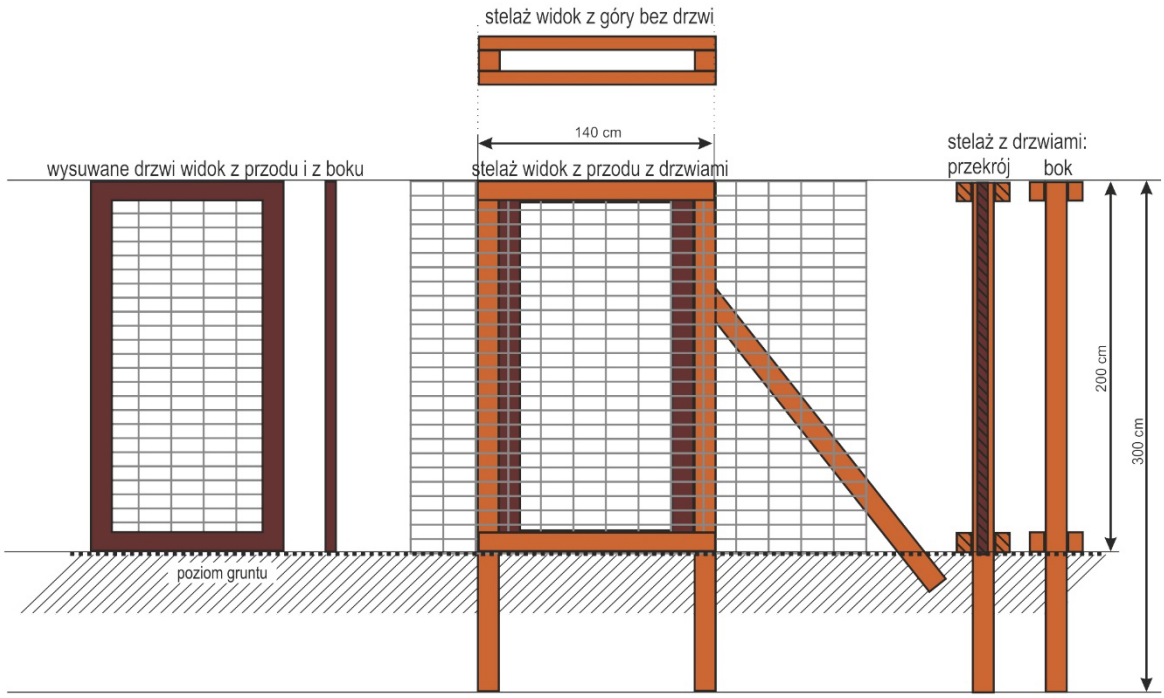

sposób otwierania

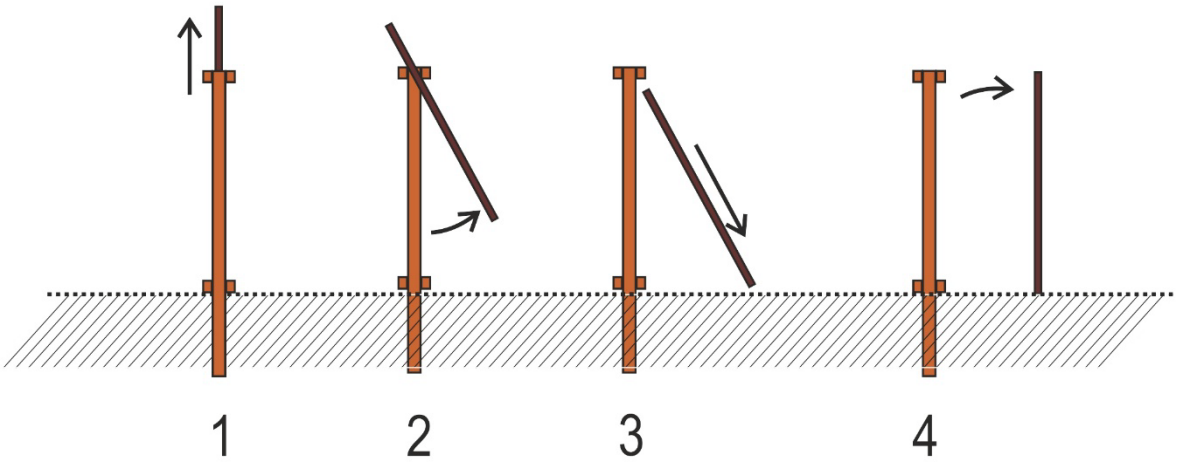

Procedura odbioru:

Odbiór prac nastąpi poprzez:

- zweryfikowanie prawidłowości ich wykonania z opisem czynności i Zleceniem,
- sprawdzeniu podlegać będzie w szczególności: ilość i rozmieszczenie słupków, naciąg i mocowanie siatki oraz jakość wykonania przełazów zgodnie z przyjętą technologią wykonania grodzenia; jakość siatki oraz słupków zostanie potwierdzona przez Zamawiającego przed montażem tych materiałów w ramach grodzenia
- dokonanie pomiaru długości grodzenia (np. przy pomocy: dalmierza, taśmy mierniczej, GPS, itp).

(rozliczenie z dokładnością do dwóch miejsc po przecinku)

Nr	***Kod czynności do rozliczenia***	***Kod czynn. / materiału do wyceny***	***Opis kodu czynności***	***Jednostka miary czynn. rozl.***
149	GRODZ-SZY	GRODZ-SZY SKOBLE (materiał), GWOŹDZIE(materiał)	Grodzenie upraw metodą szymiszowską	HM

Standard technologii dla tej czynności obejmuje (góry i niziny):

- Dostarczenie (transport, załadunek, rozładunek) materiałów na miejsce wykonania ogrodzenia z magazynu nadleśnictwa.
- Przygotowanie powierzchni do montażu ogrodzenia poprzez usunięcie przeszkadzających w prawidłowym wykonaniu ogrodzenia krzewów, krzewinek i roślinności zielnej.
- Przygotowanie żerdzi na stojaki z surowca powierzonego o wymiarach określonych w Tabeli parametrów
- Rozniesienie i wkopanie słupków o wymiarach określonych w Tabeli parametrów, stroną zabezpieczoną na głębokość i w. w odstępach określonych w Tabeli parametrów wraz z zabezpieczeniem części słupka przed zgniliznną poprzez ścięcie jego górnej płaszczyzny. Grunt wokół słupków należy zagęścić celem ich właściwego zastabilizowania.
- Wykonanie stojaków z żerdzi (2 szt) służących podwieszeniu siatki pomiędzy słupami, w rozstawie co 4 mb od słupa i między stojakami.
- Rozwinięcie, zawieszenie, napięcie i przymocowanie siatki do słupków i gruntu z wykorzystaniem stojaków. Rozwijanie siatki należy rozpoczynać od umocowania jej do słupa naciągowego lub narożnego poprzez owinięcie słupa siatką na całym obwodzie, końce drutów poziomych mocowane są do słupa za pomocą skobli. Siatkę na słupach pośrednich mocujemy przybijając druty poziome skoblami (min. 6 szt) – skobli nie dobijamy, druty muszą mieć możliwość przesuwania się w poziomie. Rolki siatki łączymy

poprzez zaplecenie drutów poziomych. Zawieszenie siatki na stojakach w taki sposób aby najniższy drut poziomy siatki stykał się z gruntem na całej długości przęsła. Umocowanie dolnej krawędzi siatki polega na wbiciu lub wkopaniu na głębokości 50 cm, w odstępach co 2 m w linii przebiegu ogrodzenia, palików o średnicy min. 5 cm i przymocowaniu do nich jednym skoblem najniższego drutu poziomego siatki.

- Uszczelnienie grodzenia poprzez zasypanie ziemią lub darnią obniżeń terenowych, a w przypadku rowów uszczelnienie poprzez wbicie żerdzi w rozstawie ok 10 cm (można wykorzystać fragmenty siatki grodzeniowej).
- Zabezpieczenie słupków przed wychylaniem poprzez wykonanie ukośnych słupków podporowych zagłębionych dołem w podłożu gruntowym i przybitych w zaciosie do słupka. Słupki można wzmacniać ukośnymi słupkami wspierającymi (zastrzałami) wkopanymi na głębokość ok. 0,50 m w odległości nie mniejszej niż 2 m od słupka.
- Zabezpieczone przed wychylaniem muszą być:
  - słupki naciągowe (co ok. 50 m linii ogrodzenia),
  - słupki na załamaniach przebiegu ogrodzenia,
  - słupki narożne zabezpieczane w min. dwóch kierunkach.
- Wykonanie przełazów (furtka uchylna) w wyznaczonych miejscach w liczbie zależnej od powierzchni i kształtu grodzenia. Wejście na powierzchnie grodzoną zostanie wykonane w miejscach wskazanych przez Zamawiającego poprzez umieszczenie dwóch słupków w odległości 90-120 cm z możliwością zamocowania na nich furtki uchylnej (rama z żerdzi (palisady) obita siatką zawieszona uchylnie na słupkach wejściowych).

Uwagi:

- Przejścia wykonać zgodnie ze schematem dla czynności o numerach od 142 do 145.
- Materiały zapewniają:
  - Zamawiający – siatka grodzeniowa nowa lub rozbiórkowa, drewno (słupki, żerdzie, paliki)
  - Wykonawca – Skoble ocynkowane, gwoździe ocynkowane: o wymiarach i w ilości zawartej w Tabeli parametrów

Rysunek poglądowy wzoru ogrodzenia uprawy leśnej metodą "szymiszowską" siatką Typ 200/ 22/ 15 na wysokości 2,00m, przy powierzchniach powyżej 1,00 ha

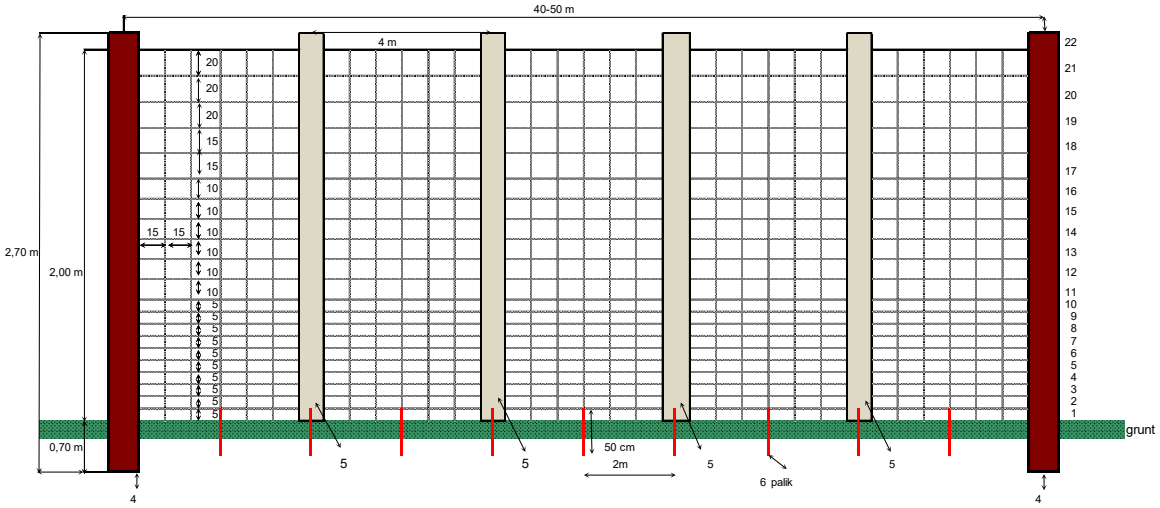

1. Druty poziome zewnętrzne Ø 2.5 mm
2. Druty wewnetrzne Ø 2 mm
3. Najniższy drut poziomy na całej długości ma przebiegać na poziomie gruntu.
4. Słupek drewniany dębowy o średnicy minimalnej 14 cm w g. k. b. k., o długości 2,70-2,80m
5. Stojaki z żerdzi sosnowych w korze (żerdzie o długości 2,50m)
6. W odległości wielokrotnej co 2 m na długości przęsła należy wbić od strony wewnętrznej grodzenia na głębokość 50cm palik o średnicy >= 10cm, do którego należy przymocować jednym skoblem najniższy drut siatki.

Rysunek poglądowy wzoru ogrodzenia uprawy leśnej metodą "szymiszowską" siatką Typ 160/ 20/ 15 na wysokości 1,60m, przy powierzchniach powyżej 1,00 ha

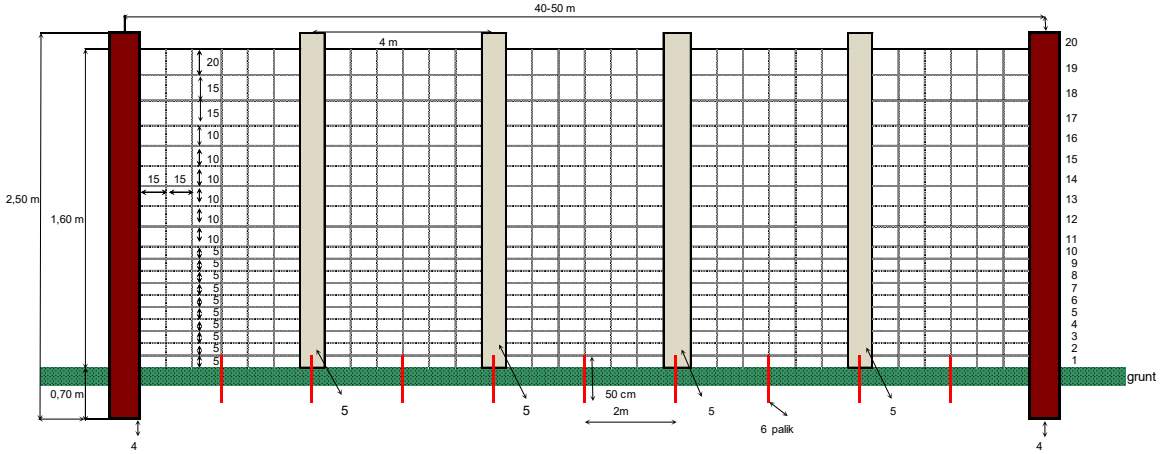

1. Druty poziome zewnętrzne Ø 2.5 mm
2. Druty wewnetrzne Ø 2 mm
3. Najniższy drut poziomy na całej długości ma przebiegać na poziomie gruntu.
4. Słupek drewniany dębowy o średnicy minimalnej 14 cm w g. k. b. k., o długości 2,70-2,80m
5. Stojaki z żerdzi sosnowych w korze (żerdzie o długości 2,50m)
6. W odległości wielokrotnej co 2 m na długości przęsła należy wbić od strony wewnętrznej grodzenia na głębokość 50cm palik o średnicy >= 10cm, do którego należy przymocować jednym skoblem najniższy drut siatki.

Przykładowe zdjęcia grodzeń metodą szymiszowską

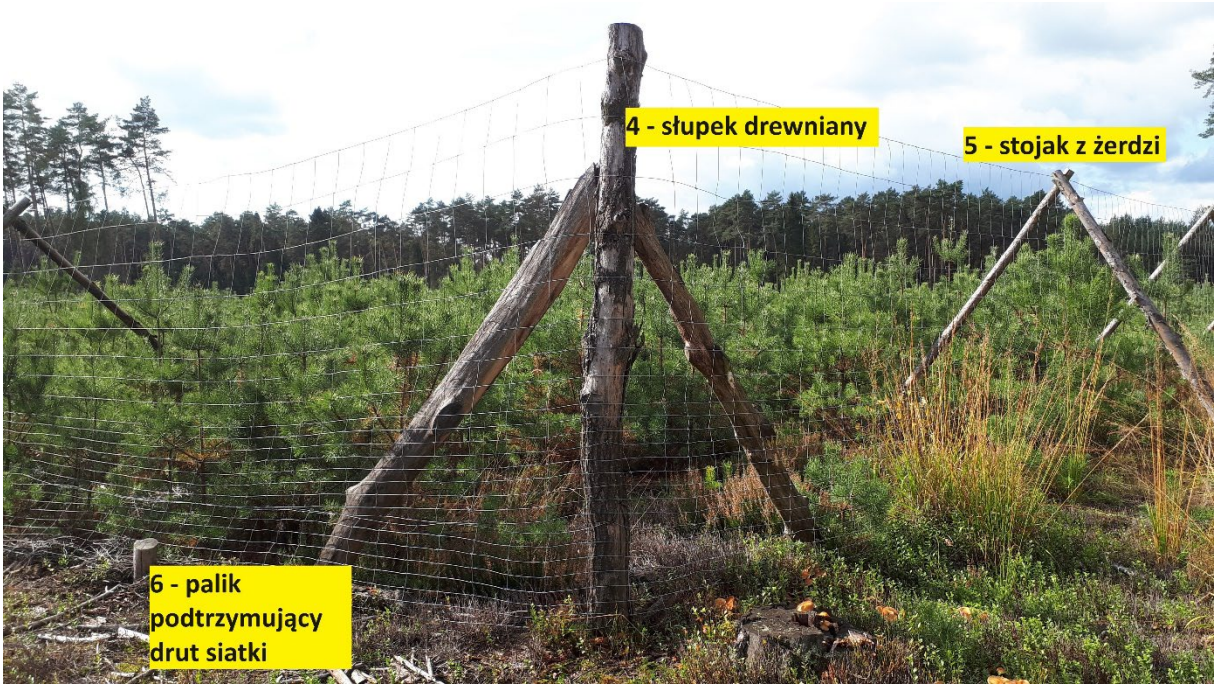

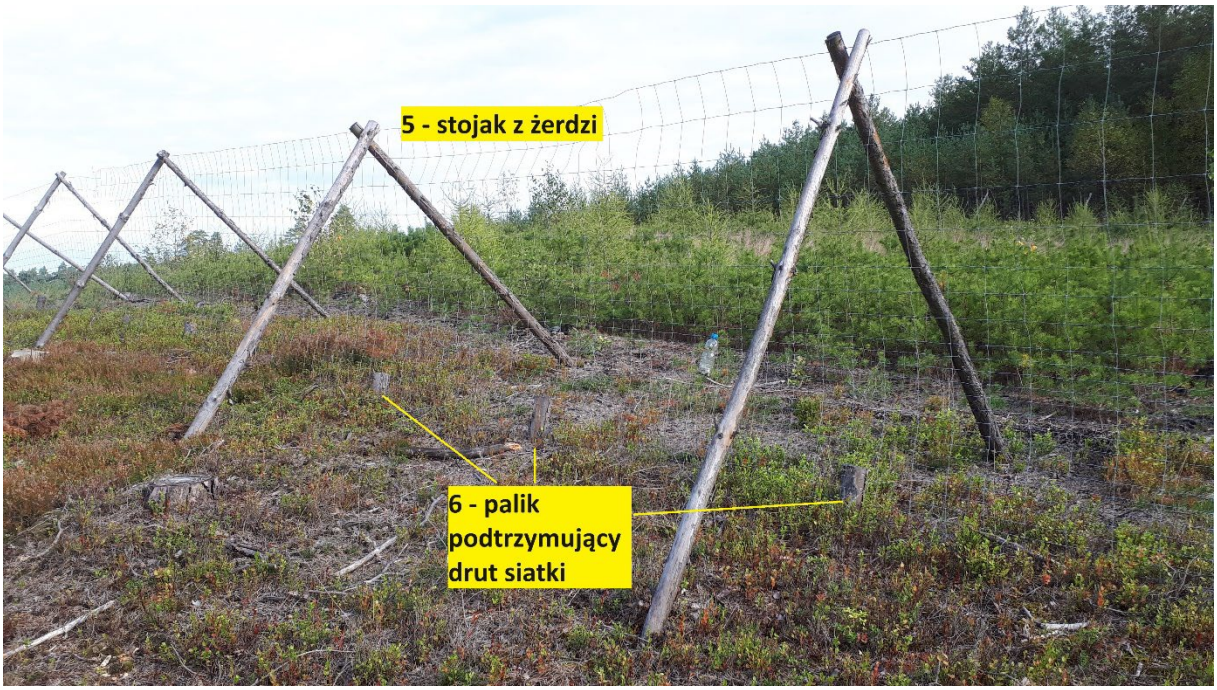

Procedura odbioru

Odbiór prac nastąpi poprzez:

- zweryfikowanie prawidłowości ich wykonania z opisem czynności i Zleceniem,
- dokonanie pomiaru długości grodzenia (np. przy pomocy: dalmierza, taśmy mierniczej, GPS, itp).

(rozliczenie z dokładnością do dwóch miejsc po przecinku)

Nr	*Kod czynności do rozliczenia*	*Kod czynn. / materiału do wyceny*	*Opis kodu czynności*	*Jednostka miary czynn. rozl.*
150	GRODZ-DEM	GRODZ-DEM GODZ DSIA	Demontaż (likwidacja) ogrodzeń	HM

Standard technologii prac obejmuje:

- oczyszczenie siatki z pozostałości roślinnych i wydobycie części zawiniętej,
- demontaż żerdzi,
- zdjęcie i zrolowanie siatki,
- rozbiórkę przełazów/bram,
- wykopanie lub ścięcie równo z ziemią słupków,
- wyrównanie powierzchni gleby,
- załadunek, przewiezienie odzyskanych materiałów,
- rozładunek i ułożenie odzyskanych materiałów we wskazanym miejscu

Uwagi:

- zużyte słupki mogą pozostać na powierzchni wg wskazań Zamawiającego,
- czynność GODZ DSIA przeznaczona jest w wycenie na koszty transportowe,
- czynności związane z odzyskaniem i sortowaniem siatki do ponownego wykorzystania będą rozliczane osobno (godzinowo).
- Odległość przewiezienia odzyskanych materiałów jest zawarta w Tabeli parametrów.

Procedura odbioru:

Odbiór prac nastąpi poprzez:

- zweryfikowanie prawidłowości ich wykonania z opisem czynności i Zleceniem,
- dokonanie pomiaru długości zdemontowanego grodzenia (np. przy pomocy: dalmierza, taśmy mierniczej, GPS, itp).

(rozliczenie z dokładnością do dwóch miejsc po przecinku)

Nr	***Kod czynności do rozliczenia***	***Kod czynn. / materiału do wyceny***	***Opis kodu czynności***	***Jednostka miary czynn. rozl.***
151	K GRODZEŃ	K GRODZEŃ GODZ KGR GWOŻDZIE (mat) SKOBLE (mat)	Naprawa (konserwacja) ogrodzeń upraw leśnych	H

Standard technologii prac obejmuje:

- dostarczenie materiałów na powierzchnię,
- wkopanie słupów wykonanych wg technologii opisanej w Tabeli parametrów,
- naciągnięcie lub wymianę siatki (siatkę do wymiany należy pobrać z magazynu; zużytą siatkę nie nadającą się do dalszego użytkowania należy zgodnie ze zleceniem zawieźć do miejsca wskazanego przez Zamawiającego),
- naprawę lub wymianę bram i przejść, drabinek,
- usunięcie z ogrodzeń roślinności w zakresie wymaganym do konserwacji,
- fakultatywnie: przymocowanie siatki opisane w Tabeli parametrów.

Uwagi:

- Materiały zapewnia:
  - Zamawiający – siatka grodzeniowa, słupki i żerdzie,

- Wykonawca – skoble ocynkowane i gwoździe ocynkowane; wymagania techniczne dla tych materiałów są opisane w Tabeli parametrów,
- przygotowanie słupków do naprawy ogrodzeń jest rozliczane odrębnie godzinowo,
- siatkę należy przybijać wyłącznie skoblami,
- opis sposobu zabezpieczenia słupka przed zgnilizną zawarty jest w Tabeli parametrów.
- czynność GODZ KGR przeznaczona jest w wycenie na koszty transportowe. Odległość dowozu materiałów, które zapewnia Zamawiający oraz zwiezienia zdemontowanych materiałów zawarta jest w Tabeli parametrów.

Procedura odbioru:

- odbiór prac nastąpi poprzez zweryfikowanie prawidłowości ich wykonania ze zleceniem oraz poprzez odnotowywanie rzeczywistej liczby godzin wykonywania danej pracy.

(rozliczenie z dokładnością do 0,5 godziny)

Nr	***Kod czynności do rozliczenia***	***Kod czynn. / materiału do wyceny***	***Opis kodu czynności***	***Jednostka miary czynn. rozl.***
152	PRZYB-1ŻU	PRZYB-1ŻU GODZ ZER GWOŻDZIE (mat)	Przybicie okorowanych żerdzi w jednym rzędzie	HM

Standard technologii prac obejmuje:

- dostarczenie materiałów na powierzchnię,
- rozniesienie przygotowanych żerdzi,
- przybicie żerdzi do słupków grodzeniowych.

Uwagi:

- Zamawiający zapewnia okorowane żerdzie bez dowozu, a Wykonawca gwoździe ocynkowane; wymagania techniczne dla gwoździ są zawarte w Tabeli parametrów,
- przygotowanie okorowanych żerdzi jest rozliczane odrębnie (godzinowo),
- czynność GODZ ZER przeznaczona jest w wycenie na koszty transportowe; odległość dowozu żerdzi jest zawarta w Tabeli parametrów.

Procedura odbioru:

Odbiór prac nastąpi poprzez:

- zweryfikowanie prawidłowości ich wykonania z opisem czynności i zleceniem,

- dokonanie pomiaru długości przybitych żerdzi (np. przy pomocy: dalmierza, taśmy mierniczej, GPS, itp)

(rozliczenie z dokładnością do dwóch miejsc po przecinku)

Nr	*Kod czynności do rozliczenia*	*Kod czynn. / materiału do wyceny*	*Opis kodu czynności*	*Jednostka miary czynn. rozl.*
153	DRZ-ZGRYZ	DRZ-ZGRYZ	Wykładanie drzew zgryzowych	SZT

Standard technologii prac obejmuje:

wykładanie drzew zgryzowych przez ich ścięcie i obalenie na pozycjach wskazanych przez Zamawiającego.

Uwagi:

- drzewa do wycięcia zostaną wyznaczone na powierzchni roboczej przez Zamawiającego.

Procedura odbioru:

Odbiór prac nastąpi poprzez:

- dokonanie weryfikacji zgodności wykonania zabiegu co do ilości drzew, jakości i zgodności z zleceniem,
- ilość wyłożonych drzew zostanie ustalona poprzez ich policzenie na gruncie (posztucznie).

(rozliczenie z dokładnością do 1 sztuki)

21. Ochrona przed szkodliwymi owadami

Nr	*Kod czynności do rozliczenia*	*Kod czynn. / materiału do wyceny*	*Opis kodu czynności*	*Jednostka miary czynn. rozl.*
154	PUŁ-WT	PUŁ-WT	Wykładanie pułapek na szkodniki wtórne	SZT

Standard technologii prac obejmuje:

przygotowanie i ułożenie na podkładce odziomka uprzednio ściętego i okrzesanego drzewa, w przypadku świerka okrzesywanie i ułożenie na podkładce nie obowiązuje,
opisanie pułapek na zaciosie (np. nr C-1 do C-…).
Uwagi:

- pułapki zostaną wykonane z drzew wyznaczonych na powierzchni roboczej przez Zamawiającego,
- czynności dot. pozyskania i zrywki drewna zostaną rozliczone osobno zgodnie z postanowieniami DZIAŁU POZYSKANIE I ZRYWKA DREWNA.

Procedura odbioru:

Odbiór prac nastąpi poprzez:

- dokonanie weryfikacji zgodności wykonania pułapek co do ilości, jakości i zgodności z zleceniem,
- ilość pułapek zostanie ustalona poprzez ich policzenie na gruncie (posztucznie).

(rozliczenie z dokładnością do 1 sztuki)

…

Nr	*Kod czynności do rozliczenia*	*Kod czynn. / materiału do wyceny*	*Opis kodu czynności*	*Jednostka miary czynn. rozl.*
155	KOR-P	KOR-PSO, KOR-PŚW GODZ KOR	Korowanie pułapek i niszczenie kory	M3

Standard technologii prac obejmuje:

- korowanie pułapek,
- dostarczenie kory do miejsca spalenia/ zakopania,

- spalenie lub zakopanie (przykrycie warstwą min. 20 cm gleby oraz udeptanie gleby) kory w miejscu wskazanym przez Zamawiającego.

Uwagi:

- czynność GODZ KOR przeznaczona jest w wycenie na koszty transportowe; odległość transportu kory do spalenia lub zakopania jest zawarta w Tabeli parametrów.

Procedura odbioru:

Odbiór prac nastąpi poprzez:

- dokonanie weryfikacji zgodności wykonania prac co do ilości, jakości i zgodności z zleceniem,
- ilość M3 okorowanego surowca zostanie ustalona poprzez jego pomierzenie na gruncie (posztucznie).

(rozliczenie z dokładnością do dwóch miejsc po przecinku)

Nr	***Kod czynności do rozliczenia***	***Kod czynn. / materiału do wyceny***	***Opis kodu czynności***	***Jednostka miary czynn. rozl.***
156	KOR-NISZ	KOR-NISZ GODZ NKOR	Niszczenie kory po korowaniu pułapek	M3

Standard technologii prac obejmuje:

- dojście do okorowanej pułapki,
- dostarczenie kory do miejsca spalenia/zakopania,
- spalenie lub zakopanie (przykrycie warstwą min. 20 cm gleby oraz udeptanie gleby) kory w miejscu wskazanym przez Zamawiającego.

Uwagi:

- niszczenie kory z pułapek jest wykonywane w terminie określonym przez Zamawiającego w zleceniu,
- czynność GODZ NKOR przeznaczona jest w wycenie na koszty transportowe; odległość transportu kory do spalenia lub zakopania jest zawarta w Tabeli parametrów.

Procedura odbioru:

Odbiór prac nastąpi poprzez:

- dokonanie weryfikacji zgodności wykonania prac co do ilości, jakości i zgodności z zleceniem,
- ilość M3 pułapek zostanie ustalona poprzez przelicznie na gruncie (posztucznie) ilości zaewidencjonowanych wcześniej okorowanych pułapek.

(rozliczenie z dokładnością do dwóch miejsc po przecinku)

Nr	*Kod czynności do rozliczenia*	*Kod czynn. / materiału do wyceny*	*Opis kodu czynności*	*Jednostka miary czynn. rozl.*
157	PUŁF	WYW PF, ZDJ PF	Wykładanie lub zdejmowanie pułapek feromonowych na szkodniki wtórne	SZT

Standard technologii prac obejmuje:

- odbiór materiału (palików, drutu i pułapek feromonowych) z magazynu lub miejsca wskazanego przez Zamawiającego i dostarczenie na pozycję roboczą,
- zaostrzenie palików, wbicie i zamontowanie stelaży pod pułapki,
- powieszenie pułapek na stelaże w sposób umożliwiających ich obsługę,
- w terminie wskazanym w zleceniu: zdemontowanie pułapek i zmagazynowanie w miejscu wskazanym przez Zamawiającego.

Uwagi:

- Odległość dowozu materiałów i zdemontowanych pułapek jest zawarta w Tabeli atrybutów,
- Wywieszenie i zdjęcie pułapek jest rozliczane osobno.

Procedura odbioru:

Odbiór prac nastąpi poprzez:

- dokonanie weryfikacji zgodności wykonania pułapek co do ilości, jakości i zgodności z zleceniem,
- ilość pułapek zostanie ustalona poprzez ich policzenie na gruncie (posztucznie).

(rozliczenie z dokładnością do 1 sztuki)

Nr	*Kod czynności do rozliczenia*	*Kod czynn. / materiału do wyceny*	*Opis kodu czynności*	*Jednostka miary czynn. rozl.*
158	PUŁ-RYJ	PUŁ-RYJ GODZ RYJ	Wykładanie pułapek na ryjkowce - dołki chwytne, wałki itp.	SZT

Standard technologii prac obejmuje:

- przygotowanie krążków lub gałęzi (chrustu) z drewna sosnowego lub świerkowego,
- dostarczenie krążków lub gałęzi na powierzchnię roboczą,
- wykopanie dołka o wym. 30x30x30 cm i wszystkich ścianach pionowych, rozplantowanie wykopanej ziemi na międzyrzędzie i włożenie krążków lub gałęzi do przygotowanych dołków,

lub:

- przygotowanie wałków pułapkowych o długości około 1 m i średnicy 10—15 cm,
- dostarczenie pułapek na powierzchnię roboczą,
- wyłożenie pułapek wraz z ich lekkim okorowaniem od strony układania na ziemi.

Uwagi:

- wymiana wałków, krążków lub gałęzi (chrustu) oraz kontrola pułapek będą rozliczane oddzielnie godzinowo,
- rozmieszczenie pułapek na powierzchni roboczej musi być zgodne z lokalizacją wskazaną przez Zamawiającego,
- czynność GODZ RYJ przeznaczona jest w wycenie na koszty transportowe Odległość dowozu materiałów jest zawarta w Tabeli parametrów;

Procedura odbioru:

- Odbiór prac nastąpi poprzez:
- dokonanie weryfikacji zgodności wykonania pułapek co do ilości, jakości i zgodności z zleceniem,
- ilość pułapek zostanie ustalona poprzez ich policzenie na gruncie (posztucznie).

(rozliczenie z dokładnością do 1 sztuki)

Nr	*Kod czynności do rozliczenia*	*Kod czynn. / materiału do wyceny*	*Opis kodu czynności*	*Jednostka miary czynn. rozl.*
159	MO-SSP	MO-SSP GODZ SZEL	Ochrona upraw przed szeliniakiem, chemiczne zabezpieczanie sadzonek - moczenie	TSZT

Standard technologii prac obejmuje:

- odbiór środka i wody z magazynu lub miejsca wskazanego przez Zamawiającego,
- przygotowanie cieczy roboczej zgodnie z instrukcją na opakowaniu środka ochrony roślin,
- doniesienie sadzonek,
- zamaczanie nadziemnych części sadzonek w sporządzonej emulsji środka chemicznego, przez około 5-10 sek.
- dostarczenie opakowań i niewykorzystanego środka do magazynu.

Uwagi:

- nie należy zanieczyścić emulsji glebą gdyż obniża to skuteczność preparatu,
- nie należy dopuścić do przesuszenia korzeni sadzonek,
- czynność należy wykonywać bezpośrednio przed sadzeniem sadzonek na uprawie,
- odległość od miejsca odbioru środka ochrony roślin i miejsca zwrotu opakowań oraz od punkt poboru wody jest zawarta w Tabeli parametrów.
- czynność GODZ SZEL przeznaczona jest w wycenie na koszty transportowe.

Procedura odbioru:

Odbiór prac nastąpi poprzez:

- dokonanie weryfikacji zgodności wykonania zabezpieczenia co do ilości, jakości i zgodności ze zleceniem,
- ilość zabezpieczonych drzewek zostanie ustalona poprzez ich policzenie i przekazanie Wykonawcy z miejsca odbioru sadzonek.

(rozliczenie z dokładnością do dwóch miejsc po przecinku)

Nr	***Kod czynności do rozliczenia***	***Kod czynn. / materiału do wyceny***	***Opis kodu czynności***	***Jednostka miary czynn. rozl.***
160	SZUK-PĘDR	SZUK-PĘDR	Badanie zapędraczenia gleby - dół o objętości 0,5 m3	SZT

Standard technologii prac obejmuje:

- przygotowanie pojemników i roztworu soli kuchennej,
- wykonanie dołu o wymiarach 1,0 x 0,5 m o głębokości zależnej od poziomu przebywania pędraków i postaci doskonałych chrabąszczy, jednak nie mniej niż 0,5 m,
- przeszukanie warstwy wykopanej ziemi i zebranie owadów zgodnie ze wskazówkami przekazanymi przez Zamawiającego do pojemników z nasyconym wodnym roztworem soli oraz ich przekazanie Zamawiającemu,
- zakopanie dołu.

Uwagi:

- rozmieszczenie dołów musi być zgodne z lokalizacją wskazaną przez Zamawiającego,
- pojemniki i materiały na roztwór soli kuchennej zapewnia Zamawiający.

Procedura odbioru:

- Odbiór prac nastąpi poprzez:
- dokonanie weryfikacji zgodności wykonania poszukiwań, co do ilości, jakości i zgodności z zleceniem,
- ilość dołów kontrolnych zostanie ustalona poprzez ich policzenie na gruncie (posztucznie).

(rozliczenie z dokładnością do 1 sztuki)

Nr	*Kod czynności do rozliczenia*	*Kod czynn. / materiału do wyceny*	*Opis kodu czynności*	*Jednostka miary czynn. rozl.*
161	SZUK-PEDM	SZUK-PEDM	Monitoring szkodników korzeni - dół o objętości 0,13 m3	SZT

Standard technologii prac obejmuje:

- przygotowanie pojemników i roztworu soli kuchennej,
- wykonanie dołu o wymiarach 0,5 x 0,5 m o głębokości zależnej od poziomu przebywania pędraków i postaci doskonałych chrabąszczy, jednak nie mniej niż 0,5 m,
- przeszukanie warstwy wykopanej ziemi i zebranie owadów zgodnie ze wskazówkami przekazanymi przez Zamawiającego do pojemników z nasyconym wodnym roztworem soli oraz ich przekazanie Zamawiającemu,
- zakopanie dołu.

Uwagi:

- Rozmieszczenie dołów musi być zgodne z lokalizacją wskazaną przez Zamawiającego.
- Pojemniki i materiały na roztwór soli kuchennej zapewnia Zamawiający.

Procedura odbioru:

Odbiór prac nastąpi poprzez:

- dokonanie weryfikacji zgodności wykonania poszukiwań, co do ilości, jakości i zgodności
  z zleceniem,
- ilość dołów kontrolnych zostanie ustalona poprzez ich policzenie na gruncie (posztucznie).

(rozliczenie z dokładnością do 1 sztuki)

Nr	*Kod czynności do rozliczenia*	*Kod czynn. / materiału do wyceny*	*Opis kodu czynności*	*Jednostka miary czynn. rozl.*
162	SZUK-OWAD	SZUK-OWAD	Próbne poszukiwania owadów w ściółce	SZT

Standard technologii prac obejmuje:

- przeszukanie ściółki i gleby mineralnej na głębokość 15 cm na powierzchni leżącej w obrysie rzutu korony wyznaczonego drzewa,
- przeszukanie całej powierzchni odziomka drzewa w szyi korzeniowej od poziomu ściółki w dół do poziomu gleby mineralnej,
- zebranie owadów z danej partii kontrolnej, umieszczenie ich w opisanych pudełkach oraz przekazanie ich Zamawiającemu,
- ponowne przykrycie miejsca poszukiwań.

Uwagi:

- prace należy wykonać pod nadzorem Zamawiającego,
- kartonowe pudełka do zbierania i przechowywania owadów zapewnia Zamawiający.

Procedura odbioru:

Odbiór prac nastąpi poprzez:

- dokonanie weryfikacji zgodności wykonania poszukiwań co do ilości, jakości i zgodności ze zleceniem,
- ilość partii kontrolnych zostanie ustalona poprzez ich policzenie na gruncie (posztucznie).

(rozliczenie z dokładnością do 1 sztuki)

Nr	*Kod czynności do rozliczenia*	*Kod czynn. / materiału do wyceny*	*Opis kodu czynności*	*Jednostka miary czynn. rozl.*
163	SZUK-10G	SZUK-10G	Próbne poszukiwanie owadów w ściole metodą 10 powierzchni	SZT

Standard technologii prac obejmuje:

- przeszukanie ściółki i gleby mineralnej na głębokość 15 cm wewnątrz ramki o wymiarach 0,5 x 1,0 m na wszystkich powierzchniach próbnych (1 próba dotyczy 10 powierzchni),
- przeszukanie całej powierzchni odziomka drzewa w szyi korzeniowej od poziomu ściółki do poziomu gleby mineralnej na powierzchniach o numerach nieparzystych,
- zebranie owadów ze wszystkich powierzchni na danej partii kontrolnej, umieszczenie ich w jednym opisanym pudełku oraz przekazanie ich Zamawiającemu (1 próba dotyczy 10 badań).

Uwagi:

- prace należy wykonać pod nadzorem Zamawiającego,

- kartonowe pudełka do zbierania i przechowywania owadów oraz ramki zapewnia Zamawiający,

Procedura odbioru:

Odbiór prac nastąpi poprzez:

- dokonanie weryfikacji zgodności wykonania poszukiwań co do ilości, jakości i zgodności ze zleceniem,
- ilość partii kontrolnych zostanie ustalona poprzez ich policzenie na gruncie (posztucznie).

(rozliczenie z dokładnością do 1 sztuki)

Nr	***Kod czynności do rozliczenia***	***Kod czynn. / materiału do wyceny***	***Opis kodu czynności***	***Jednostka miary czynn. rozl.***
164	SZUK-OWA2	SZUK-OWA2	Próbne poszukiwania owadów w ściole metodą dwóch drzew próbnych	SZT

Standard technologii prac obejmuje:

- przeszukanie ściółki i gleby mineralnej do głębokości 15 cm wewnątrz ramki o wymiarach 2,6 x 1,0 m na wyznaczonych powierzchniach pod każdym z dwóch drzew,
- przeszukanie całej powierzchni odziomka w szyi korzeniowej od poziomu ściółki w dół do poziomu gleby mineralnej,
- zebranie owadów na danej partii kontrolnej, umieszczenie ich w jednym opisanym pudełku oraz przekazanie ich Zamawiającemu,
- ponowne przykrycie miejsca poszukiwań.

Uwagi:

- prace należy wykonać pod nadzorem Zamawiającego. Wyboru drzew oraz kierunku poszukiwań dokonuje Zamawiający,
- kartonowe pudełka do zbierania i przechowywania owadów oraz ramki zapewnia Zamawiający.

Procedura odbioru:

Odbiór prac nastąpi poprzez:

- dokonanie weryfikacji zgodności wykonania poszukiwań co do ilości, jakości i zgodności ze zleceniem,
- ilość partii kontrolnych zostanie ustalona poprzez ich policzenie na gruncie (posztucznie).

(rozliczenie z dokładnością do 1 sztuki)

Nr	*Kod czynności do rozliczenia*	*Kod czynn. / materiału do wyceny*	*Opis kodu czynności*	*Jednostka miary czynn. rozl.*
165	ZW-ZRĘB	ZW-ZRĘB	Zwalczanie mechaniczne szkodników wtórnych poprzez zrębkowanie	M3

Standard technologii prac obejmuje:

- zrębkowanie pozostałości opanowanych przez szkodniki wtórne, przy pomocy różnych urządzeń mechanicznych,
- rozrzucenie powstałych zrębków równomiernie po powierzchni w celu maksymalnego przeschnięcia materiału

lub

- ułożenie w pryzmie w celu zaparzenia szkodnika.
- w przypadku ułożenia materiału w pryzmy, przykrycie go folią w celu zintensyfikowania procesu zaparzania szkodników oraz zdjęcie folii.

Uwagi:

- sposób postępowania (rozrzucenie/ułożenie w pryzmy) będzie określony w Zleceniu prac,
- koszty ewentualnego przykrycia pryzm folią zostaną rozliczone osobno (godzinowo).

Procedura odbioru:

- Odbiór prac nastąpi poprzez zweryfikowanie prawidłowości ich wykonania z opisem czynności i zleceniem oraz określenie ilości metrów przestrzennych pozostałości drzewnych. Ze względu na pracochłonność i brak standardów dotyczących układania stosów z pozostałości drzewnych ilość M3 zostanie określona pośrednio, tj. będzie wynikała z następujących założeń:
- ilość pozostałości drzewnych jest ściśle skorelowana z pozyskaną grubizną na danej powierzchni,
- pozostałości drzewne to przede wszystkim drewno małowymiarowe oraz chrust,
- na potrzeby rozliczeń Zamawiającego z Wykonawcą, udział pozostałości drzewnych, oparty na udziale drewna małowymiarowego i średniowymiarowego (M+S) w stosunku do pozyskanej grubizny zawarta jest w Tabeli parametrów,
- tak określoną masę M3 pozostałości drzewnych pomniejsza się o ilość M3 pozyskanej i sprzedanej drobnicy (z użytkowanego drzewostanu, za wyjątkiem pochodzącej z wyciętych podszytów i podrostów) i – jeśli wartość jest większa od zera - przyjmuje jako podstawę do rozliczeń.

(rozliczenie z dokładnością do dwóch miejsc po przecinku)

Nr	*Kod czynności do rozliczenia*	*Kod czynn. / materiału do wyceny*	*Opis kodu czynności*	*Jednostka miary czynn. rozl.*
166	KOR-DRWI	KOR-DRWI	Ręczne korowanie drewna wielkowymiarowego iglastego i niszczenie kory	M3

Standard technologii prac obejmuje:

korowanie zasiedlonego surowca,
dostarczenie kory do miejsca spalenia lub zakopania,
spalenie lub zakopanie (przykrycie warstwą min. 20 cm gleby oraz udeptanie gleby) kory w miejscu wskazanym przez Zamawiającego.

Uwagi:

- jeżeli korowanie zasiedlonego drewna poprzedzone jest rozmygłowaniem, to po jego okorowaniu należy ponownie go zmygłować; prace przy rozmygłowywaniu zostaną rozliczone godzinowo,
- odległość transportu kory do spalenia lub zakopania jest zawarta w Tabeli parametrów,

Procedura odbioru:

- odbiór prac nastąpi poprzez dokonanie weryfikacji zgodności wykonania prac co do ilości, jakości i zgodności ze zleceniem i obliczenie ilość M3 okorowanego surowca poprzez jego pomierzenie na gruncie.

(rozliczenie z dokładnością do dwóch miejsc po przecinku)

Nr	*Kod czynności do rozliczenia*	*Kod czynn. / materiału do wyceny*	*Opis kodu czynności*	*Jednostka miary czynn. rozl.*
167	KOR-PNI	KOR-PNI	Korowanie pniaków w drzewostanach	HA

Standard technologii prac obejmuje:

dojście do pniaka,
okorowanie pniaka.

Uwagi:

- korowanie pniaków jest wykonywane w terminie określonym przez Zamawiającego w zleceniu.

Procedura odbioru:

Odbiór prac nastąpi poprzez zweryfikowanie prawidłowości ich wykonania z opisem czynności i zleceniem oraz ustalenie powierzchni wykonanego zabiegu dla:

- całych wydzieleń - przyjmuje się wartości z opisu taksacyjnego lub LMN z ewentualnym pomniejszeniem o istniejące w wydzieleniu elementy nie objęte zabiegiem takie jak: kępy drzewostanu, bagna itp.,
- fragmentów wydzieleń – dokonuje się pomiarów powierzchni.

(rozliczenie z dokładnością do dwóch miejsc po przecinku)

22. Ochrona przed grzybami

Nr	*Kod czynności do rozliczenia*	*Kod czynn. / materiału do wyceny*	*Opis kodu czynności*	*Jednostka miary czynn. rozl.*
168	SMAR-PBIO	SMAR-PBIO GODZ PBIO	Smarowanie pni biopreparatem	HA

Standard technologii prac obejmuje:

dostarczenie wody i preparatu na powierzchnię roboczą z magazynu lub miejsca wskazanego przez Zamawiającego,
przygotowanie cieczy roboczej (według instrukcji na opakowaniu),
nacięcie pnia,
nałożenie biopreparatu zgodnie z instrukcją – etykietą preparatu,
dostarczenie niewykorzystanego preparatu i opakowań do miejsca składowania,

Uwagi:

- rodzaj preparatu, odległość od miejsca odbioru preparatu i miejsca zwrotu opakowań oraz od punkt poboru wody są zawarte w Tabeli parametrów,
- na powierzchni roboczej muszą zostać zabezpieczone wszystkie pniaki po ściętych drzewach,
- czynność GODZ PBIO przeznaczona jest w wycenie na koszty transportowe.

Procedura odbioru:

Odbiór prac nastąpi poprzez zweryfikowanie prawidłowości ich wykonania z opisem czynności i zleceniem oraz ustalenie powierzchni wykonanego zabiegu dla:

- całych wydzieleń - przyjmuje się wartości z opisu taksacyjnego lub LMN z ewentualnym pomniejszeniem o istniejące w wydzieleniu elementy nie objęte zabiegiem takie jak: kępy drzewostanu, bagna itp.,
- fragmentów wydzieleń – dokonuje się pomiarów powierzchni.

(rozliczenie z dokładnością do dwóch miejsc po przecinku)

Nr	*Kod czynności do rozliczenia*	*Kod czynn. / materiału do wyceny*	*Opis kodu czynności*	*Jednostka miary czynn. rozl.*
169	SMAR-MECH	SMAR-MECH GODZ SMAR	Mechaniczne smarowanie pni biopreparatem	HA

Standard technologii prac obejmuje:

dostarczenie wody, preparatu i barwnika na powierzchnię roboczą z magazynu lub miejsca wskazanego przez Zamawiającego,
przygotowanie cieczy roboczej (według instrukcji na opakowaniu),
aplikowanie preparatu w trakcie pozyskiwania drzew z wykorzystaniem harwesterów, przez komputerowo sterowany system natryskujący,
dostarczenie niewykorzystanego preparatu i opakowań do miejsca składowania.

Uwagi:

- rodzaj preparatu, odległość od miejsca odbioru preparatu i miejsca zwrotu opakowań oraz od punkt poboru wody są zawarte w Tabeli parametrów,
- na powierzchni roboczej muszą zostać zabezpieczone wszystkie pniaki po ściętych drzewach,
- czynność GODZ SMAR przeznaczona jest w wycenie na koszty transportowe.

Procedura odbioru:

Odbiór prac nastąpi poprzez zweryfikowanie prawidłowości ich wykonania z opisem czynności i zleceniem oraz ustalenie powierzchni wykonanego zabiegu dla:

- całych wydzieleń - przyjmuje się wartości z opisu taksacyjnego lub LMN z ewentualnym pomniejszeniem o istniejące w wydzieleniu elementy nie objęte zabiegiem takie jak: kępy drzewostanu, bagna itp.,
- fragmentów wydzieleń – dokonuje się pomiarów powierzchni.

(rozliczenie z dokładnością do dwóch miejsc po przecinku)

23. Wywieszanie budek i schronów

Nr	*Kod czynności do rozliczenia*	*Kod czynn. / materiału do wyceny*	*Opis kodu czynności*	*Jednostka miary czynn. rozl.*
170	ZAW-BUD	ZAW-BUD … (materiał)	Wywieszanie nowych budek lęgowych i schronów dla nietoperzy	SZT

Standard technologii prac obejmuje:

odbiór budek lęgowych/schronów dla nietoperzy z magazynu leśnictwa,
rozwiezienie budek lęgowych/schronów dla nietoperzy po terenie leśnictwa,
przymocowaniu budki lęgowej do drzewa na wysokości określonej w Tabeli parametrów otworem wylotowym skierowanym na wschód lub południowy wschód w sposób określony w Tabeli parametrów,
Uwagi:

- materiał do przymocowania budek, określony w Tabeli parametrów zapewnia Wykonawca,
- budki lęgowe/schrony dla nietoperzy zapewnia Zamawiający.

Procedura odbioru:

- odbiór prac nastąpi poprzez dokonanie weryfikacji zgodności wykonania prac co do ilości, jakości i zgodności ze zleceniem. Ilość wywieszonych budek lub schronów zostanie ustalona poprzez ich policzenie (posztucznie).

(rozliczenie z dokładnością do 1 sztuki)

Nr	*Kod czynności do rozliczenia*	*Kod czynn. / materiału do wyceny*	*Opis kodu czynności*	*Jednostka miary czynn. rozl.*
171	NAPR-BUD	NAPR-BUD GWOŹDZIE (mat)	Naprawa starych budek lęgowych i schronów dla nietoperzy	SZT

Standard technologii prac obejmuje:

dojazd do budek lęgowych i schronów,
wykonanie drobnych napraw (np. przybicie daszka, boku, poprawienie mocowania),
zabranie zniszczonych elementów pochodzących z budek lęgowych/schronów dla nietoperzy.
Uwagi:

- gwoździe ocynkowane zapewnia Wykonawca; wymagania techniczne gwoździ oraz odległość dojazdu do budek zawarte są w Tabeli parametrów,

Procedura odbioru:

- odbiór prac nastąpi poprzez dokonanie weryfikacji zgodności wykonania prac co do ilości, jakości i zgodności ze zleceniem. Ilość naprawionych budek lub schronów zostanie ustalona poprzez ich policzenie (posztucznie).

(rozliczenie z dokładnością do 1 sztuki)

Nr	***Kod czynności do rozliczenia***	***Kod czynn. / materiału do wyceny***	***Opis kodu czynności***	***Jednostka miary czynn. rozl.***
172	CZYSZ-BUD	CZYSZ-BUD TROCINY (mat) TORF (mat)	Czyszczenie budek lęgowych i schronów dla nietoperzy	SZT

Standard technologii prac obejmuje:

dojazd do budek lęgowych, schronów,
otwarcie, dokładne oczyszczenie budek lęgowych (schronów) z pozostałości po lęgach, itp;
przygotowanie ich do kolejnego sezonu poprzez wsypanie do budki lęgowej garści trocin lub torfu,
zebranie elementów pochodzących ze zniszczonych budek (schronów) i przekazanie ich Zamawiającemu.

Uwagi:

- wymagany materiał (trociny/torf), określony w Tabeli parametrów, zapewnia Wykonawca,
- odległość dojazdu do budek zawarta jest w Tabeli parametrów.

Procedura odbioru:

Odbiór prac nastąpi poprzez:

- dokonanie weryfikacji zgodności wykonania prac co do ilości, jakości i zgodności z zleceniem,
- ilość wyczyszczonych budek zostanie ustalona poprzez ich policzenie na gruncie (posztucznie).

(rozliczenie z dokładnością do 1 sztuki)

24. Nasiennictwo

Nr	*Kod czynności do rozliczenia*	*Kod czynn. / materiału do wyceny*	*Opis kodu czynności*	*Jednostka miary czynn. rozl.*
173	N-ZSGDNSO	N-ZSGDNSO	Zbiór szyszek z gospodarczych drzewostanów nasiennych sosnowych	KG
174	N-ZSGDNŚW	N-ZSGDNŚW	Zbiór szyszek z gospodarczych drzewostanów nasiennych świerkowych	KG
175	N-ZSGDNMD	N-ZSGDNMD	Zbiór szyszek z drzewostanów nasiennych modrzewiowych	KG
176	N-ZSGDNJD	N-ZSGDNJD	Zbiór szyszek z drzewostanów nasiennych jodłowych	KG
177	N-ZSPLN	N-ZSPLN	Zbiór szyszek z plantacji nasiennych oraz plantacyjnych upraw nasiennych	KG
178	N-ZSGDNPO	N-ZSGDNPO	Zbiór szyszek z pozostałych drzewostanów nasiennych	KG

Standard technologii prac obejmuje:

zbiór szyszek z drzew ściętych w drzewostanach nasiennych lub ściętych podczas cięć selekcyjnych w plantacjach nasiennych oraz plantacyjnych uprawach nasiennych,
szyszki należy zbierać do worków i dostarczyć do magazynu ; zbierany materiał musi być czysty, bez gałązek i igieł.

Uwagi:

- przewidywane ilości szyszek zawiera załącznik do SWZ pt. „Szczegółowy rozmiar prac według grup czynności, czynności i lokalizacji”,
- odległość miejsca zbioru szyszek od magazynu zawarta jest w Tabeli parametrów,
- opis gatunków pozostałych drzewostanów nasiennych zawarty jest w Tabeli parametrów,
- worki zapewnia Zamawiający.

Procedura odbioru:

- odbiór prac nastąpi poprzez dokonanie weryfikacji prawidłowego ich wykonania z opisem czynności i zleceniem oraz poprzez zważenie zebranych szyszek.
  (rozliczenie z dokładnością do 1 KG z zaokrągleniem w dół)

Nr	*Kod czynności do rozliczenia*	*Kod czynn. / materiału do wyceny*	*Opis kodu czynności*	*Jednostka miary czynn. rozl.*
179	N-ZSDNSO	N-ZSDNSO	Zbiór szyszek z drzewostanów nasiennych sosnowych	KG
180	N-ZSDNŚW	N-ZSDNŚW	Zbiór szyszek z drzewostanów nasiennych świerkowych	KG
181	N-ZSDNMD	N-ZSDNMD	Zbiór szyszek z drzewostanów nasiennych modrzewiowych	KG
182	N-ZSDNJD	N-ZSDNJD	Zbiór szyszek z drzewostanów nasiennych jodłowych	KG
183	N-ZSDMSO	N-ZSDMSO	Zbiór szyszek z drzew matecznych sosnowych	KG
184	N-ZSDMŚW	N-ZSDMŚW	Zbiór szyszek z drzew matecznych świerkowych	KG
185	N-ZSDMMD	N-ZSDMMD	Zbiór szyszek z drzew matecznych modrzewiowych	KG
186	N-ZSDMJD	N-ZSDMJD	Zbiór szyszek z drzew matecznych jodłowych	KG
187	N-ZSPNSO	N-ZSPNSO	Zbiór szyszek z plantacji nasiennych sosnowych	KG
188	N-ZSPNŚW	N-ZSPNŚW	Zbiór szyszek z plantacji nasiennych świerkowych	KG
189	N-ZSPNMD	N-ZSPNMD	Zbiór szyszek z plantacji nasiennych modrzewiowych	KG

Nr	*Kod czynności do rozliczenia*	*Kod czynn. / materiału do wyceny*	*Opis kodu czynności*	*Jednostka miary czynn. rozl.*
190	N-ZSPNJD	N-ZSPNJD	Zbiór szyszek z plantacji nasiennych jodłowych	KG
191	N-ZSPUNSO	N-ZSPUNSO	Zbiór szyszek z plantacyjnej uprawy nasiennej sosnowej	KG
192	N-ZSPUNŚW	N-ZSPUNŚW	Zbiór szyszek z plantacyjnej uprawy nasiennej świerkowej	KG
193	N-ZSPUNMD	N-ZSPUNMD	Zbiór szyszek z plantacyjnej uprawy nasiennej modrzewiowej	KG
194	N-ZSPUNJD	N-ZSPUNJD	Zbiór szyszek z plantacyjnej uprawy nasiennej jodłowej	KG
195	ZB-OCENA	ZB-OCENA	Prognostyczny zbiór szyszek z drzew stojących	SZT

Standard technologii prac obejmuje:

zbiór szyszek ze wskazanych drzew stojących przy użyciu wysięgnika, drabinek, ciągnika z platformą lub innych urządzeń specjalistycznych (z wyłączeniem zbioru szyszek przy użyciu technik alpinistycznych).
szyszki należy zbierać do worków i dostarczyć do magazynu; zbierany materiał musi być czysty, bez gałązek i igieł.
Uwagi:

- osoby wykonujące zbiór muszą posiadać odpowiednie badania lekarskie oraz stosowne uprawnienia.
- przewidywane ilości szyszek zawiera załącznik do SWZ pt. „Szczegółowy rozmiar prac według grup czynności, czynności i lokalizacji",
- odległość miejsca zbioru szyszek od magazynu zawarta jest w Tabeli parametrów,
- worki zapewnia Zamawiający.

Procedura odbioru:

- dla prac, gdzie jednostką przeliczeniową jest kilogram [KG] odbiór prac nastąpi poprzez dokonanie weryfikacji prawidłowego ich wykonania z opisem czynności i zleceniem oraz poprzez zważenie zebranych szyszek.

(rozliczenie z dokładnością do 1 KG z zaokrągleniem w dół)

- dla prac, gdzie jednostką przeliczeniową jest sztuka [SZT] odbiór prac nastąpi poprzez dokonanie weryfikacji zgodności wykonania zbioru, co do zakresu oraz jakości. Ilość drzew zostanie ustalona poprzez ich policzenie posztucznie.

(rozliczenie z dokładnością do 1 sztuki)

Nr	*Kod czynności do rozliczenia*	*Kod czynn. / materiału do wyceny*	*Opis kodu czynności*	*Jednostka miary czynn. rozl.*
196	ZB-NASDB	ZB-NASDB	Zbiór nasion dęba	KG
197	ZB-NASBK	ZB-NASBK	Zbiór nasion buka	KG
198	ZB-NAS OL	ZB-NAS OL	Zbiór nasion olszy	KG
199	ZB-NASP	ZB-NASP	Zbiór nasion pozostałych gatunków	KG

Standard technologii prac obejmuje:

zbiór oraz oczyszczenie bądź spławienie nasion z drzew ściętych oraz z krzewów na płachty lub spod drzew (z płachty lub bezpośrednio z ziemi) w wyłączonych drzewostanach nasiennych, gospodarczych drzewostanach nasiennych, plantacjach nasiennych, plantacyjnych uprawach nasiennych, źródłach nasion i innych pod nadzorem Zamawiającego,
dojazd na powierzchnię,
przygotowanie powierzchni w wyznaczonych drzewostanach, miejscach zbioru nasion,
dostarczenie nasion z oznaczeniem drzewostanu, z którego pochodzą, do miejsca odbioru wskazanego przez Zamawiającego.

Uwagi:

- przewidywane ilości nasion i miejsce zbioru zawiera załącznik do SWZ pt. „Szczegółowy rozmiar prac według grup czynności, czynności i lokalizacji",
- opis pozostałych gatunków do zbioru nasion zawarty jest w Tabeli parametrów,
- odległość miejsca zbioru nasion od magazynu zawarta jest w Tabeli parametrów,
- płachty i worki na nasiona zapewnia Zamawiający.
- zbiór (wraz z transportem i przygotowaniem powierzchni) nasion, owocostanów, owoców itp. pozostałych gatunków drzew i krzewów w ilości do 10 kg każdego gatunku, rozliczany będzie godzinowo.

Procedura odbioru:

- odbiór prac nastąpi poprzez dokonanie weryfikacji prawidłowego ich wykonania z opisem czynności i zleceniem oraz poprzez zważenie szyszek, nasion.

(rozliczenie z dokładnością do dwóch miejsc po przecinku lub do pełnej godziny)

25. Prace godzinowe

Nr	*Kod czynności do rozliczenia*	*Kod czynn. / materiału do wyceny*	*Opis kodu czynności*	*Jednostka miary czynn. rozl.*
200	GODZ RH8	GODZ RH8	Prace wykonywane ręcznie	H
201	GODZ RH23	GODZ RH23	Prace wykonywane ręcznie	H
202	GODZ PILA	GODZ PILA	Prace wykonywane ręcznie z użyciem pilarki	H
203	GODZ RU8	GODZ RU8	Prace godzinowe ręczne z urządzeniem	H
204	GODZ RU23	GODZ RU23	Prace godzinowe ręczne z urządzeniem	H
205	GODZNOC	GODZNOC	Prace godzinowe w porze nocnej	H
206	GODZ HH8	GODZ HH8	Prace wykonywane harwesterem	H
207	GODZ HH23	GODZ HH23	Prace wykonywane harwesterem	H
208	GODZ MF8	GODZ MF8	Prace wykonywane forwarderem	H
209	GODZ MF23	GODZ MF23	Prace wykonywane forwarderem	H
210	GODZ MH8	GODZ MH8	Prace wykonywane innym sprzętem mechanicznym	H
211	GODZ MH23	GODZ MH23	Prace wykonywane innym sprzętem mechanicznym	H
212	GODZ MC8	GODZ MC8	Prace wykonywane ciągnikiem z przyczepą samozaładowczą	H
213	GODZ MC23	GODZ MC23	Prace wykonywane ciągnikiem z przyczepą samozaładowczą	H

Standard technologii prac obejmuje:

prace zlecane godzinowo i rozliczane w systemie godzinowy,m nie ujęte w poz. 1-369 lub czynności których opis nie odzwierciedla specyfiki wykonywanej pracy jako uzupełnienie czynności przyjętej OSTWPL.

GODZ RH8 - Prace wykonywane ręcznie beż użycia narzędzi lub z użyciem prostych narzędzi (np. tasak, motyka itp.); objęte stawką VAT 8%,

GODZ RH23 - Prace wykonywane ręcznie beż użycia narzędzi lub z użyciem prostych narzędzi (np. tasak, motyka itp.); objęte stawką VAT 23%,

GODZ PILA - Prace wykonywane ręcznie z użyciem pilarki,

GODZ RU8 - Prace wykonywane ręcznie z użyciem narzędzi mechanicznych (np. wykaszarka, podkrzesywarka itp.); objęte stawką VAT 8%,

GODZ RU23 - Prace wykonywane ręcznie z użyciem narzędzi mechanicznych (np. wykaszarka, podkrzesywarka itp.); objęte stawką VAT 23%,

GODZNOC - Prace godzinowe wykonywane w porze nocnej (22.00 – 6.00),

GODZ HH8 - Prace wykonywane sprzętem mechanicznym typu harwester; objęte stawką VAT 8%,

GODZ HH23 - Prace wykonywane sprzętem mechanicznym typu harwester; objęte stawką VAT 23%,

GODZ MF8 - Prace wykonywane sprzętem mechanicznym typu forwarder; objęte stawką VAT 8%,

GODZ MF23 - Prace wykonywane sprzętem mechanicznym typu forwarder; objęte stawką VAT 23%,

GODZ MH8 - Prace wykonywane innym sprzętem mechanicznym (np. ciągnik rolniczy z przyczepą itp.); objęte stawką VAT 8%,

GODZ MH23 - Prace wykonywane innym sprzętem mechanicznym (np. ciągnik rolniczy z przyczepą itp.); objęte stawką VAT 23%,

GODZ MC8 – prace godzinowe wykonywane ciągnikiem z przyczepą samozaładowczą objęte 8% stawką VAT,

GODZ MC23 – prace godzinowe wykonywane ciągnikiem z przyczepą samozaładowczą objęte 23% stawką VAT

Procedura odbioru:

- odbiór prac nastąpi poprzez sprawdzenie prawidłowości wykonania prac z opisem czynności i zleceniem oraz potwierdzeniem faktycznie przepracowanych godzin.

(rozliczenie z dokładnością do 0,5 godziny)

26. Index czynności

opis	czynność rozliczeniowa	numer OSTWPL	jednostka miary	czynność wycena	strona
2. Pozyskanie drewna					
Całkowity wyrób drewna pilarką	CWD-P	1	M3	CWD-P	7
Całkowity wyrób drewna pilarką	CWD-P	1	M3	CWD-P2	7
Całkowity wyrób drewna pilarką	CWD-P	1	M3	ZRYW PIL	7
Całkowity wyrób drewna pilarką bez zrywki	CWD-PBZ	3	M3	CWD-PBZ	10
Całkowity wyrób drewna technologią dowolną bez zrywki	CWD-DBZ	4	M3	CWD-DBZ	10
Całkowity wyrób drewna technologią dowolną	CWD-D	2	M3	CWD-D2	7
Całkowity wyrób drewna technologią dowolną	CWD-D	2	M3	CWD-H	7
Całkowity wyrób drewna technologią dowolną	CWD-D	2	M3	CWD-P	7
Całkowity wyrób drewna technologią dowolną	CWD-D	2	M3	ZRYW HARW	7
Całkowity wyrób drewna technologią dowolną	CWD-D	2	M3	ZRYW PIL	7
3. Zrywka drewna					
Zrywka ZUL bez pozyskania	ZRYW BP	5	M3	ZRYW BP	13
4. Szlaki operacyjne					
Naprawa szlaku operacyjnego w warunkach górskich	REM SZLZR	7	M	REM SZLZR	13
Naprawa szlaku operacyjnego w warunkach nizinnych	REM SZLZN	9	M	REM SZLZN	13
Wykonanie dylowanki na szlaku zrywkowym bez legarów poprzecznych	WYK-DBL	11	M	WYK-DBL	13
Wykonanie dylowanki na szlaku zrywkowym	WYK-DYL	10	M	WYK-DYL	13
Wykonanie szlaku operacyjnego w warunkach górskich	WYK SZLG	6	M	WYK SZLG	13
Wykonanie szlaku operacyjnego w warunkach nizinnych	WYK SZLN	8	M	WYK SZLN	13
5. Oczyszczanie powierzchni					
Mechaniczne wywożenie pozostałości drzewnych (ciągnikiem)	PORZ MECH	14	M3P	PORZ MECH	18
Oczyszczanie powierzchni leśnych z gałęzi i innych pozostałości drzewnych przy użyciu zgrabiarki	PORZ-GRAB	16	HA	PORZ-GRAB	20
Oczyszczanie zrębów, gruntów porolnych, halizn i płazowin oraz drzewostanów planowanych do wprowadzenie drugiego piętra ze zbędnych podrostów, odrośli, krzewów i krzewinek poprzez wycinanie i wynoszenie lub spychanie wyciętego materiału - dla 100% pokrycia powierzchni	PORZ>100	12	HA	PORZ>100	17

opis	czynność rozliczeniowa	numer OSTWPL	jednostka miary	czynność wycena	strona
Oczyszczanie zrębów, gruntów porolnych, halizn i płazowin oraz drzewostanów planowanych do wprowadzenie drugiego piętra ze zbędnych podrostów, odrośli, krzewów i krzewinek poprzez wycinanie bez wynoszenia i układania - dla 100% pokrycia powierzchni	PORZB>100	13	HA	PORZB>100	17
Porządkowanie zrębów z pozostałości drzewnych - mechaniczne	PORZ-ZRB	15	HA	P ZRB<150	19
Porządkowanie zrębów z pozostałości drzewnych - mechaniczne	PORZ-ZRB	15	HA	P ZRB<250	19
Porządkowanie zrębów z pozostałości drzewnych - mechaniczne	PORZ-ZRB	15	HA	P ZRB>250	19
6. Znoszenie i układanie pozostałości					
Wynoszenie i układanie pozostałości drzewnych w stosy niewymiarowe	PORZ-STOS	18	M3P	PORZ-STOS	21
Znoszenie i układanie pozostałości drzewnych do rozdrabniania	PORZ-ROZD	17	M3P	PORZ-ROZD	20
7. Wycinanie podszytów i podrostów					
Wycinanie podszytów i podrostów (teren równy lub falisty)	WPOD N	19	HA	WPOD-31N	22
Wycinanie podszytów i podrostów (teren równy lub falisty)	WPOD N	19	HA	WPOD-32N	22
Wycinanie podszytów i podrostów (teren równy lub falisty)	WPOD N	19	HA	WPOD-33N	22
Wycinanie podszytów i podrostów (teren równy lub falisty)	WPOD N	19	HA	WPOD-61N	22
Wycinanie podszytów i podrostów (teren równy lub falisty)	WPOD N	19	HA	WPOD-62N	22
Wycinanie podszytów i podrostów (teren równy lub falisty)	WPOD N	19	HA	WPOD-63N	22
Wycinanie podszytów i podrostów (teren równy lub falisty)	WPOD N	19	HA	WPOD>61N	22
Wycinanie podszytów i podrostów (teren równy lub falisty)	WPOD N	19	HA	WPOD>62N	22
Wycinanie podszytów i podrostów (teren równy lub falisty)	WPOD N	19	HA	WPOD>63N	22
Wycinanie podszytów i podrostów (teren o nachyleniu powyżej 23%)	WPOD G	20	HA	WPOD-31G	22
Wycinanie podszytów i podrostów (teren o nachyleniu powyżej 23%)	WPOD G	20	HA	WPOD-32G	22
Wycinanie podszytów i podrostów (teren o nachyleniu powyżej 23%)	WPOD G	20	HA	WPOD-33G	22
Wycinanie podszytów i podrostów (teren o nachyleniu powyżej 23%)	WPOD G	20	HA	WPOD-61G	22
Wycinanie podszytów i podrostów (teren o nachyleniu powyżej 23%)	WPOD G	20	HA	WPOD-62G	22
Wycinanie podszytów i podrostów (teren o nachyleniu powyżej 23%)	WPOD G	20	HA	WPOD-63G	22
Wycinanie podszytów i podrostów (teren o nachyleniu powyżej 23%)	WPOD G	20	HA	WPOD>61G	22
Wycinanie podszytów i podrostów (teren o nachyleniu powyżej 23%)	WPOD G	20	HA	WPOD>62G	22

opis	czynność rozliczeniowa	numer OSTWPL	jednostka miary	czynność wycena	strona
Wycinanie podszytów i podrostów (teren o nachyleniu powyżej 23%)	WPOD G	20	HA	WPOD>63G	22
Wycinanie podszytów i podrostów z pozostawieniem na powierzchni, bez znoszenia i układania w stosy (teren pagórkowaty, wzgórzowy i górski, stoki o nachyleniu pow. 23%)	WPOD-BG	22	HA	WPOD-3BG	23
Wycinanie podszytów i podrostów z pozostawieniem na powierzchni, bez znoszenia i układania w stosy (teren pagórkowaty, wzgórzowy i górski, stoki o nachyleniu pow. 23%)	WPOD-BG	22	HA	WPOD-6BG	23
Wycinanie podszytów i podrostów z pozostawieniem na powierzchni, bez znoszenia i układania w stosy (teren pagórkowaty, wzgórzowy i górski, stoki o nachyleniu pow. 23%)	WPOD-BG	22	HA	WPOD>6BG	23
Wycinanie podszytów i podrostów z pozostawieniem na powierzchni, bez znoszenia i układania w stosy (teren równy lub falisty)	WPOD-BN	21	HA	WPOD-3BN	23
Wycinanie podszytów i podrostów z pozostawieniem na powierzchni, bez znoszenia i układania w stosy (teren równy lub falisty)	WPOD-BN	21	HA	WPOD-6BN	23
Wycinanie podszytów i podrostów z pozostawieniem na powierzchni, bez znoszenia i układania w stosy (teren równy lub falisty)	WPOD-BN	21	HA	WPOD>6BN	23
8. Wynoszenie wyciętych podszytów					
Wyniesienie wyciętych podszytów (teren o nachyleniu powyżej 23%)	PPOD G	24	HA	PPOD-31G	24
Wyniesienie wyciętych podszytów (teren o nachyleniu powyżej 23%)	PPOD G	24	HA	PPOD-32G	24
Wyniesienie wyciętych podszytów (teren o nachyleniu powyżej 23%)	PPOD G	24	HA	PPOD-33G	24
Wyniesienie wyciętych podszytów (teren o nachyleniu powyżej 23%)	PPOD G	24	HA	PPOD-61G	24
Wyniesienie wyciętych podszytów (teren o nachyleniu powyżej 23%)	PPOD G	24	HA	PPOD-62G	24
Wyniesienie wyciętych podszytów (teren o nachyleniu powyżej 23%)	PPOD G	24	HA	PPOD-63G	24
Wyniesienie wyciętych podszytów (teren o nachyleniu powyżej 23%)	PPOD G	24	HA	PPOD>61G	24
Wyniesienie wyciętych podszytów (teren o nachyleniu powyżej 23%)	PPOD G	24	HA	PPOD>62G	24
Wyniesienie wyciętych podszytów (teren o nachyleniu powyżej 23%)	PPOD G	24	HA	PPOD>63G	24
Wyniesienie wyciętych podszytów (teren równy lub falisty)	PPOD N	23	HA	PPOD-31N	24
Wyniesienie wyciętych podszytów (teren równy lub falisty)	PPOD N	23	HA	PPOD-32N	24
Wyniesienie wyciętych podszytów (teren równy lub falisty)	PPOD N	23	HA	PPOD-33N	24
Wyniesienie wyciętych podszytów (teren równy lub falisty)	PPOD N	23	HA	PPOD-61N	24
Wyniesienie wyciętych podszytów (teren równy lub falisty)	PPOD N	23	HA	PPOD-62N	24

opis	czynność rozliczeniowa	numer OSTWPL	jednostka miary	czynność wycena	strona
Wyniesienie wyciętych podszytów (teren równy lub falisty)	PPOD N	23	HA	PPOD-63N	24
Wyniesienie wyciętych podszytów (teren równy lub falisty)	PPOD N	23	HA	PPOD>61N	24
Wyniesienie wyciętych podszytów (teren równy lub falisty)	PPOD N	23	HA	PPOD>62N	24
Wyniesienie wyciętych podszytów (teren równy lub falisty)	PPOD N	23	HA	PPOD>63N	24
9. Karczowanie					
Karczowanie pniaków starych	KARPS	28	HA	KARPS-2	26
Karczowanie pniaków starych	KARPS	28	HA	KARPS-3	26
Karczowanie pniaków starych	KARPS	28	HA	KARPS-4	26
Karczowanie pniaków starych	KARPS	28	HA	KARPS-6	26
Karczowanie pniaków starych	KARPS	28	HA	KARPS-8	26
Karczowanie pniaków starych	KARPS	28	HA	KARPS<1	26
Karczowanie pniaków starych	KARPS	28	HA	KARPS>8	26
Karczowanie pniaków świeżych bez przecinania	KARŚWBP	29	HA	KARPŚW-2	26
Karczowanie pniaków świeżych bez przecinania	KARŚWBP	29	HA	KARPŚW-3	26
Karczowanie pniaków świeżych bez przecinania	KARŚWBP	29	HA	KARPŚW-4	26
Karczowanie pniaków świeżych bez przecinania	KARŚWBP	29	HA	KARPŚW-6	26
Karczowanie pniaków świeżych bez przecinania	KARŚWBP	29	HA	KARPŚW-8	26
Karczowanie pniaków świeżych bez przecinania	KARŚWBP	29	HA	KARPŚW<1	26
Karczowanie pniaków świeżych bez przecinania	KARŚWBP	29	HA	KARPŚW>8	26
Karczowanie pniaków świeżych z przecinaniem	KARŚWZP	30	HA	KARPŚP-2	26
Karczowanie pniaków świeżych z przecinaniem	KARŚWZP	30	HA	KARPŚP-3	26
Karczowanie pniaków świeżych z przecinaniem	KARŚWZP	30	HA	KARPŚP-4	26
Karczowanie pniaków świeżych z przecinaniem	KARŚWZP	30	HA	KARPŚP-6	26
Karczowanie pniaków świeżych z przecinaniem	KARŚWZP	30	HA	KARPŚP-8	26
Karczowanie pniaków świeżych z przecinaniem	KARŚWZP	30	HA	KARPŚP<1	26
Karczowanie pniaków świeżych z przecinaniem	KARŚWZP	30	HA	KARPŚP>8	26
Obalanie drzew w drzewostanach młodszych klas wieku – liściaste	OBAL-MLG	37	HA	OBAL-M2LG	28
Obalanie drzew w drzewostanach młodszych klas wieku – liściaste	OBAL-MLG	37	HA	OBAL-M3LG	28
Obalanie drzew w drzewostanach młodszych klas wieku – liściaste	OBAL-MLG	37	HA	OBAL-M4LG	28
Obalanie drzew w drzewostanach młodszych klas wieku – liściaste	OBAL-MLG	37	HA	OBAL>M4LG	28
Obalanie drzew w drzewostanach młodszych klas wieku – pozostałe iglaste	OBAL-MIG	36	HA	OBAL-M2IG	28
Obalanie drzew w drzewostanach młodszych klas wieku – pozostałe iglaste	OBAL-MIG	36	HA	OBAL-M3IG	28
Obalanie drzew w drzewostanach młodszych klas wieku – pozostałe iglaste	OBAL-MIG	36	HA	OBAL-M4IG	28
Obalanie drzew w drzewostanach młodszych klas wieku – pozostałe iglaste	OBAL-MIG	36	HA	OBAL>M4IG	28

opis	czynność rozliczeniowa	numer OSTWPL	jednostka miary	czynność wycena	strona
Obalanie drzew w drzewostanach młodszych klas wieku – świerk	OBAL-MŚW	35	HA	OBAL-M2ŚG	28
Obalanie drzew w drzewostanach młodszych klas wieku – świerk	OBAL-MŚW	35	HA	OBAL-M3ŚG	28
Obalanie drzew w drzewostanach młodszych klas wieku – świerk	OBAL-MŚW	35	HA	OBAL-M4ŚG	28
Obalanie drzew w drzewostanach młodszych klas wieku – świerk	OBAL-MŚW	35	HA	OBAL>M4ŚG	28
Obalanie drzew w drzewostanach starszych klas wieku – liściaste	OBAL-SLG	34	HA	OBAL-S2LG	28
Obalanie drzew w drzewostanach starszych klas wieku – liściaste	OBAL-SLG	34	HA	OBAL-S3LG	28
Obalanie drzew w drzewostanach starszych klas wieku – liściaste	OBAL-SLG	34	HA	OBAL-S4LG	28
Obalanie drzew w drzewostanach starszych klas wieku – liściaste	OBAL-SLG	34	HA	OBAL>S4LG	28
Obalanie drzew w drzewostanach starszych klas wieku – pozostałe iglaste	OBAL-SIG	33	HA	OBAL-S2IG	28
Obalanie drzew w drzewostanach starszych klas wieku – pozostałe iglaste	OBAL-SIG	33	HA	OBAL-S3IG	28
Obalanie drzew w drzewostanach starszych klas wieku – pozostałe iglaste	OBAL-SIG	33	HA	OBAL-S4IG	28
Obalanie drzew w drzewostanach starszych klas wieku – pozostałe iglaste	OBAL-SIG	33	HA	OBAL>S4IG	28
Obalanie drzew w drzewostanach starszych klas wieku – świerk	OBAL-SŚW	32	HA	OBAL-S2ŚG	28
Obalanie drzew w drzewostanach starszych klas wieku – świerk	OBAL-SŚW	32	HA	OBAL-S3ŚG	28
Obalanie drzew w drzewostanach starszych klas wieku – świerk	OBAL-SŚW	32	HA	OBAL-S4ŚG	28
Obalanie drzew w drzewostanach starszych klas wieku – świerk	OBAL-SŚW	32	HA	OBAL>S4ŚG	28
Spychanie karp i innych drzew	SPY	25	HA	SPY-2-100	25
Spychanie karp i innych drzew	SPY	25	HA	SPY-2-150	25
Spychanie karp i innych drzew	SPY	25	HA	SPY-2-50	25
Spychanie karp i innych drzew	SPY	25	HA	SPY-4-100	25
Spychanie karp i innych drzew	SPY	25	HA	SPY-4-150	25
Spychanie karp i innych drzew	SPY	25	HA	SPY-4-50	25
Spychanie karp i innych drzew	SPY	25	HA	SPY>4-100	25
Spychanie karp i innych drzew	SPY	25	HA	SPY>4-150	25
Spychanie karp i innych drzew	SPY	25	HA	SPY>4-50	25
Wyczesywanie korzeni z wyrównaniem powierzchni i spychanie	WYC	26	HA	WYC-2-100	25
Wyczesywanie korzeni z wyrównaniem powierzchni i spychanie	WYC	26	HA	WYC-2-150	25
Wyczesywanie korzeni z wyrównaniem powierzchni i spychanie	WYC	26	HA	WYC-2-50	25
Wyczesywanie korzeni z wyrównaniem powierzchni i spychanie	WYC	26	HA	WYC-4-100	25

opis	czynność rozliczeniowa	numer OSTWPL	jednostka miary	czynność wycena	strona
Wyczesywanie korzeni z wyrównaniem powierzchni i spychanie	WYC	26	HA	WYC-4-150	25
Wyczesywanie korzeni z wyrównaniem powierzchni i spychanie	WYC	26	HA	WYC-4-50	25
Wyczesywanie korzeni z wyrównaniem powierzchni i spychanie	WYC	26	HA	WYC>4-100	25
Wyczesywanie korzeni z wyrównaniem powierzchni i spychanie	WYC	26	HA	WYC>4-150	25
Wyczesywanie korzeni z wyrównaniem powierzchni i spychanie	WYC	26	HA	WYC>4-50	25
Wyczesywanie korzeni ze spychaniem karp i wyrównaniem powierzchni	WYK	27	HA	WYK-2-100	25
Wyczesywanie korzeni ze spychaniem karp i wyrównaniem powierzchni	WYK	27	HA	WYK-2-150	25
Wyczesywanie korzeni ze spychaniem karp i wyrównaniem powierzchni	WYK	27	HA	WYK-2-50	25
Wyczesywanie korzeni ze spychaniem karp i wyrównaniem powierzchni	WYK	27	HA	WYK-4-100	25
Wyczesywanie korzeni ze spychaniem karp i wyrównaniem powierzchni	WYK	27	HA	WYK-4-150	25
Wyczesywanie korzeni ze spychaniem karp i wyrównaniem powierzchni	WYK	27	HA	WYK-4-50	25
Wyczesywanie korzeni ze spychaniem karp i wyrównaniem powierzchni	WYK	27	HA	WYK>4-100	25
Wyczesywanie korzeni ze spychaniem karp i wyrównaniem powierzchni	WYK	27	HA	WYK>4-150	25
Wyczesywanie korzeni ze spychaniem karp i wyrównaniem powierzchni	WYK	27	HA	WYK>4-50	25
Wyrównywanie powierzchni po karczowaniu (łyżką spychacza)	WYR-UG	31	HA	WYR-UG	27
10. Rozdrabnianie					
Mechaniczne rozdrabnianie krzewów, malin, jeżyn itp.	ROZME-KRZ	42	HA	ROZME-KRZ	29
Mechaniczne rozdrabnianie stojących drzewek na pożarzyskach i przepadłych uprawach	ROZME-DRZ	41	HA	ROZME-DRZ	29
Rozdrabnianie pozostałości drzewnych na całej powierzchni bez mieszania z glebą na powierzchniach z wyrobioną drobnicą	ROZDR-PDR	39	HA	ROZDR-PDR	29
Rozdrabnianie pozostałości drzewnych na całej powierzchni bez mieszania z glebą	ROZDR-PP	38	HA	ROZDR-PP	29
Rozdrabnianie pozostałości drzewnych na całej powierzchni wraz z mieszaniem z glebą	ROZDR-PGL	40	HA	ROZDR-PGL	29
11. Nawożenie					
Rozsiew nawozów mineralnych	SIEW N	44	HA	SIEW–N15C	30
Rozsiew nawozów mineralnych	SIEW N	44	HA	SIEW–N3C	30
Rozsiew wapna nawozowego wraz z załadunkiem i rozładunkiem	SIEW–W	43	HA	SIEW–W15C	30
Rozsiew wapna nawozowego wraz z załadunkiem i rozładunkiem	SIEW–W	43	HA	SIEW–W2C	30
12. Przeciwdziałanie erozji gleby					

opis	czynność rozliczeniowa	numer OSTWPL	jednostka miary	czynność wycena	strona
Uprawa gleby na piaskach narażonych na erozję wietrzną	UPR-GLEB	45	HA	UPR-GLEB	31
13. Opryski (z wyłączeniem szkółek)					
Chemiczna ochrona roślin opryskiwaczem ręcznym	OPR-OCHRO	48	HA	GODZ OOP	32
Chemiczna ochrona roślin opryskiwaczem ręcznym	OPR-OCHRO	48	HA	OPR-OCHRO	32
Opryski środkami ochrony roślin opryskiwaczem plecakowym z napędem spalinowym	OPR-PSPAL	47	HA	GODZ OPP	31
Opryski środkami ochrony roślin opryskiwaczem plecakowym z napędem spalinowym	OPR-PSPAL	47	HA	OPR-PSPAL	31
Opryskiwanie drewna w stosach i mygłach	OPR-DCP	49	HLTR	GODZ-DCP	33
Opryskiwanie drewna w stosach i mygłach	OPR-DCP	49	HLTR	OPR-DCP	33
Opryskiwanie upraw opryskiwaczem - ciągnikowym (nie dotyczy szkółek)	OPR-UC	46	HA	GODZ OPR	31
Opryskiwanie upraw opryskiwaczem - ciągnikowym (nie dotyczy szkółek)	OPR-UC	46	HA	OPR-UC	31
14. Przygotowanie gleby					
Niwelowanie terenu	NIW-UG	53	HA	NIW-UG	34
Orka pełna na głębokość do 50 cm	ORKA-5UC	86	HA	ORKA-5UC	48
Orka pełna na głębokość do 30 cm	ORKA-3UC	85	HA	ORKA-3UC	48
Orka pełna	ORKA-UG	50	HA	ORKA-UG	34
Poprawianie talerzy - w poprawkach	POP-TAL	63	TSZT	POP-TAL	36
Przekopanie gleby na pasach w miejscu sadzenia	PRZ-PAS	64	KMTR	PRZ-PAS	37
Przekopanie gleby na placówkach o średnicy 1,2m	PRZ-PL12	66	TSZT	PRZ-PL12	38
Przekopanie gleby na placówkach o wymiarach 2,2mx2,2m	PRZ-PL2.2	67	TSZT	PRZ-PL2.2	38
Przekopanie gleby na talerzach w miejscu sadzenia	PRZ-TALSA	65	TSZT	PRZ-TALSA	38
Przygotowanie gleby w talerze, wałem WUP zawieszonym na ciągniku rolniczym, pod okapem pod podsadzenia i podszyty	WAŁ-WUP2P	99	TSZT	WAŁ-WUP2P	55
Przygotowanie gleby frezem w pasy	WYK-FRECZ	79	KMTR	WYK-FRECZ	44
Przygotowanie gleby pługiem aktywnym bez pogłębienia	WYK-FREZ2	83	KMTR	WYK-FREZ2	46
Przygotowanie gleby pługiem aktywnym z pogłębiaczem	WYK-FREZ	82	KMTR	WYK-FREZ	46
Przygotowanie gleby pługofrezarką	WYK WAŁK	84	KMTR	WYK WAŁK	47
Przygotowanie gleby pod odnowienia naturalne wałem Krokowskiego	WAŁ KROK	80	HA	WAŁ KROK	45
Przygotowanie gleby pogłębiaczem bez orki na pow. do 0,50 ha (np. gniazda)	PGL-POGL5	90	KMTR	PGL-POGL5	49
Przygotowanie gleby pogłębiaczem bez orki na powierzchni pow. 0,50 ha	PGL-POGL	89	KMTR	PGL-POGL	49
Przygotowanie gleby przy użyciu wału trójzębnego	GLEB-WT	100	KMTR	GLEB-WT	56
Przygotowanie powierzchni pod odnowienie naturalne broną talerzową	NAT-WPGBT	81	HA	NAT-WPGBT	45
Spulchnianie gleby glebogryzarką zmechanizowaną	SPUL-GZ	91	HA	SPUL-GZ	50
Spulchnianie gleby pogłębiaczem	SPUL-UC	87	HA	SPUL-UC	48

opis	czynność rozliczeniowa	numer OSTWPL	jednostka miary	czynność wycena	strona
Spulchnianie gleby w bruzdach pogłębiaczem	SPUL-BC	88	KMTR	SPUL-BC	48
Wałowanie - szerokość wału do 4 mb	WAŁ-UG	52	HA	WAŁ-UG	34
Wałowanie pełnej orki	WAŁ-UC	96	HA	WAŁ-UC	53
Włókowanie - szerokość włóki do 5 mb	WŁÓKA-UG	51	HA	WŁÓKA-UG	34
Wykonanie dołków ciągnikowym świdrem glebowym	WYK-DOL-C	94	TSZT	GODZ WDC	52
Wykonanie dołków ciągnikowym świdrem glebowym	WYK-DOL-C	94	TSZT	WYK-DOL-C	52
Wykonanie dołków o wymiarach 40 x 40 x 40 cm w glebie bez zdartej pokrywy	WYK-DOŁRM	71	TSZT	WYK-DOŁRM	41
Wykonanie dołków pod sadzonki świdrem ręcznym z napędem spalinowym.	WYK-DOŁŚS	93	TSZT	WYK-DOŁŚS	51
Wykonanie dołków świdrem ręcznym z napędem spalinowym (z pomocnikiem).	WYK-DOŁŚW	92	TSZT	WYK-DOŁŚW	51
Wykonanie kopczyków	WYK KOPC	68	TSZT	GODZ GLE	39
Wykonanie kopczyków	WYK KOPC	68	TSZT	WYK-KOPRD	39
Wykonanie kopczyków	WYK KOPC	68	TSZT	WYK-KOPRM	39
Wykonanie placówek wywyższonych	WYK-PLWY	69	TSZT	GODZ GLE	40
Wykonanie placówek wywyższonych	WYK-PLWY	69	TSZT	WYK-PLWY1	40
Wykonanie placówek wywyższonych	WYK-PLWY	69	TSZT	WYK-PLWY2	40
Wykonanie rabatowałków pługiem specjalistycznym 1-odkładnicowym	WYK-RAB1	97	KMTR	WYK-RA0B1	53
Wykonanie rabatowałków pługiem specjalistycznym 1-odkładnicowym	WYK-RAB1	97	KMTR	WYK-RA0L1	53
Wykonanie rabatowałków pługiem specjalistycznym 1-odkładnicowym	WYK-RAB1	97	KMTR	WYK-RA2B1	53
Wykonanie rabatowałków pługiem specjalistycznym 1-odkładnicowym	WYK-RAB1	97	KMTR	WYK-RA2L1	53
Wykonanie rabatowałków pługiem specjalistycznym 1-odkładnicowym	WYK-RAB1	97	KMTR	WYK-RA4B1	53
Wykonanie rabatowałków pługiem specjalistycznym 1-odkładnicowym	WYK-RAB1	97	KMTR	WYK-RA4L1	53
Wykonanie rabatowałków pługiem specjalistycznym 1-odkładnicowym	WYK-RAB1	97	KMTR	WYK>RA4B1	53
Wykonanie rabatowałków pługiem specjalistycznym 1-odkładnicowym	WYK-RAB1	97	KMTR	WYK>RA4L1	53
Wykonanie rabatowałków pługiem specjalistycznym 2-odkładnicowym	WYK-RAB2	98	KMTR	WYK-RA0B2	53
Wykonanie rabatowałków pługiem specjalistycznym 2-odkładnicowym	WYK-RAB2	98	KMTR	WYK-RA0L2	53
Wykonanie rabatowałków pługiem specjalistycznym 2-odkładnicowym	WYK-RAB2	98	KMTR	WYK-RA2B2	53
Wykonanie rabatowałków pługiem specjalistycznym 2-odkładnicowym	WYK-RAB2	98	KMTR	WYK-RA2L2	53
Wykonanie rabatowałków pługiem specjalistycznym 2-odkładnicowym	WYK-RAB2	98	KMTR	WYK-RA4B2	53
Wykonanie rabatowałków pługiem specjalistycznym 2-odkładnicowym	WYK-RAB2	98	KMTR	WYK-RA4L2	53
Wykonanie rabatowałków pługiem specjalistycznym 2-odkładnicowym	WYK-RAB2	98	KMTR	WYK>RA4B2	53

opis	czynność rozliczeniowa	numer OSTWPL	jednostka miary	czynność wycena	strona
Wykonanie rabatowałków pługiem specjalistycznym 2-odkładnicowym	WYK-RAB2	98	KMTR	WYK>RA4L2	53
Wykonanie rabatowałków	WYK-RABAT	70	KMTR	WYK-RABAT	40
Wyorywanie bruzd pługiem leśnym na pow. do 0,50 ha	WYK-PA5CZ	73	KMTR	WYK-PA5CZ	42
Wyorywanie bruzd pługiem leśnym na powierzchni pow. 0,50 ha	WYK-PASCZ	72	KMTR	WYK-PASCZ	42
Wyorywanie bruzd pługiem leśnym pod okapem	WYK-PASCP	74	KMTR	WYK-PASCP	42
Wyorywanie bruzd pługiem leśnym z pogłębiaczem na pow. do 0,5 ha	WYK-P5GCP	78	KMTR	WYK-P5GCP	43
Wyorywanie bruzd pługiem leśnym z pogłębiaczem na powierzchni pow. 0,5 ha	WYK-POGCZ	77	KMTR	WYK-POGCZ	43
Wyorywanie bruzd pługiem leśnym z wywyższeniem dna bruzdy na pow. do 0,5 ha	WYK-P5WA	76	KMTR	WYK-P5WA	42
Wyorywanie bruzd pługiem leśnym z wywyższeniem dna bruzdy na powierzchni powyżej 0,50 ha	WYK-PWA	75	KMTR	WYK-PWA	42
Wyrównywanie powierzchni włóką	WYRW-C	95	HA	WYRW-C	52
Zdarcie pokrywy na pasach – prace ręczne	WYK-PASR	54	KMTR	WYK-PASR	35
Zdarcie pokrywy na placówkach o średnicy 1,2 m	WYK-PL12	60	TSZT	WYK-PL12	36
Zdarcie pokrywy na placówkach o wymiarach 2,2mx2,2m	WYK-PL2.2	61	TSZT	WYK-PL2.2	36
Zdarcie pokrywy na talerzach 30 cm x 30 cm	WYK-TAL30	57	TSZT	WYK-TAL30	36
Zdarcie pokrywy na talerzach 40 cm x 40 cm	WYK-TAL40	58	TSZT	WYK-TAL40	36
Zdarcie pokrywy na talerzach 60 cm x 60 cm	WYK-TAL60	59	TSZT	WYK-TAL60	36
Zdarcie pokrywy na talerzach pod okapem drzewostanu o wymiarach 40 cm x 40 cm	WYK-TALOK	62	TSZT	WYK-TALOK	36
Zdarcie pokrywy pasami – sprzężajem konnym pod okapem drzewostanu	WYK-PASKO	56	KMTR	WYK-PASKO	35
Zdarcie pokrywy pasami – sprzężajem konnym	WYK-PASK	55	KMTR	WYK-PASK	35
15. Wykopy ziemne					
Wykopy ziemne o różnych przekrojach	KOP-ROW	101	M3	KOP-ROW	56
16.Sadzenie					
Sadzenie 1-latek z odkrytym systemem korzeniowym	SADZ 1R	102	TSZT	SADZ-1D	57
Sadzenie 1-latek z odkrytym systemem korzeniowym	SADZ 1R	102	TSZT	SADZ-1KP	57
Sadzenie 1-latek z odkrytym systemem korzeniowym	SADZ 1R	102	TSZT	SADZ-1KR	57
Sadzenie 1-latek z odkrytym systemem korzeniowym	SADZ 1R	102	TSZT	SADZ-1M	57
Sadzenie jednolatek i wielolatek sadzarką	SADZ SADZ	104	TSZT	SADZ-BC	60
Sadzenie jednolatek i wielolatek sadzarką	SADZ SADZ	104	TSZT	SADZ-C	60
Sadzenie jednolatek i wielolatek sadzarką	SADZ SADZ	104	TSZT	SADZ-OC	60
Sadzenie jednolatek i wielolatek sadzarką	SADZ SADZ	104	TSZT	SADZA-POM	60
Sadzenie jednolatek i wielolatek w poprawkach i uzupełnieniach	SADZ POP	105	TSZT	POPR-1KP	61

opis	czynność rozliczeniowa	numer OSTWPL	jednostka miary	czynność wycena	strona
Sadzenie jednolatek i wielolatek w poprawkach i uzupełnieniach	SADZ POP	105	TSZT	POPR-WM	61
Sadzenie jednolatek i wielolatek w poprawkach i uzupełnieniach	SADZ POP	105	TSZT	POPR-1M	61
Sadzenie sadzonek z zakrytym systemem korzeniowym w poprawkach i uzupełnieniach	POP-BRYŁ	107	TSZT	POP-B<150	63
Sadzenie sadzonek z zakrytym systemem korzeniowym w poprawkach i uzupełnieniach	POP-BRYŁ	107	TSZT	POP-B<300	63
Sadzenie sadzonek z zakrytym systemem korzeniowym w poprawkach i uzupełnieniach	POP-BRYŁ	107	TSZT	POP-B>300	63
Sadzenie sadzonek z zakrytym systemem korzeniowym w poprawkach i uzupełnieniach	POP-BRYŁ	107	TSZT	POP-WBŚ	63
Sadzenie sadzonek z zakrytym systemem korzeniowym w poprawkach i uzupełnieniach	POP-BRYŁ	107	TSZT	POPR-WB	63
Sadzenie sadzonek z zakrytym systemem korzeniowym	SAD-BRYŁ	106	TSZT	SAD-1BŚ	63
Sadzenie sadzonek z zakrytym systemem korzeniowym	SAD-BRYŁ	106	TSZT	SAD-B<150	63
Sadzenie sadzonek z zakrytym systemem korzeniowym	SAD-BRYŁ	106	TSZT	SAD-B<300	63
Sadzenie sadzonek z zakrytym systemem korzeniowym	SAD-BRYŁ	106	TSZT	SAD-B>300	63
Sadzenie sadzonek z zakrytym systemem korzeniowym	SAD-BRYŁ	106	TSZT	SAD-WBŚ	63
Sadzenie sadzonek z zakrytym systemem korzeniowym	SAD-BRYŁ	106	TSZT	SADZ-WB	63
Sadzenie wielolatek drzewek ukorzenionych w dołki uprzednio wykonane	SADZ-W	109	TSZT	SADZ-W	64
Sadzenie wielolatek drzewek ukorzenionych w dołki, wraz z wykopaniem dołków	SADZ-W+D	108	TSZT	SADZ-W+D	64
Sadzenie wielolatek w dołki uprzednio wykonane	SADZ-WUD	110	TSZT	SADZ-WUD	64
Sadzenie wielolatek z odkrytym systemem korzeniowym	SADZ WIEL	103	TSZT	SADZ-WM	59
17. Dowóz sadzonek					
Dowóz sadzonek	DOW-SADZ	111	TSZT	DOW-SADZ	66
Dowóz sadzonek	DOW-SADZ	111	TSZT	DOŁ-1I	66
Dowóz sadzonek	DOW-SADZ	111	TSZT	DOŁ-1L	66
Dowóz sadzonek	DOW-SADZ	111	TSZT	DOŁ-2I	66
Dowóz sadzonek	DOW-SADZ	111	TSZT	DOŁ-2L	66
Dowóz sadzonek	DOW-SADZ	111	TSZT	DOŁ-4I	66
Dowóz sadzonek	DOW-SADZ	111	TSZT	DOŁ-4L	66
Dowóz sadzonek	DOW-SADZ	111	TSZT	DOŁ-WIEL	66
Dowóz sadzonek	DOW-SADZ	111	TSZT	ZAŁ-1IL	66
Dowóz sadzonek	DOW-SADZ	111	TSZT	ZAŁ-1IP	66
Dowóz sadzonek	DOW-SADZ	111	TSZT	ZAŁ-1LL	66
Dowóz sadzonek	DOW-SADZ	111	TSZT	ZAŁ-1LP	66
Dowóz sadzonek	DOW-SADZ	111	TSZT	ZAŁ-2IL	66
Dowóz sadzonek	DOW-SADZ	111	TSZT	ZAŁ-2IP	66

opis	czynność rozliczeniowa	numer OSTWPL	jednostka miary	czynność wycena	strona
Dowóz sadzonek	DOW-SADZ	111	TSZT	ZAŁ-2LL	66
Dowóz sadzonek	DOW-SADZ	111	TSZT	ZAŁ-2LP	66
Dowóz sadzonek	DOW-SADZ	111	TSZT	ZAŁ-4IL	66
Dowóz sadzonek	DOW-SADZ	111	TSZT	ZAŁ-4LL	66
Dowóz sadzonek	DOW-SADZ	111	TSZT	ZAŁ-WIEL	66
18. Siew					
Siew ciągły, przerywany lub kupkowy	SIEW-RCP	112	KMTR	GODZ-RCP	67
Siew ciągły, przerywany lub kupkowy	SIEW-RCP	112	KMTR	SIEW-RCP	67
Siew kupkowy dębu	SIEW-KDB	113	KMTR	SIEW-KDB	68
Siew nasion So w uprawach przy użyciu siewnika z pługiem LPZ	SIEW-ME	115	KMTR	SIEW-ME	70
Wysiew nasion siewnikiem Sobańskiego wraz z wyoraniem bruzd	ORKA-SOB	114	KMTR	GODZ-SOB	69
Wysiew nasion siewnikiem Sobańskiego wraz z wyoraniem bruzd	ORKA-SOB	114	KMTR	WYK-PA5CZ	69
Wysiew nasion siewnikiem Sobańskiego wraz z wyoraniem bruzd	ORKA-SOB	114	KMTR	WYK-PASCZ	69
19. Pielęgnowanie lasu					
Chemiczne niszczenie chwastów opryskiwaczem ręcznym	OPR-CHWAS	126	HA	GODZ CHW	75
Chemiczne niszczenie chwastów opryskiwaczem ręcznym	OPR-CHWAS	126	HA	OPR-CHWAS	75
Czyszczenia późne	CP-W	132	HA	CP<05D<40	79
Czyszczenia późne	CP-W	132	HA	CP<05D>41	79
Czyszczenia późne	CP-W	132	HA	CP>05D<40	79
Czyszczenia późne	CP-W	132	HA	CP>05D>41	79
Czyszczenia późne	CP-W	132	HA	CP>30D<40	79
Czyszczenia późne	CP-W	132	HA	CP>30D>41	79
Czyszczenia późne	CP-W	132	HA	CP>50D<40	79
Czyszczenia późne	CP-W	132	HA	CP>50D>41	79
Czyszczenia późne	CP-W	132	HA	CP>75D<40	79
Czyszczenia późne	CP-W	132	HA	CP>75D>41	79
Czyszczenia późne	CP-W	132	HA	CZ<05S<40	79
Czyszczenia późne	CP-W	132	HA	CZ<05S>41	79
Czyszczenia późne	CP-W	132	HA	CZ>05S<40	79
Czyszczenia późne	CP-W	132	HA	CZ>05S>41	79
Czyszczenia późne	CP-W	132	HA	CZ>30S<40	79
Czyszczenia późne	CP-W	132	HA	CZ>30S>41	79
Czyszczenia późne	CP-W	132	HA	CZ>50S<40	79
Czyszczenia późne	CP-W	132	HA	CZ>50S>41	79
Czyszczenia późne	CP-W	132	HA	CZ>75S<40	79
Czyszczenia późne	CP-W	132	HA	CZ>75S>41	79
Czyszczenia wczesne	CW-W	128	HA	CW<05D<40	77
Czyszczenia wczesne	CW-W	128	HA	CW<05D>41	77

opis	czynność rozliczeniowa	numer OSTWPL	jednostka miary	czynność wycena	strona
Czyszczenia wczesne	CW-W	128	HA	CW>05D<40	77
Czyszczenia wczesne	CW-W	128	HA	CW>05D>41	77
Czyszczenia wczesne	CW-W	128	HA	CW>30D<40	77
Czyszczenia wczesne	CW-W	128	HA	CW>30D>41	77
Czyszczenia wczesne	CW-W	128	HA	CW>50D<40	77
Czyszczenia wczesne	CW-W	128	HA	CW>50D>41	77
Czyszczenia wczesne	CW-W	128	HA	CW>75D<40	77
Czyszczenia wczesne	CW-W	128	HA	CW>75D>41	77
Czyszczenia wczesne	CW-W	128	HA	CZ<05S<40	77
Czyszczenia wczesne	CW-W	128	HA	CZ<05S>41	77
Czyszczenia wczesne	CW-W	128	HA	CZ>05S<40	77
Czyszczenia wczesne	CW-W	128	HA	CZ>05S>41	77
Czyszczenia wczesne	CW-W	128	HA	CZ>30S<40	77
Czyszczenia wczesne	CW-W	128	HA	CZ>30S>41	77
Czyszczenia wczesne	CW-W	128	HA	CZ>50S<40	77
Czyszczenia wczesne	CW-W	128	HA	CZ>50S>41	77
Czyszczenia wczesne	CW-W	128	HA	CZ>75S<40	77
Czyszczenia wczesne	CW-W	128	HA	CZ>75S>41	77
Pielęgnowanie drzewek w zadrzewieniach	FORM-ZAD	131	TSZT	FORM-ZAD	78
Pielęgnowanie międzyrzędów (przejazdy co drugi rząd)	PIEL-C	118	HA	PIEL-C	72
Pielęgnowanie międzyrzędów (przejazdy każdym rzędem)	PIEL-CKR	119	HA	PIEL-CKR	72
Podkrzesywanie drzew dorodnych	PODK DOR	116	TSZT	PODK4-6DO	70
Podkrzesywanie drzew dorodnych	PODK DOR	116	TSZT	PODK<4DOR	70
Podkrzesywanie drzew dorodnych	PODK DOR	116	TSZT	PODK<6DOR	70
Podkrzesywanie i formowanie drzewek na uprawach	PODK-FORM	129	TSZT	PODK-FORM	78
Podkrzesywanie i formowanie drzewek topoli	PODK-TOP	117	TSZT	PODK-3TOP	71
Podkrzesywanie i formowanie drzewek topoli	PODK-TOP	117	TSZT	PODK-5TOP	71
Podkrzesywanie i formowanie drzewek topoli	PODK-TOP	117	TSZT	PODK-8TOP	71
Podkrzesywanie i formowanie drzewek topoli	PODK-TOP	117	TSZT	PODK>8TOP	71
Przycinanie Db na bezpieńkę	PRZYC-DB	130	TSZT	PRZYC-DB	78
Wydeptywanie chwastów wokół sadzonek	WYDEPT	127	HA	WYDEPT	76
Wykaszanie chwastów w uprawach i usuwanie zbędnych nalotów – stopień trudności I i II	KOSZ UA	123	HA	KOSZ UA	74
Wykaszanie chwastów w uprawach i usuwanie zbędnych nalotów – stopień trudności III i IV	KOSZ UB	124	HA	KOSZ UB	74
Wykaszanie chwastów w uprawach i usuwanie zbędnych nalotów – stopień trudności V i VI	KOSZ UC	125	HA	KOSZ UC	74
Zmotyczenie pokrywy wokół drzewek (plantacje)	MOT-PLANT	122	TSZT	MOT-PLANT	72
Zniszczenie chwastów (zmotyczenie) wokół sadzonek na pasach	MOT-PAS	120	KMTR	MOT-PAS	72
Zniszczenie chwastów (zmotyczenie) wokół sadzonek na talerzach	MOT-TAL	121	TSZT	MOT-TAL	72

opis	czynność rozliczeniowa	numer OSTWPL	jednostka miary	czynność wycena	strona
20. Ochrona przed zwierzyną					
Demontaż (likwidacja) ogrodzeń	GRODZ-DEM	150	HM	GODZ DSIA	98
Demontaż (likwidacja) ogrodzeń	GRODZ-DEM	150	HM	GRODZ-DEM	98
Grodzenie upraw metodą szymiszowską	GRODZ-SZY	149	HM	GRODZ-SZY	95
Grodzenie upraw przed zwierzyną siatką rozbiórkową w warunkach górskich	GRODZ-SRG	146	HM	GODZ RSIG	87
Grodzenie upraw przed zwierzyną siatką rozbiórkową w warunkach górskich	GRODZ-SRG	146	HM	GRODZ-SRG	87
Grodzenie upraw przed zwierzyną siatką rozbiórkową	GRODZ-SRN	145	HM	GODZ RSIA	87
Grodzenie upraw przed zwierzyną siatką rozbiórkową	GRODZ-SRN	145	HM	GRODZ-SRN	87
Grodzenie upraw przed zwierzyną siatką w warunkach górskich z materiałów Wykonawcy	GRODZGZUL	148	HM	GRODZGZUL	91
Grodzenie upraw przed zwierzyną siatką w warunkach górskich	GRODZ-SG	144	HM	GODZ SIAG	87
Grodzenie upraw przed zwierzyną siatką w warunkach górskich	GRODZ-SG	144	HM	GRODZ-SG	87
Grodzenie upraw przed zwierzyną siatką z materiałów Wykonawcy	GRODZ-ZUL	147	HM	GRODZ-ZUL	91
Grodzenie upraw przed zwierzyną siatką	GRODZ-SN	143	HM	GODZ SIAT	87
Grodzenie upraw przed zwierzyną siatką	GRODZ-SN	143	HM	GRODZ-SN	87
Indywidualne zabezpieczanie siatką	ZAB SIAT	142	TSZT	GODZ IZS	86
Indywidualne zabezpieczanie siatką	ZAB SIAT	142	TSZT	ZAB SIAT	86
Naprawa (konserwacja) ogrodzeń upraw leśnych	K GRODZEŃ	151	H	GODZ KGR	99
Naprawa (konserwacja) ogrodzeń upraw leśnych	K GRODZEŃ	151	H	K GRODZEŃ	99
Przybicie okorowanych żerdzi w jednym rzędzie	PRZYB-1ŻU	152	HM	GODZ ZER	100
Przybicie okorowanych żerdzi w jednym rzędzie	PRZYB-1ŻU	152	HM	PRZYB-1ŻU	100
Wykładanie drzew zgryzowych	DRZ-ZGRYZ	153	SZT	DRZ-ZGRYZ	101
Zabezpieczanie drzewek przed spałowaniem osłonkami	ZAB-OSŁON	139	TSZT	GODZ OSŁ	83
Zabezpieczanie drzewek przed spałowaniem osłonkami	ZAB-OSŁON	139	TSZT	WYK PALIK	83
Zabezpieczanie drzewek przed spałowaniem osłonkami	ZAB-OSŁON	139	TSZT	ZAB-OSŁON	83
Zabezpieczanie sadzonek przed zgryzaniem osłonkami	ZAB-OSLZG	138	TSZT	GODZ OSŁ	83
Zabezpieczanie sadzonek przed zgryzaniem osłonkami	ZAB-OSLZG	138	TSZT	WYK PALIK	83
Zabezpieczanie sadzonek przed zgryzaniem osłonkami	ZAB-OSLZG	138	TSZT	ZAB-OSLZG	83
Zabezpieczenie drzewek przed zwierzyną palikami	ZAB-UPAL	141	TSZT	GODZ UPAL	85
Zabezpieczenie drzewek przed zwierzyną palikami	ZAB-UPAL	141	TSZT	WYK PALIK	85
Zabezpieczenie drzewek przed zwierzyną palikami	ZAB-UPAL	141	TSZT	ZAB-UPAL1	85
Zabezpieczenie drzewek przed zwierzyną palikami	ZAB-UPAL	141	TSZT	ZAB-UPAL2	85

opis	czynność rozliczeniowa	numer OSTWPL	jednostka miary	czynność wycena	strona
Zabezpieczenie drzewek przed zwierzyną palikami	ZAB-UPAL	141	TSZT	ZAB-UPAL3	85
Zabezpieczenie młodników przed spałowaniem przez rysakowanie	ZAB-RYS	137	TSZT	ZAB-RYS	83
Zabezpieczenie młodników przed spałowaniem przy użyciu repelentów w warunkach górskich	ZAB-MCHRG	136	TSZT	GODZ SPA	82
Zabezpieczenie młodników przed spałowaniem przy użyciu repelentów w warunkach górskich	ZAB-MCHRG	136	TSZT	ZAB-MCHRG	82
Zabezpieczenie młodników przed spałowaniem przy użyciu repelentów	ZAB-MCHRN	135	TSZT	GODZ SPA	82
Zabezpieczenie młodników przed spałowaniem przy użyciu repelentów	ZAB-MCHRN	135	TSZT	ZAB-MCHRN	82
Zabezpieczenie upraw przed zwierzyną przez pakułowanie drzewek	ZAB-UPAK	134	TSZT	ZAB-UPAK	81
Zabezpieczenie upraw przed zwierzyną przy użyciu repelentów	ZAB-REPEL	133	HA	GODZ REP	80
Zabezpieczenie upraw przed zwierzyną przy użyciu repelentów	ZAB-REPEL	133	HA	ZAB-REPEL	80
Zdejmowanie osłonek z drzewek zabezpieczonych przed spałowaniem	ZAB-OSŁZD	140	TSZT	GODZ ZOSŁ	84
Zdejmowanie osłonek z drzewek zabezpieczonych przed spałowaniem	ZAB-OSŁZD	140	TSZT	ZAB-OSŁZD	84
21. Ochrona przed szkodliwymi owadami					
Badanie zapędraczenia gleby - dół o objętości 0,5 m3	SZUK-PĘDR	160	SZT	SZUK-PĘDR	106
Korowanie pniaków w drzewostanach	KOR-PNI	167	HA	KOR-PNI	112
Korowanie pułapek i niszczenie kory	KOR-P	155	M3	GODZ KOR	102
Korowanie pułapek i niszczenie kory	KOR-P	155	M3	KOR-PSO	102
Korowanie pułapek i niszczenie kory	KOR-P	155	M3	KOR-PŚW	102
Monitoring szkodników korzeni - dół o objętości 0,13 m3	SZUK-PEDM	161	SZT	SZUK-PEDM	107
Niszczenie kory po korowaniu pułapek	KOR-NISZ	156	M3	GODZ NKOR	103
Niszczenie kory po korowaniu pułapek	KOR-NISZ	156	M3	KOR-NISZ	103
Ochrona upraw przed szeliniakiem, chemiczne zabezpieczanie sadzonek - moczenie	MO-SSP	159	TSZT	GODZ SZEL	106
Ochrona upraw przed szeliniakiem, chemiczne zabezpieczanie sadzonek - moczenie	MO-SSP	159	TSZT	MO-SSP	106
Próbne poszukiwania owadów w ściole metodą dwóch drzew próbnych	SZUK-OWA2	164	SZT	SZUK-OWA2	110
Próbne poszukiwania owadów w ściółce	SZUK-OWAD	162	SZT	SZUK-OWAD	108
Próbne poszukiwanie owadów w ściole metodą 10 powierzchni	SZUK-10G	163	SZT	SZUK-10G	109
Ręczne korowanie drewna wielkowymiarowego iglastego i niszczenie kory	KOR-DRWI	166	M3	KOR-DRWI	111
Wykładanie lub zdejmowanie pułapek feromonowych na szkodniki wtórne	PUŁF	157	SZT	WYW PF	104
Wykładanie lub zdejmowanie pułapek feromonowych na szkodniki wtórne	PUŁF	157	SZT	ZDJ PF	104
Wykładanie pułapek na ryjkowce - dołki chwytne, wałki itp.	PUŁ-RYJ	158	SZT	GODZ RYJ	105

opis	czynność rozliczeniowa	numer OSTWPL	jednostka miary	czynność wycena	strona
Wykładanie pułapek na ryjkowce - dołki chwytne, wałki itp.	PUŁ-RYJ	158	SZT	PUŁ-RYJ	105
Wykładanie pułapek na szkodniki wtórne	PUŁ-WT	154	SZT	PUŁ-WT	102
Zwalczanie mechaniczne szkodników wtórnych poprzez zrębkowanie	ZW-ZRĘB	165	M3	ZW-ZRĘB	110
22. Ochrona przed grzybami					
Mechaniczne smarowanie pni biopreparatem	SMAR-MECH	169	HA	GODZ SMAR	114
Mechaniczne smarowanie pni biopreparatem	SMAR-MECH	169	HA	SMAR-MECH	114
Smarowanie pni biopreparatem	SMAR-PBIO	168	HA	GODZ PBIO	113
Smarowanie pni biopreparatem	SMAR-PBIO	168	HA	SMAR-PBIO	113
23. Wywieszanie budek i schronów					
Wywieszanie nowych budek lęgowych i schronów dla nietoperzy	ZAW-BUD	170	SZT	ZAW-BUD	115
Wywieszanie nowych budek lęgowych i schronów dla nietoperzy	ZAW-BUD	170	SZT	materiał	115
Naprawa starych budek lęgowych i schronów dla nietoperzy	NAPR-BUD	171	SZT	NAPR-BUD	115
Czyszczenie budek lęgowych i schronów dla nietoperzy	CZYSZ-BUD	172	SZT	CZYSZ-BUD	116
24. Nasiennictwo					
Zbiór szyszek z gospodarczych drzewostanów nasiennych sosnowych	N-ZSGDNSO	173	KG	N-ZSGDNSO	117
Zbiór szyszek z gospodarczych drzewostanów nasiennych świerkowych	N-ZSGDNŚW	174	KG	N-ZSGDNŚW	117
Zbiór szyszek z drzewostanów nasiennych modrzewiowych	N-ZSGDNMD	175	KG	N-ZSGDNMD	117
Zbiór szyszek z drzewostanów nasiennych jodłowych	N-ZSGDNJD	176	KG	N-ZSGDNJD	117
Zbiór szyszek z plantacji nasiennych oraz plantacyjnych upraw nasiennych	N-ZSPLN	177	KG	N-ZSPLN	117
Zbiór szyszek z pozostałych drzewostanów nasiennych	N-ZSGDNPO	178	KG	N-ZSGDNPO	117
Zbiór szyszek z drzewostanów nasiennych sosnowych	N-ZSDNSO	179	KG	N-ZSDNSO	118
Zbiór szyszek z drzewostanów nasiennych świerkowych	N-ZSDNŚW	180	KG	N-ZSDNŚW	118
Zbiór szyszek z drzewostanów nasiennych modrzewiowych	N-ZSDNMD	181	KG	N-ZSDNMD	118
Zbiór szyszek z drzewostanów nasiennych jodłowych	N-ZSDNJD	182	KG	N-ZSDNJD	118
Zbiór szyszek z drzew matecznych sosnowych	N-ZSDMSO	183	KG	N-ZSDMSO	118
Zbiór szyszek z drzew matecznych świerkowych	N-ZSDMŚW	184	KG	N-ZSDMŚW	118
Zbiór szyszek z drzew matecznych modrzewiowych	N-ZSDMMD	185	KG	N-ZSDMMD	118
Zbiór szyszek z drzew matecznych jodłowych	N-ZSDMJD	186	KG	N-ZSDMJD	118
Zbiór szyszek z plantacji nasiennych sosnowych	N-ZSPNSO	187	KG	N-ZSPNSO	118
Zbiór szyszek z plantacji nasiennych świerkowych	N-ZSPNŚW	188	KG	N-ZSPNŚW	118
Zbiór szyszek z plantacji nasiennych modrzewiowych	N-ZSPNMD	189	KG	N-ZSPNMD	118
Zbiór szyszek z plantacji nasiennych jodłowych	N-ZSPNJD	190	KG	N-ZSPNJD	118

opis	czynność rozliczeniowa	numer OSTWPL	jednostka miary	czynność wycena	strona
Zbiór szyszek z plantacyjnej uprawy nasiennej sosnowej	N-ZSPUNSO	191	KG	N-ZSPUNSO	118
Zbiór szyszek z plantacyjnej uprawy nasiennej świerkowej	N-ZSPUNŚW	192	KG	N-ZSPUNŚW	118
Zbiór szyszek z plantacyjnej uprawy nasiennej modrzewiowej	N-ZSPUNMD	193	KG	N-ZSPUNMD	118
Zbiór szyszek z plantacyjnej uprawy nasiennej jodłowej	N-ZSPUNJD	194	KG	N-ZSPUNJD	118
Prognostyczny zbiór szyszek z drzew stojących	ZB-OCENA	195	SZT	ZB-OCENA	118
Zbiór nasion dęba	ZB-NASDB	196	KG	ZB-NASDB	120
Zbiór nasion buka	ZB-NASBK	197	KG	ZB-NASBK	120
Zbiór nasion olszy	ZB-NAS OL	198	KG	ZB-NAS OL	120
Zbiór nasion pozostałych gatunków	ZB-NASP	199	KG	ZB-NASP	120
25. Prace godzinowe					
Prace wykonywane ręcznie	GODZ RH8	200	H	GODZ RH8	121
Prace wykonywane ręcznie	GODZ RH23	201	H	GODZ RH23	121
Prace wykonywane ręcznie z użyciem pilarki	GODZ PILA	202	H	GODZ PILA	121
Prace godzinowe ręczne z urządzeniem	GODZ RU8	203	H	GODZ RU8	121
Prace godzinowe ręczne z urządzeniem	GODZ RU23	204	H	GODZ RU23	121
Prace godzinowe w porze nocnej	GODZNOC	205	H	GODZNOC	121
Prace wykonywane harwesterem	GODZ HH8	206	H	GODZ HH8	121
Prace wykonywane harwesterem	GODZ HH23	207	H	GODZ HH23	121
Prace wykonywane forwarderem	GODZ MF8	208	H	GODZ MF8	121
Prace wykonywane forwarderem	GODZ MF23	209	H	GODZ MF23	121
Prace wykonywane innym sprzętem mechanicznym	GODZ MH8	210	H	GODZ MH8	121
Prace wykonywane innym sprzętem mechanicznym	GODZ MH23	211	H	GODZ MH23	121
Prace wykonywane ciągnikiem z przyczepą samozaładowczą	GODZ MC8	212	H	GODZ MC8	121
Prace wykonywane ciągnikiem z przyczepą samozaładowczą	GODZ MC23	213	H	GODZ MC23	121

Tabela parametrów - załącznik do Opisu standardu technologii wykonawstwa prac leśnych na rok 2027

Nr pozycji OSTWPL	Kod czynności do rozliczenia	Opis parametru	Wartość	Jednostka miary
6	WYK SZLG	Minimalna szerokość odspojenia gruntu		m
6	WYK SZLG	Nachylenie poprzeczne powierzchni szlaku do		%
6	WYK SZLG	Nachylenie podłużne powierzchni szlaku do		%
6	WYK SZLG	Minimalna odległość pomiędzy spływkami		m
7	REM SZLZR	Minimalna odległość pomiędzy spływkami		m
8	WYK SZLN	Minimalna szerokość odspojenia gruntu		m
10	WYK-DYL	Odległość dowozu drewna		km
10	WYK-DYL	Ilość gwoździ		kg/mb dylowanki
10	WYK-DYL	Wymagania techniczne gwoździ		-
10	WYK-DYL	Ilość śrub		kg/mb dylowanki
10	WYK-DYL	Wymagania techniczne śrub		-
10	WYK-DYL	Ilość klamer		kg/mb dylowanki
10	WYK-DYL	Wymagania techniczne klamer		-
11	WYK-DBL	Odległość dowozu drewna		km
11	WYK-DBL	Ilość gwoździ		kg/mb dylowanki
11	WYK-DBL	Wymagania techniczne gwoździ		-
11	WYK-DBL	Ilość śrub		kg/mb dylowanki
11	WYK-DBL	Wymagania techniczne śrub		-
11	WYK-DBL	Ilość klamer		kg/mb dylowanki
11	WYK-DBL	Wymagania techniczne klamer		-
14	PORZ MECH	Maksymalna odległość wywozu pozostałości drzewnych	1,00	km
17	PORZ-ROZD	Maksymalna odległość znoszenia pozostałości drzewnych	500	m
18	PORZ-STOS	Maksymalna odległość wynoszenia pozostałości drzewnych	500	m
25	SPY	Maksymalna odległość spychania karp		m
26	WYC	Maksymalna odległość spychania karp		m
27	WYK	Maksymalna odległość spychania karp		m
28	KARPS	Maksymalna odległość wywozu wykarczowanych pniaków		km
29	KARŚWBP	Maksymalna odległość wywozu wykarczowanych pniaków		km
30	KARŚWZP	Maksymalna odległość wywozu wykarczowanych pniaków		km

Nr pozycji OSTWPL	Kod czynności do rozliczenia	Opis parametru	Wartość	Jednostka miary
32	OBAL-SŚW	Maksymalna odległość usunięcia (zrywki) obalonych drzew		m
33	OBAL-SIG	Maksymalna odległość usunięcia (zrywki) obalonych drzew		m
34	OBAL-SLG	Maksymalna odległość usunięcia (zrywki) obalonych drzew		m
35	OBAL-MŚW	Maksymalna odległość usunięcia (zrywki) obalonych drzew		m
36	OBAL-MIG	Maksymalna odległość usunięcia (zrywki) obalonych drzew		m
37	OBAL-MLG	Maksymalna odległość usunięcia (zrywki) obalonych drzew		m
38	ROZDR-PP	Maksymalna długość pozostałości po rozdrabnianiu	30	cm
39	ROZDR-PDR	Maksymalna długość pozostałości po rozdrabnianiu	30	cm
40	ROZDR-PGL	Maksymalna długość pozostałości po rozdrabnianiu	30	cm
41	ROZME-DRZ	Maksymalna długość pozostałości po rozdrabnianiu	30	cm
42	ROZME-KRZ	Maksymalna długość pozostałości po rozdrabnianiu	30	cm
46	OPR-UC	Maksymalna odległość od miejsca odbioru środka ochrony roślin		km
46	OPR-UC	Maksymalna odległość od miejsca zwrotu opakowań po środku ochrony roślin		km
46	OPR-UC	Maksymalna odległość od punktu poboru wody		km
47	OPR-PSPAL	Maksymalna odległość od miejsca odbioru środka ochrony roślin		km
47	OPR-PSPAL	Maksymalna odległość od miejsca zwrotu opakowań po środku ochrony roślin		km
47	OPR-PSPAL	Maksymalna odległość od punktu poboru wody		km
48	OPR-OCHRO	Maksymalna odległość od miejsca odbioru środka ochrony roślin		km
48	OPR-OCHRO	Maksymalna odległość od miejsca zwrotu opakowań po środku ochrony roślin		km
48	OPR-OCHRO	Maksymalna odległość od punktu poboru wody		km
49	OPR-DCP	Maksymalna odległość od miejsca odbioru środka ochrony roślin		km
49	OPR-DCP	Maksymalna odległość od miejsca zwrotu opakowań po środku ochrony roślin		km
49	OPR-DCP	Maksymalna odległość od punktu poboru wody		km
50	ORKA-UG	Minimalna głębokość pełnej orki	20,00	cm
54	WYK-PASR	Minimalna szerokość pasa	40,00	cm
54	WYK-PASR	Odległość pomiędzy środkami pasów	1,70	m (+/- 10%)
54	WYK-PASR	Minimalna ilość miejsc pomiaru szerokości pasa	10	szt./km

Nr pozycji OSTWPL	Kod czynności do rozliczenia	Opis parametru	Wartość	Jednostka miary
55	WYK-PASK	Odległość pomiędzy środkami pasów	1,70	m (+/- 10%)
56	WYK-PASKO	Odległość pomiędzy środkami pasów	1,70	m (+/- 10%)
65	PRZ-TALSA	Minimalna głębokość przekopania i spulchnienia gleby	25,00	cm
66	PRZ-PL12	Minimalna głębokość przekopania i spulchnienia gleby		cm
67	PRZ-PL2.2	Minimalna głębokość przekopania i spulchnienia gleby		cm
68	WYK KOPC	Więźba (odległości pomiędzy środkami sąsiednich kopczyków)		m (+/- 10%)
68	WYK KOPC	Wymiary kopczyków		cm
69	WYK-PLWY	Więźba (odległości pomiędzy środkami sąsiednich placówek)		m (+/- 10%)
70	WYK-RABAT	Odległość pomiędzy środkami rabatowałków		m (+/- 20%)
70	WYK-RABAT	Minimalna wysokość rabatowałka		cm
70	WYK-RABAT	Minimalna szerokość u podstawy rabatowałka		cm
71	WYK-DOŁRM	Więźba (odległości pomiędzy środkami sąsiednich dołków)		m (+/- 10%)
72	WYK-PASCZ	Odległość pomiędzy środkami bruzd	1,70	m (+/- 10%)
72	WYK-PASCZ	Minimalna szerokość bruzdy	30	cm
73	WYK-PA5CZ	Odległość pomiędzy środkami bruzd	1,70	m (+/- 10%)
73	WYK-PA5CZ	Minimalna szerokość bruzdy	30	cm
74	WYK-PASCP	Odległość pomiędzy środkami bruzd	1,70	m (+/- 10%)
74	WYK-PASCP	Minimalna szerokość bruzdy	30	cm
75	WYK-PWA	Odległość pomiędzy środkami bruzd		m (+/- 10%)
75	WYK-PWA	Minimalna szerokość bruzdy		cm
75	WYK-PWA	Minimalna wysokość naoranego wałka (wywyższenie dna bruzdy)		cm
76	WYK-P5WA	Odległość pomiędzy środkami bruzd		m (+/- 10%)
76	WYK-P5WA	Minimalna szerokość bruzdy		cm
76	WYK-P5WA	Minimalna wysokość naoranego wałka (wywyższenie dna bruzdy)		cm
77	WYK-POGCZ	Odległość pomiędzy środkami bruzd	1,70	m (+/- 10%)
77	WYK-POGCZ	Minimalna szerokość bruzdy	30	cm
78	WYK-P5GCP	Odległość pomiędzy środkami bruzd	1,70	m (+/- 10%)
78	WYK-P5GCP	Minimalna szerokość bruzdy	30	cm
79	WYK-FRECZ	Odległość pomiędzy środkami pasów	1,70	m (+/- 10%)
79	WYK-FRECZ	Minimalna szerokość pasa	30	cm
79	WYK-FRECZ	Minimalna głębokość spulchnienia gleby na pasach	20	cm
80	WAŁ KROK	Szerokość pasa		cm (+/- 10%)

Nr pozycji OSTWPL	Kod czynności do rozliczenia	Opis parametru	Wartość	Jednostka miary
80	WAŁ KROK	Długość robocza pasa		m (+/- 10%)
80	WAŁ KROK	Rozstaw pasów		m (+/- 10%)
81	NAT-WPGBT	Szerokość pasa	40 lub 60 (zależna od typu brony)	cm (+/- 10%)
81	NAT-WPGBT	Długość robocza pasa	5882	m (+/- 10%)
81	NAT-WPGBT	Rozstaw pasów	1,70	m (+/- 10%)
82	WYK-FREZ	Odległość pomiędzy środkami pasów	1,70	m (+/- 10%)
82	WYK-FREZ	Minimalna szerokość pasów	30	cm
82	WYK-FREZ	Minimalna głębokość spulchnienia pasów	25	cm
83	WYK-FREZ2	Odległość pomiędzy środkami pasów		m (+/- 10%)
83	WYK-FREZ2	Minimalna szerokość pasów		cm
84	WYK WAŁK	Odległość pomiędzy środkami wałków		m (+/- 10%)
84	WYK WAŁK	Minimalna wysokość wałka		cm
87	SPUL-UC	Minimalna głębokość spulchnienia gleby	40	cm
88	SPUL-BC	Minimalna głębokość spulchnienia gleby	25	cm
89	PGL-POGL	Minimalna głębokość spulchnienia gleby		cm
89	PGL-POGL	Odległość pomiędzy środkami pasów pogłębienia		m (+/- 10%)
90	PGL-POGL5	Minimalna głębokość spulchnienia gleby		cm
90	PGL-POGL5	Odległość pomiędzy środkami pasów pogłębienia		m (+/- 10%)
91	SPUL-GZ	Minimalna głębokość spulchnienia gleby		cm
92	WYK-DOŁŚW	Więźba (odległości pomiędzy środkami sąsiednich dołków)		m (+/- 10%)
92	WYK-DOŁŚW	Minimalne wymiary dołków (głębokość/średnica)		cm
93	WYK-DOŁŚS	Więźba (odległości pomiędzy środkami sąsiednich dołków)		m (+/- 10%)
93	WYK-DOŁŚS	Minimalne wymiary dołków (głębokość/średnica)		cm
94	WYK-DOL-C	Więźba (odległości pomiędzy środkami sąsiednich dołków)		m (+/- 10%)
94	WYK-DOL-C	Minimalne wymiary dołków (głębokość/średnica)		cm
97	WYK-RAB1	Odległość pomiędzy środkami rabatowałków		m (+/- 20%)
97	WYK-RAB1	Minimalne rozmiary rabatowałków (wysokość/szerokość)		cm

Nr pozycji OSTWPL	Kod czynności do rozliczenia	Opis parametru	Wartość	Jednostka miary
98	WYK-RAB2	Odległość pomiędzy środkami rabatowałków		m (+/- 20%)
98	WYK-RAB2	Minimalne rozmiary rabatowałków (wysokość/szerokość)		cm
99	WAŁ-WUP2P	Ilość talerzy		tszt/ha (+/- 10%),
99	WAŁ-WUP2P	Odległości między sąsiadującymi rzędami talerzy		m (+/- 5%)
100	GLEB-WT	Odstęp między placówkami		m (+/- 10%)
100	GLEB-WT	Rozstaw pasów placówek		m (+/- 10%)
102	SADZ 1R	Wymagane narzędzia ręczne	Kostur	-
102	SADZ 1R	Sposób przygotowania gleby	oczyszczenie terenu z kamieni, starych gałęzi i chwastów	-
103	SADZ WIEL	Wymagane narzędzia ręczne	Szpadel, motyka	-
103	SADZ WIEL	Sposób przygotowania gleby	oczyszczenie terenu z kamieni, starych gałęzi i chwastów	-
104	SADZ SADZ	Sposób przygotowania gleby	Brak	-
105	SADZ POP	Wymagane narzędzia ręczne	Kostur, szpadel, motyka	-
105	SADZ POP	Sposób przygotowania gleby	oczyszczenie terenu z kamieni, starych gałęzi i chwastów	-
106	SAD-BRYŁ	Wymiary bryłki	Bryłka 150 cm3 – śr. górna 42 mm śr. dolna 19 mm wysokość 180 mm; bryłki 300 cm3 - śr. górna 50 mm śr. dolna 25 mm wysokość 180 mm	cm

Nr pozycji OSTWPL	Kod czynności do rozliczenia	Opis parametru	Wartość	Jednostka miary
106	SAD-BRYŁ	Sposób przygotowania gleby	oczyszczenie terenu z kamieni, starych gałęzi i chwastów	-
107	POP-BRYŁ	Wymiary bryłki	Bryłka 150 cm3 – śr. górna 42 mm śr. dolna 19 mm wysokość 180 mm; bryłki 300 cm3 - śr. górna 50 mm śr. dolna 25 mm wysokość 180 mm	cm
107	POP-BRYŁ	Sposób przygotowania gleby	oczyszczenie terenu z kamieni, starych gałęzi i chwastów	-
111	DOW-SADZ	Maksymalna odległość transportu sadzonek	100	km
112	SIEW-RCP	Maksymalna odległość transportu nasion i zaprawy	80	km
113	SIEW-KDB	Odległość pomiędzy kupkami żołędzi		cm
113	SIEW-KDB	Maksymalna odległość transportu nasion		km
114	ORKA-SOB	Odległość pomiędzy środkami bruzd		m (+/- 10%)
115	SIEW-ME	Odległość pomiędzy środkami bruzd	1,70	m (+/- 10%)
126	OPR-CHWAS	Maksymalna odległość od miejsca odbioru środka ochrony roślin		km
126	OPR-CHWAS	Maksymalna odległość od miejsca zwrotu opakowań po środku ochrony roślin		km
126	OPR-CHWAS	Maksymalna odległość od punktu poboru wody		km
133	ZAB-REPEL	So – opis sposobu zabezpieczenia	wg. instrukcji na etykiecie śor	-
133	ZAB-REPEL	Pozostałe gatunki iglaste – opis sposobu zabezpieczenia	wg. instrukcji na etykiecie śor	-
133	ZAB-REPEL	Gatunki liściaste – opis sposobu zabezpieczenia	wg. instrukcji na etykiecie śor	-

Nr pozycji OSTWPL	Kod czynności do rozliczenia	Opis parametru	Wartość	Jednostka miary
133	ZAB-REPEL	Maksymalna odległość od miejsca odbioru środka ochrony roślin	30,00	km
133	ZAB-REPEL	Maksymalna odległość od miejsca zwrotu opakowań po środku ochrony roślin	30,00	km
133	ZAB-REPEL	Maksymalna odległość od punktu poboru wody	30,00	km
135	ZAB-MCHRN	Maksymalna odległość od miejsca odbioru środka ochrony roślin		km
135	ZAB-MCHRN	Maksymalna odległość od miejsca zwrotu opakowań po środku ochrony roślin		km
135	ZAB-MCHRN	Maksymalna odległość od punktu poboru wody		km
136	ZAB-MCHRG	Maksymalna odległość od miejsca odbioru środka ochrony roślin		km
136	ZAB-MCHRG	Maksymalna odległość od miejsca zwrotu opakowań po środku ochrony roślin		km
136	ZAB-MCHRG	Maksymalna odległość od punktu poboru wody		km
137	ZAB-RYS	Ilość okółków do zabezpieczenia		szt
138	ZAB-OSLZG	Maksymalna odległość dowozu osłonek		km
138	ZAB-OSLZG	Maksymalna odległość dowozu drewna na paliki		km
138	ZAB-OSLZG	Długość palika		m
138	ZAB-OSLZG	Maksymalna odległość zwiezienia niewykorzystanych materiałów		km
139	ZAB-OSŁON	Maksymalna odległość dowozu osłonek		km
139	ZAB-OSŁON	Maksymalna odległość dowozu drewna na paliki		km
139	ZAB-OSŁON	Długość palika		m
139	ZAB-OSŁON	Maksymalna odległość zwiezienia niewykorzystanych materiałów		km
139	ZAB-OSŁON	Długość palika		cm (+/- 10%)
140	ZAB-OSŁZD	Maksymalna odległość zwiezienia zdjętych osłonek		km
141	ZAB-UPAL	Opis parametrów drewna do przerobu na paliki, które zapewni zamawiający		-
141	ZAB-UPAL	Długość palika		cm (+/- 10%)
141	ZAB-UPAL	Maksymalna odległość dowozu palików		km
141	ZAB-UPAL	Maksymalna odległość zwiezienia niewykorzystanych materiałów		km
142	ZAB SIAT	Ilość słupków wokół drzewek		szt.
142	ZAB SIAT	Wymagania techniczne skobli		-
142	ZAB SIAT	Wymagana ilość skobli		kg/tszt
142	ZAB SIAT	Wymagania techniczne gwoździ		-

Nr pozycji OSTWPL	Kod czynności do rozliczenia	Opis parametru	Wartość	Jednostka miary
142	ZAB SIAT	Wymagana ilość gwoździ		kg/tszt
142	ZAB SIAT	Maksymalna odległość dowozu słupków		km
142	ZAB SIAT	Maksymalna odległość dowozu siatki		km
142	ZAB SIAT	Maksymalna odległość dowozu do magazynu niewykorzystanych materałów		km
143	GRODZ-SN	Maksymalna odległość dowozu siatki grodzeniowej	30,00	km
143	GRODZ-SN	Maksymalna odległość dowozu słupków	30,00	km
143	GRODZ-SN	Odległość między słupkami	4,00	m (+/- 0,50 m),
143	GRODZ-SN	Maksymalna odległość zwiezienia niewykorzystanych materiałów	30,00	km
143	GRODZ-SN	Sposób zabezpieczenia słupka przed zgnilizną	brak	-
143	GRODZ-SN	Opis technologii wykonania nowych słupków	dł. 2,50 m, min. średnica w cieńszym końcu 9 cm, max średnica w cieńszym końcu 25 cm	-
143	GRODZ-SN	Sposób umocowania siatki do pierwszego słupa naciągowego	owinięcie słupa siatką, mocowanie skoblami	-
143	GRODZ-SN	Sposób umocowania siatki do gruntu	opalikowa-nie (kotwy drewniane)	-
143	GRODZ-SN	Sposób umocowania siatki na słupkach pośrednich	skoblami, minimum 4 szt/słupek	-

Nr pozycji OSTWPL	Kod czynności do rozliczenia	Opis parametru	Wartość	Jednostka miary
143	GRODZ-SN	Sposób zabezpieczenia słupków przed wychylaniem	ukośne słupki podporowe zagłębione dołem w podłożu gruntowym i przybite w zaciosie do słupka. Zabez-pieczone przed wychy-laniem muszą być: - słupki naciągowe, - słupki na załama-niach przebiegu ogrodzenia, - słupki narożne zabez-pieczone minimum w dwóch kierun-kach.	-
143	GRODZ-SN	Wymagania techniczne skobli	3x30	-
143	GRODZ-SN	Wymagania techniczne gwoździ	4x100	-
143	GRODZ-SN	Wymagana ilość skobli	0,60	kg/hm
143	GRODZ-SN	Wymagana ilość gwoździ	0,10	kg/hm
143	GRODZ-SN	Wymagana głębokość wkopania słupków	50,00	cm (+/- 10%)
143	GRODZ-SN	Wymagana wysokość grodzenia	2,00	m
143	GRODZ-SN	Minimalna średnica słupka w cieńszym końcu	9,00	cm
143	GRODZ-SN	Maksymalna średnica słupka w cieńszym końcu	25,00	cm
143	GRODZ-SN	Długość słupka	2,50	m
144	GRODZ-SG	Maksymalna odległość dowozu siatki grodzeniowej		km
144	GRODZ-SG	Maksymalna odległość dowozu słupków		km
144	GRODZ-SG	Odległość między słupkami		m (+/- ..... m),
144	GRODZ-SG	Maksymalna odległość zwiezienia niewykorzystanych materiałów		km
144	GRODZ-SG	Sposób zabezpieczenia słupka przed zgnilizną		-
144	GRODZ-SG	Opis technologii wykonania nowych słupków		-
144	GRODZ-SG	Sposób umocowania siatki do pierwszego słupa naciągowego		-

Nr pozycji OSTWPL	Kod czynności do rozliczenia	Opis parametru	Wartość	Jednostka miary
144	GRODZ-SG	Sposób umocowania siatki do gruntu		-
144	GRODZ-SG	Sposób umocowania siatki na słupkach pośrednich		-
144	GRODZ-SG	Sposób zabezpieczenia słupków przed wychylaniem		-
144	GRODZ-SG	Wymagania techniczne skobli		-
144	GRODZ-SG	Wymagania techniczne gwoździ		-
144	GRODZ-SG	Wymagana ilość skobli		kg/hm
144	GRODZ-SG	Wymagana ilość gwoździ		kg/hm
144	GRODZ-SG	Wymagana głębokość wkopania słupków		cm (+/- 10%)
144	GRODZ-SG	Wymagana wysokość grodzenia		m
144	GRODZ-SG	Minimalna średnica słupka w cieńszym końcu		cm
144	GRODZ-SG	Maksymalna średnica słupka w cieńszym końcu		cm
144	GRODZ-SG	Długość słupka		m
145	GRODZ-SRN	Maksymalna odległość dowozu siatki grodzeniowej	30,00	km
145	GRODZ-SRN	Maksymalna odległość dowozu słupków	30,00	km
145	GRODZ-SRN	Odległość między słupkami	4,00	m (+/- 0,50 m),
145	GRODZ-SRN	Maksymalna odległość zwiezienia niewykorzystanych materiałów	30,00	km
145	GRODZ-SRN	Sposób zabezpieczenia słupka przed zgnilizną	brak	-
145	GRODZ-SRN	Opis technologii wykonania nowych słupków	dł. 2,50 m, min. średnica w cieńszym końcu 9 cm, max średnica w cieńszym końcu 25 cm	-
145	GRODZ-SRN	Sposób umocowania siatki do pierwszego słupa naciągowego	owinięcie słupa siatką, mocowanie skoblami	-
145	GRODZ-SRN	Sposób umocowania siatki do gruntu	opalikowa-nie (kotwy drewniane)	-
145	GRODZ-SRN	Sposób umocowania siatki na słupkach pośrednich	skoblami, minimum 4 szt./słupek	-

Nr pozycji OSTWPL	Kod czynności do rozliczenia	Opis parametru	Wartość	Jednostka miary
145	GRODZ-SRN	Sposób zabezpieczenia słupków przed wychylaniem	ukośne słupki podporowe zagłębione dołem w podłożu gruntowym i przybite w zaciosie do słupka. Zabez-pieczone przed wychy-laniem muszą być: - słupki naciągowe, - słupki na załama-niach przebiegu ogrodzenia, - słupki narożne zabez-pieczone minimum w dwóch kierun-kach.	-
145	GRODZ-SRN	Wymagania techniczne skobli	3x30	-
145	GRODZ-SRN	Wymagania techniczne gwoździ	4x100	-
145	GRODZ-SRN	Wymagana ilość skobli	0,60	kg/hm
145	GRODZ-SRN	Wymagana ilość gwoździ	0,10	kg/hm
145	GRODZ-SRN	Wymagana głębokość wkopania słupków	50,00	cm (+/- 10%)
145	GRODZ-SRN	Wymagana wysokość grodzenia	2,00	m
145	GRODZ-SRN	Minimalna średnica słupka w cieńszym końcu	9,00	cm
145	GRODZ-SRN	Maksymalna średnica słupka w cieńszym końcu	25,00	cm
145	GRODZ-SRN	Długość słupka	2,50	m
146	GRODZ-SRG	Maksymalna odległość dowozu siatki grodzeniowej		km
146	GRODZ-SRG	Maksymalna odległość dowozu słupków		km
146	GRODZ-SRG	Odległość między słupkami		m (+/- ..... m),
146	GRODZ-SRG	Maksymalna odległość zwiezienia niewykorzystanych materiałów		km
146	GRODZ-SRG	Sposób zabezpieczenia słupka przed zgnilizną		-
146	GRODZ-SRG	Opis technologii wykonania nowych słupków		-
146	GRODZ-SRG	Sposób umocowania siatki do pierwszego słupa naciągowego		-

Nr pozycji OSTWPL	Kod czynności do rozliczenia	Opis parametru	Wartość	Jednostka miary
146	GRODZ-SRG	Sposób umocowania siatki do gruntu		-
146	GRODZ-SRG	Sposób umocowania siatki na słupkach pośrednich		-
146	GRODZ-SRG	Sposób zabezpieczenia słupków przed wychylaniem		-
146	GRODZ-SRG	Wymagania techniczne skobli		-
146	GRODZ-SRG	Wymagania techniczne gwoździ		-
146	GRODZ-SRG	Wymagania ilość skobli		kg/hm
146	GRODZ-SRG	Wymagania ilość gwoździ		kg/hm
146	GRODZ-SRG	Wymagana głębokość wkopania słupków		cm (+/- 10%)
146	GRODZ-SRG	Wymagana wysokość grodzenia		m
146	GRODZ-SRG	Minimalna średnica słupka w cieńszym końcu		cm
146	GRODZ-SRG	Maksymalna średnica słupka w cieńszym końcu		cm
146	GRODZ-SRG	Długość słupka		m
147	GRODZ-ZUL	Odległość między słupkami		m (+/- ..... m),
147	GRODZ-ZUL	Sposób przygotowania słupków		-
147	GRODZ-ZUL	Sposób zabezpieczenia słupka przed zgnilizną		-
147	GRODZ-ZUL	Sposób umocowania siatki do pierwszego słupa naciągowego		-
147	GRODZ-ZUL	Sposób umocowania siatki do gruntu		-
147	GRODZ-ZUL	Sposób umocowania siatki na słupkach pośrednich		-
147	GRODZ-ZUL	Sposób zabezpieczenia słupków przed wychylaniem		-
147	GRODZ-ZUL	Wymagania techniczne siatki		-
147	GRODZ-ZUL	Wymagania techniczne słupków		-
147	GRODZ-ZUL	Wymagania techniczne skobli		-
147	GRODZ-ZUL	Wymagania techniczne gwoździ		-
147	GRODZ-ZUL	Wymagania ilość skobli		kg/hm
147	GRODZ-ZUL	Wymagania ilość gwoździ		kg/hm
147	GRODZ-ZUL	Wymagana głębokość wkopania słupków		cm (+/- 10%)
147	GRODZ-ZUL	Wymagana wysokość grodzenia		m
147	GRODZ-ZUL	Minimalna średnica słupka w cieńszym końcu		cm
147	GRODZ-ZUL	Maksymalna średnica słupka w cieńszym końcu		cm
147	GRODZ-ZUL	Długość słupka		m
148	GRODZGZUL	Odległość między słupkami		m (+/- ..... m),
148	GRODZGZUL	Sposób przygotowania słupków		-
148	GRODZGZUL	Sposób zabezpieczenia słupka przed zgnilizną		-
148	GRODZGZUL	Sposób umocowania siatki do pierwszego słupa naciągowego		-
148	GRODZGZUL	Sposób umocowania siatki do gruntu		-
148	GRODZGZUL	Sposób umocowania siatki na słupkach pośrednich		-
148	GRODZGZUL	Sposób zabezpieczenia słupków przed wychylaniem		-
148	GRODZGZUL	Wymagania techniczne siatki		-
148	GRODZGZUL	Wymagania techniczne słupków		-

Nr pozycji OSTWPL	Kod czynności do rozliczenia	Opis parametru	Wartość	Jednostka miary
148	GRODZGZUL	Wymagania techniczne skobli		-
148	GRODZGZUL	Wymagania techniczne gwoździ		-
148	GRODZGZUL	Wymagania ilość skobli		kg/hm
148	GRODZGZUL	Wymagania ilość gwoździ		kg/hm
148	GRODZGZUL	Wymagana głębokość wkopania słupków		cm (+/- 10%)
148	GRODZGZUL	Wymagana wysokość grodzenia		m
148	GRODZGZUL	Minimalna średnica słupka w cieńszym końcu		cm
148	GRODZGZUL	Maksymalna średnica słupka w cieńszym końcu		cm
148	GRODZGZUL	Długość słupka		m
149	GRODZ-SZY	Wymiary żerdzi (długość, średnica)		cm (+/- 10%)
149	GRODZ-SZY	Wymiary słupków (długość, średnica ckbk)		cm (+/- 10%)
149	GRODZ-SZY	Wymagana głębokość wkopania słupka		cm (+/- 10%)
149	GRODZ-SZY	Wymagany odstęp pomiędzy wkopanymi słupkami		m (+/- 10%)
149	GRODZ-SZY	Wymagany rozmiar skobli ocynkowanych		mm
149	GRODZ-SZY	Wymagana ilość skobli ocynkowanych		kg/hm
149	GRODZ-SZY	Wymagany rozmiar gwoździ ocynkowanych		mm
149	GRODZ-SZY	Wymagana ilość gwoździ ocynkowanych		kg/hm
150	GRODZ-DEM	Maksymalna odległość przewiezienia odzyskanych materiałów	30,00	km
151	K GRODZEŃ	Maksymalna odległość dowozu siatki grodzeniowej	30,00	km
151	K GRODZEŃ	Sposób zabezpieczenia słupka przed zgnilizną	brak	-
151	K GRODZEŃ	Maksymalna odległość dowozu słupków	30,00	km
151	K GRODZEŃ	Maksymalna odległość dowozu żerdzi		km
151	K GRODZEŃ	Maksymalna odległość zwiezienia zdemontowanych materiałów	30,00	km
151	K GRODZEŃ	Opis technologii wykonania nowych słupków	dł. 2,50 m, min. średnica w cieńszym końcu 9 cm, max średnica w cieńszym końcu 25 cm	-
151	K GRODZEŃ	Sposób przymocowania siatki	skoblami	-
151	K GRODZEŃ	Wymagania techniczne skobli	3x30	-
151	K GRODZEŃ	Wymagania techniczne gwoździ	4x100	-
152	PRZYB-1ŻU	Wymagania techniczne gwoździ		-

Nr pozycji OSTWPL	Kod czynności do rozliczenia	Opis parametru	Wartość	Jednostka miary
152	PRZYB-1ŻU	Maksymalna odległość dowozu żerdzi		km
155	KOR-P	Maksymalna odległość transportu kory do spalenia lub zakopania		km
156	KOR-NISZ	Maksymalna odległość transportu kory do spalenia lub zakopania		km
157	PUŁF	Maksymalna odległość dowozu materiałów (palików, drutu i pułapek feromonowych)		km
157	PUŁF	Maksymalna odległość zwiezienia zdemontowanych pułapek		km
158	PUŁ-RYJ	Maksymalna odległość dowozu materiałów (krążków, chrustu lub wałków)		km
159	MO-SSP	Maksymalna odległość od miejsca odbioru środka ochrony roślin		km
159	MO-SSP	Maksymalna odległość od miejsca zwrotu opakowań po środku ochrony roślin		km
159	MO-SSP	Maksymalna odległość od punkt poboru wody		km
165	ZW-ZRĘB	Udział pozostałości drzewnych (M+S) w stosunku do pozyskanej grubizny		%
166	KOR-DRWI	Maksymalna odległość transportu kory do spalenia lub zakopania		km
168	SMAR-PBIO	Rodzaj preparatu		-
168	SMAR-PBIO	Maksymalna odległość od miejsca odbioru preparatu		km
168	SMAR-PBIO	Maksymalna odległość od miejsca zwrotu opakowań po preparacie		km
168	SMAR-PBIO	Maksymalna odległość od punkt poboru wody		km
169	SMAR-MECH	Rodzaj preparatu		-
169	SMAR-MECH	Maksymalna odległość od miejsca odbioru preparatu		km
169	SMAR-MECH	Maksymalna odległość od miejsca zwrotu opakowań po preparacie		km
169	SMAR-MECH	Maksymalna odległość od punkt poboru wody		km
170	ZAW-BUD	Wysokość przymocowania budki lęgowej		m
170	ZAW-BUD	Sposób przymocowania budki lęgowej		-
170	ZAW-BUD	Materiał do przymocowania budek		-
171	NAPR-BUD	Wymagania techniczne gwoździ		-
171	NAPR-BUD	Maksymalna odległość dojazdu do budek		km
172	CZYSZ-BUD	Opis materiału do budek		-
172	CZYSZ-BUD	Maksymalna odległość dojazdu do budek	30,00	km

Nr pozycji OSTWPL	Kod czynności do rozliczenia	Opis parametru	Wartość	Jednostka miary
173	N-ZSGDNSO	Maksymalna odległość miejsca zbioru szyszek od magazynu	30,00	km
174	N-ZSGDNŚW	Maksymalna odległość miejsca zbioru szyszek od magazynu		km
175	N-ZSGDNMD	Maksymalna odległość miejsca zbioru szyszek od magazynu		km
176	N-ZSGDNJD	Maksymalna odległość miejsca zbioru szyszek od magazynu		km
177	N-ZSPLN	Maksymalna odległość miejsca zbioru szyszek od magazynu		km
178	N-ZSGDNPO	Maksymalna odległość miejsca zbioru szyszek od magazynu		km
178	N-ZSGDNPO	Opis gatunków pozostałych drzewostanów nasiennych		-
179	N-ZSDNSO	Maksymalna odległość miejsca zbioru szyszek od magazynu		km
180	N-ZSDNŚW	Maksymalna odległość miejsca zbioru szyszek od magazynu		km
181	N-ZSDNMD	Maksymalna odległość miejsca zbioru szyszek od magazynu		km
182	N-ZSDNJD	Maksymalna odległość miejsca zbioru szyszek od magazynu		km
183	N-ZSDMSO	Maksymalna odległość miejsca zbioru szyszek od magazynu		km
184	N-ZSDMŚW	Maksymalna odległość miejsca zbioru szyszek od magazynu		km
185	N-ZSDMMD	Maksymalna odległość miejsca zbioru szyszek od magazynu		km
186	N-ZSDMJD	Maksymalna odległość miejsca zbioru szyszek od magazynu		km
187	N-ZSPNSO	Maksymalna odległość miejsca zbioru szyszek od magazynu		km
188	N-ZSPNŚW	Maksymalna odległość miejsca zbioru szyszek od magazynu		km
189	N-ZSPNMD	Maksymalna odległość miejsca zbioru szyszek od magazynu		km
190	N-ZSPNJD	Maksymalna odległość miejsca zbioru szyszek od magazynu		km
191	N-ZSPUNSO	Maksymalna odległość miejsca zbioru szyszek od magazynu		km
192	N-ZSPUNŚW	Maksymalna odległość miejsca zbioru szyszek od magazynu		km
193	N-ZSPUNMD	Maksymalna odległość miejsca zbioru szyszek od magazynu		km
194	N-ZSPUNJD	Maksymalna odległość miejsca zbioru szyszek od magazynu		km
195	ZB-OCENA	Maksymalna odległość miejsca zbioru szyszek od magazynu		km
196	ZB-NASDB	Maksymalna odległość miejsca zbioru nasion od magazynu	30,00	km
197	ZB-NASBK	Maksymalna odległość miejsca zbioru nasion od magazynu		km
198	ZB-NAS OL	Maksymalna odległość miejsca zbioru nasion od magazynu		km
199	ZB-NASP	Opis pozostałych gatunków do zbioru nasion		-

Nr pozycji OSTWPL	Kod czynności do rozliczenia	Opis parametru	Wartość	Jednostka miary
199	ZB-NASP	Maksymalna odległość miejsca zbioru nasion od magazynu		km

Załącznik do Decyzji Nr 99
Dyrektora Generalnego LP
z dnia 2 października 2026 r.

Opis standardu technologii wykonawstwa prac ochrony przeciwpożarowej na rok 2027

1. Wstęp

1.1. Generalną zasadą jest zapewnienie przez Zamawiającego materiałów niezbędnych do wykonania czynności, chyba że inaczej określono to w opisie technologii danej czynności.

1.2. Sprzęt, narzędzia i materiały eksploatacyjne zapewnia Wykonawca. Urządzenia powinny być zagregowane z odpowiednio dobranym ciągnikiem.

1.3. W zakres technologii każdej pracy wchodzą czynności pomocnicze takie jak: dojazd na powierzchnię roboczą, zawieszenie lub podczepienie sprzętu oraz jego regulacja, oczyszczenie sprzętu i narzędzi po zabiegu, odstawienie sprzętu itp., chyba że inaczej określono to w opisie technologii danej pracy.

1.4. W przypadku wystąpienia czynności nieujętych w Opisie standardu technologii wykonawstwa prac ochrony przeciwpożarowej (poz. 900 – 908) należy stosować odpowiednie rozliczenie godzinowe ujęte w Pracach godzinowych (poz. 909 – 916).

1.5. Obowiązuje ogólna zasada, że do rozliczenia się z Wykonawcą przyjęta jest faktyczna ilość wykonanych jednostek danej czynności będąca wynikiem odbioru (bez względu na rodzaj jednostki miary łącznie z rozliczeniem godzinowym faktycznego czasu wykonanej czynności). Ilość odebranych czynności może różnić się od ilości zleconej, w przypadku gdy zlecono ilość określoną szacunkowo lub wykonano czynności zgodnie z dopuszczalną tolerancją. Procedura odbioru nie może służyć jedynie do potwierdzenia, że wykonane zostało tyle jednostek, ile zlecono.

1.6. Korzystając z Opisu standardu technologii wykonawstwa prac ochrony przeciwpożarowej należy wziąć pod uwagę postanowienia aktów prawnych oraz wewnętrznych regulacji przywołanych w specyfikacji warunków zamówienia.

1.7. Załącznikiem do Opisu standardu technologii wykonawstwa prac ochrony przeciwpożarowej jest Tabela parametrów, w której ujęto opisy wymaganych parametrów dla poszczególnych technologii prac.

Nr	*Kod czynności do rozliczenia*	*Kod czynn. / materiału do wyceny*	*Opis kodu czynności*	*Jednostka miary czynn. rozl.*
900	PPOŻ-PASY	PPOŻ-PASY	Wykonywanie bruzd na pasach przeciwpożarowych	KMTR
901	PPOŻ-ODN	PPOŻ-ODN	Odnowienie bruzdy na pasach przeciwpożarowych	KMTR

Standard technologii prac obejmuje:

- wykonywanie bruzdy lub jej odnowienie (mineralizowanie) na pasach przeciwpożarowych przy pomocy narzędzi ręcznych (np. motyki, siekieromotyki, pilarki lub innych potrzebnych narzędzi) w miejscach gdzie niemożliwe jest wykonanie ich ciągnikiem z zagregowanym urządzeniem;
- usunięcie z bruzdy materiałów łatwopalnych takich jak chwasty, gałęzie, części powalonych drzew (ewentualne ścięcie wystających pniaków do powierzchni gruntu) i powierzchniowe spulchnienie gleby.

Uwagi:

- minimalna szerokość wykonywanej bruzdy wynosi 2 metry.

Procedura odbioru prac:

- odbiór prac nastąpi poprzez zweryfikowanie prawidłowości ich wykonania z opisem czynności i zleceniem;
- pomiar długości bruzdy zostanie wykonany wzdłuż jej osi (np. przy pomocy dalmierza, taśmy mierniczej, GPS itp.);
- sprawdzenie szerokości bruzdy zostanie przeprowadzone za pomocą urządzeń wymienionych powyżej, prostopadle do jej osi w ilości min. 5 pomiarów na każdy kilometr.

(rozliczenie z dokładnością do dwóch miejsc po przecinku)

Nr	*Kod czynności do rozliczenia*	*Kod czynn. / materiału do wyceny*	*Opis kodu czynności*	*Jednostka miary czynn. rozl.*
902	PPOŻ-PORZ	PPOŻ-PORZ	Porządkowanie terenów w ramach profilaktyki ppoż.	HA

Standard technologii prac obejmuje:

- porządkowanie terenu w ramach profilaktyki przeciwpożarowej po wykonanych zabiegach poprzez usunięcie martwych drzew, leżących gałęzi, pozostałości drzewnych, ściętych nieokrzesanych lub powalonych drzew oraz podszytu i podrostu gatunków iglastych, z wyjątkiem jodły, polegające na ich wyniesieniu i rozrzuceniu w odległości, co najmniej 30 m od granicy pasa drogowego, parkingu, miejsca postoju pojazdu lub skraju toru kolejowego.

Uwagi:

- prace wykonywane ręcznie lub przy użyciu narzędzi mechanicznych.

Procedura odbioru:

Odbiór prac nastąpi poprzez zweryfikowanie prawidłowości ich wykonania z opisem czynności i zleceniem oraz ustalenie powierzchni wykonanego zabiegu dla:

- całych wydzieleń - przyjmuje się wartości z opisu taksacyjnego lub LMN z ewentualnym pomniejszeniem o istniejące w wydzieleniu elementy nieobjęte zabiegiem takie jak: kępy drzewostanu, bagna itp.;
- fragmentów wydzieleń – dokonuje się pomiarów powierzchni.

(*rozliczenie z dokładnością do dwóch miejsc po przecinku*)

Obserwacja terenów leśnych z dostrzegalni

Nr	*Kod czynności do rozliczenia*	*Kod czynn. / materiału do wyceny*	*Opis kodu czynności*	*Jednostka miary czynn. rozl.*
903	DYŻUR-WIE	DYŻUR-WIE	Obserwacja terenów z dostrzegalni	MIES

Standard technologii prac obejmuje:

- obserwację obszarów leśnych z dostrzegalni przeciwpożarowych oraz niezwłoczne informowanie o wykrytych zagrożeniach (zgodnie z otrzymaną instrukcją) w okresie prowadzenia przez Zamawiającego akcji bezpośredniej w ochronie przeciwpożarowej lasu;
- prowadzenie komunikacji z Punktem Alarmowo-Dyspozycyjnym Nadleśnictwa poprzez środek łączności zapewniony przez Zamawiającego;
- prowadzenie na bieżąco dziennika pracy obserwatora;
- utrzymanie porządku na stanowisku pracy obserwatora oraz w bezpośrednim otoczeniu dostrzegalni;
- dbanie o sprawność sprzętu powierzonego przez Zamawiającego.

Uwagi:

- Zamawiający zapewnia wymagane wyposażenie dostrzegalni (kabiny obserwatora), o którym mowa w obowiązującej w PGL LP Instrukcji ochrony przeciwpożarowej lasu;
- Wykonawca zapewnia wyposażenie obserwatora w plecak do noszenia sprzętu i okulary przeciwsłoneczne polaryzacyjne;
- instruktaż z zakresu obsługi sprzętu i prowadzenia dokumentacji zapewnia Zamawiający;
- Obserwator musi posiadać umiejętność korzystania z mapy oraz znajomość topografii terenu w zasięgu administracyjnym Zamawiającego;
- Zamawiający w załączniku do specyfikacji warunków zamówienia podaje ilość dostrzegalni oraz średnią ilość przepracowanych godzin na jedną dostrzegalnię w miesiącu w okresie prowadzenia akcji bezpośredniej w ochronie przeciwpożarowej lasu, wyliczoną na podstawie ostatnich min. 3 lat;
- potrzebę oraz zakres godzinowy prowadzenia obserwacji w danym dniu ustala i przekazuje Punkt Alarmowo-Dyspozycyjny Nadleśnictwa (w przypadku występowania zagrożenia pożarowego obserwacja z dostrzegalni, co do zasady prowadzona jest w porze dziennej);
- za sprzęt udostępniony przez Zamawiającego do obsługi dostrzegalni odpowiedzialność materialną ponosi Wykonawca.

Procedura odbioru:

- odbiór prac nastąpi poprzez zweryfikowanie prawidłowości ich wykonania z opisem czynności i zleceniem;
- Wykonawcy za wykonanie usługi przysługuje wynagrodzenie miesięczne na każdą dostrzegalnię;

- w przypadku niepełnych miesięcy kalendarzowych (co do zasady marzec, październik – początek i koniec prowadzenia akcji bezpośredniej w ochronie przeciwpożarowej lasu) objętych usługą, rozliczenie nastąpi proporcjonalnie do ilości dni objętych umową.

(jednostką rozliczeniową jest miesiąc kalendarzowy)

Dyżur w punkcie alarmowo – dyspozycyjnym

Nr	*Kod czynności do rozliczenia*	*Kod czynn. / materiału do*	*Opis kodu czynności*	*Jednostka miary*
904	DYZUR PAD	DYZUR PAD	Dyżur w punkcie alarmowo - dyspozycyjnym	MIES

Standard technologii prac obejmuje:

- dyżur dyspozytorów Punktu Alarmowo-Dyspozycyjnego zgodnie z Instrukcją ochrony przeciwpożarowej lasu;
- utrzymanie porządku na stanowisku pracy oraz w bezpośrednim otoczeniu;
- dbanie o sprawność sprzętu powierzonego przez Zamawiającego.

Uwagi:

W przypadku posiadania przez Zamawiającego Punktu Alarmowo-Dyspozycyjnego wraz z funkcją obserwacji terenu kamer przemysłowych umieszczonych na dostrzegalniach przeciwpożarowych do obowiązków dyspozytora dochodzą następujące zadania:

- obserwacja obszarów leśnych z kamer przemysłowych umieszczonych na dostrzegalniach przeciwpożarowych oraz niezwłoczne informowanie o wykrytych zagrożeniach (zgodnie z otrzymaną instrukcją) w okresie prowadzenia przez Zamawiającego akcji bezpośredniej w okresie zagrożenia pożarowego;
- prowadzenie na bieżąco dziennika pracy obserwatora.

Wymagane wyposażenie Punktu Alarmowo-Dyspozycyjnego, o którym mowa w obowiązującej w PGL LP Instrukcji ochrony przeciwpożarowej lasu, zapewnia Zamawiający.

Obserwacja w danym dniu, w przypadku występowania zagrożenia pożarowego, co do zasady prowadzona jest w porze dziennej. Zamawiający może przedłużyć okres prowadzenia akcji bezpośredniej.

Szkolenie z zakresu obsługi sprzętu, oprogramowania i prowadzenia dokumentacji zapewnia Zamawiający. Dyspozytor musi posiadać umiejętność korzystania z mapy i dedykowanego oprogramowania określonego w Tabeli parametrów.

Za sprzęt udostępniony przez Zamawiającego do obsługi Punktu Alarmowo-Dyspozycyjnego odpowiedzialność materialną ponosi Wykonawca.

Procedura odbioru prac:

- odbiór prac nastąpi poprzez zweryfikowanie prawidłowości ich wykonania z opisem czynności i zleceniem;
- w przypadku niepełnych miesięcy kalendarzowych (co do zasady marzec, październik – początek i koniec prowadzenia akcji bezpośredniej w ochronie przeciwpożarowej lasu) objętych usługą, rozliczenie nastąpi proporcjonalnie do ilości dni objętych umową.

(jednostką rozliczeniową jest miesiąc kalendarzowy)

Nr	*Kod czynności do rozliczenia*	*Kod czynn. / materiału do wyceny*	*Opis kodu czynności*	*Jednostka miary czynn. rozl.*
905	DYŻUR-PM	DYŻUR-PM	Dyżur ciągnika z osprzętem	MIES

Standard technologii prac obejmuje:

- dyspozycyjność Wykonawcy – gotowość do wykonania prac sprzętem mechanicznym przy zabezpieczaniu pożarzysk w okresie prowadzenia akcji bezpośredniej w ochronie przeciwpożarowej lasu;
- zapewnienie gotowości do bezzwłocznego użycia w dni robocze oraz w dni wolne od pracy w czasie określonym przez Zamawiającego ciągnika wraz z osprzętem do wykonania prac na terenie Nadleśnictwa, polegających na zabezpieczeniu powierzchni pożarzysk przed powstaniem pożarów wtórnych i rozprzestrzenianiem się pożarów lasów.

Uwagi:

- określenie wymaganej dyspozycyjności Wykonawcy w trakcie miesiąca (dni, godz. od-do) zawarte zostało w Tabeli parametrów;
- Zamawiający, zgodnie z trybem określonym w umowie powiadamia Wykonawcę o pełnieniu dyżuru lub jego odwołaniu;
- Wykonawca w pierwszej kolejności zapewnia ciągnik wraz z kierowcą wyposażony w sprzęt określony w Tabeli parametrów;
- Wykonawca zapewnia wyposażenie kierowcy w środki ochrony osobistej i środek łączności (telefon komórkowy) zapewniający kontakt z Zamawiającym;
- Wykonawca zobowiązany jest do reakcji w maksymalnym czasie od momentu powiadomienia przez Zamawiającego zawartym w Tabeli parametrów;
- czynność nie obejmuje samego udziału w akcjach zwalczania zagrożeń i ograniczania skutków pożarów lasu, który rozliczany jest odrębnie (godzinowo).

Procedura odbioru:

- odbiór prac nastąpi poprzez zweryfikowanie prawidłowości ich wykonania z opisem czynności i zleceniem;
- w przypadku niepełnych miesięcy kalendarzowych (co do zasady marzec, październik – początek i koniec prowadzenia akcji bezpośredniej w ochronie przeciwpożarowej lasu), rozliczenie nastąpi proporcjonalnie do ilości dni objętych umową.

(jednostką rozliczeniową jest miesiąc kalendarzowy)

Nr	*Kod czynności do rozliczenia*	*Kod czynn. / materiału do wyceny*	*Opis kodu czynności*	*Jednostka miary czynn. rozl.*
906	DYŻUR-PR	DYŻUR-PR	Dyżur pracowników	MIES

Standard technologii prac obejmuje:

- dyspozycyjność Wykonawcy polegającą na zapewnieniu co najmniej dwóch osób do prac wykonywanych ręcznie przy zabezpieczeniu pożarzyska, tj. do wykonania prac dogaszania i dozorowania pożarzyska w okresie prowadzenia akcji bezpośredniej w ochronie przeciwpożarowej lasu;
- posiadanie uprawnień do ścinki, obalania i przerzynki drzew pilarką spalinową przez co najmniej jedną osobę, w związku z ewentualną koniecznością prowadzenia prac polegających na wycięciu wizur umożliwiających oborywanie pożarzyska bądź usunięciu przeszkadzających drzew celem powstrzymania rozprzestrzeniania się pożaru.

Uwagi:

- określenie wymaganej dyspozycyjności Wykonawcy w trakcie miesiąca (dni, godz. od-do) zawarte zostało w Tabeli parametrów;
- Zamawiający, zgodnie z trybem określonym w umowie powiadamia Wykonawcę o pełnieniu dyżuru lub jego odwołaniu;
- Wykonawca w szczególności zapewnia:
  - minimum dwóch pracowników wraz z niezbędnym wyposażeniem do wykonywania zleconych prac;
  - sprzęt do prac wykonywanych ręcznie: szpadel lub łopata, tłumica, hydronetka ze środkiem gaśniczym, ewentualnie inne przydatne narzędzia, w razie potrzeby pilarka spalinowa, przy czym jako minimum każdorazowo należy przyjąć wyposażenie każdej osoby w szpadel lub łopatę oraz tłumicę itp.;
  - wyposażenie pracowników w środki ochrony osobistej i środek łączności (telefon komórkowy) zapewniający kontakt z Zamawiającym;
- Wykonawca zobowiązany jest do reakcji w maksymalnym czasie od momentu powiadomienia przez Zamawiającego zawartym w Tabeli parametrów;
- Wykonawca zobowiązany jest do przystąpienia do działań według wskazań Zamawiającego lub Kierującego Działaniami Ratowniczymi (w przypadku braku na miejscu zdarzenia przedstawiciela Zamawiającego);
- czynność nie obejmuje samego udziału w akcjach zwalczania zagrożeń i ograniczania skutków pożarów lasu, który rozliczany jest odrębnie (godzinowo).

Procedura odbioru:

- odbiór prac nastąpi poprzez zweryfikowanie prawidłowości ich wykonania z opisem czynności i zleceniem;
- w przypadku niepełnych miesięcy kalendarzowych (co do zasady marzec, październik – początek i koniec prowadzenia akcji bezpośredniej w ochronie przeciwpożarowej lasu) objętych zleceniem, rozliczenie nastąpi proporcjonalnie do ilości dni objętych zleceniem.

(jednostką rozliczeniową jest miesiąc kalendarzowy)

Nr	***Kod czynności do rozliczenia***	***Kod czynn. / materiału do wyceny***	***Opis kodu czynności***	***Jednostka miary czynn. rozl.***
907	PASY-MIN	ZAK-PASC GODZ-MIN1	Wykonanie nowych pasów ppoż.	KMTR
908	ODN-PASC	ODN-PASC GODZ-MIN2	Odchwaszczanie, odnawianie pasów przeciwpożarowych	KMTR

Standard technologii prac obejmuje:

- przejazd pomiędzy powierzchniami roboczymi;
- przemieszanie wierzchniej warstwy w celu odkrycia gleby mineralnej, wyrównanie powierzchni zmineralizowanej bruzdy o minimalnej szerokości pasa 2 m lub wykonanie bruzdy o minimalnej szerokości 2 m na nowo zakładanym pasie przeciwpożarowym wraz z przemieszaniem wierzchniej warstwy w celu odkrycia gleby mineralnej w bruździe.

Uwagi:

- czynność GODZ-MIN1 i GODZ-MIN2 przeznaczona jest w wycenie na koszty transportowe (przejazd pomiędzy powierzchniami roboczymi).

Procedura odbioru prac:

- odbiór prac nastąpi poprzez zweryfikowanie prawidłowości ich wykonania z opisem czynności i zleceniem;
- pomiar długości bruzdy zostanie wykonany wzdłuż jej osi (np. przy pomocy dalmierza, taśmy mierniczej, GPS itp.);
- sprawdzenie szerokości bruzdy zostanie przeprowadzone za pomocą urządzeń wymienionych powyżej, prostopadle do jej osi w ilości min. 5 pomiarów na każdy kilometr.

(rozliczenie z dokładnością do dwóch miejsc po przecinku)

Prace godzinowe

Nr	*Kod czynności do rozliczenia*	*Kod czynn. / materiału do wyceny*	*Opis kodu czynności*	*Jednostka miary czynn. rozl.*
909	GOPP RH8	GOPP RH8	Prace wykonywane ręcznie	H
910	GOPP RH23	GOPP RH23	Prace wykonywane ręcznie	H
911	GOPP PILA	GOPP PILA	Prace wykonywane ręcznie z użyciem pilarki	H
912	GOPP RU8	GOPP RU8	Prace godzinowe ręczne z urządzeniem	H
913	GOPP RU23	GOPP RU23	Prace godzinowe ręczne z urządzeniem	H
914	GOPP NOC	GOPP NOC	Prace godzinowe w porze nocnej	H
915	GOPP MH8	GOPP MH8	Prace wykonywane innym sprzętem mechanicznym	H
916	GOPP MH23	GOPP MH23	Prace wykonywane innym sprzętem mechanicznym	H

Standard technologii prac obejmuje:

Prace zlecane godzinowo i rozliczane w systemie godzinowym nieujęte w poz. 900-908 lub czynności których opis nie odzwierciedla specyfiki wykonywanej pracy jako uzupełnienie czynności przyjętego OSTWP PPOŻ.

GOPP RH8 - Prace wykonywane ręcznie beż użycia narzędzi lub z użyciem prostych narzędzi (np. motyka, siekieromotyka, szpadel itp.); objęte stawką VAT 8%,

GOPP RH23 - Prace wykonywane ręcznie beż użycia narzędzi lub z użyciem prostych narzędzi (np. motyka siekieromotyka, szpadel itp.); objęte stawką VAT 23%,

GOPP PILA - Prace wykonywane ręcznie z użyciem pilarki,

GOPP RU8 - Prace wykonywane ręcznie z użyciem narzędzi mechanicznych (np. wykaszarka, podkrzesywarka, glebogryzarka itp.); objęte stawką VAT 8%,

GOPP RU23 - Prace wykonywane ręcznie z użyciem narzędzi mechanicznych (np. wykaszarka, podkrzesywarka, glebogryzarka itp.); objęte stawką VAT 23%,

GOPP NOC - Prace godzinowe wykonywane w porze nocnej (godz. 22.00 – 6.00),

GOPP MH8 - Prace wykonywane innym sprzętem mechanicznym objęte stawką VAT 8%,

GOPP MH23 - Prace wykonywane innym sprzętem mechanicznym objęte stawką VAT 23%.

Procedura odbioru:

- odbiór prac nastąpi poprzez sprawdzenie prawidłowości wykonania prac z opisem czynności i zleceniem oraz potwierdzeniem faktycznie przepracowanych godzin.

(rozliczenie z dokładnością do 0,5 godziny)

Tabela parametrów - załącznik do Opisu standardu technologii wykonawstwa prac z zakresu ochrony przeciwpożarowej na rok 2027

Nr pozycji OSTWP PPOŻ.	Kod czynności do rozliczenia	Opis parametru	Wartość	Jednostka miary
904	DYZUR PAD	Rodzaj dedykowanego oprogramowania		-
905	DYŻUR-PM	Dyspozycyjność Wykonawcy w trakcie miesiąca (dni, godz. od-do)		-
905	DYŻUR-PM	Rodzaj wymaganego sprzętu agregowanego z ciągnikiem		-
905	DYŻUR-PM	Maksymalny czas reakcji od powiadomienia – ciągnik wyposażony w określony sprzęt		H
906	DYŻUR-PR	Dyspozycyjność Wykonawcy w trakcie miesiąca (dni, godz. od-do)		-
906	DYŻUR-PR	Maksymalny czas reakcji od powiadomienia – pracownicy		H

.

Załącznik nr 4 do SWZ

STANDARDOWY FORMULARZ JEDNOLITEGO EUROPEJSKIEGO DOKUMENTU ZAMÓWIENIA

Część I: Informacje dotyczące postępowania o udzielenie zamówienia oraz instytucji zamawiającej lub podmiotu zamawiającego

W przypadku postępowań o udzielenie zamówienia, w ramach których zaproszenie do ubiegania się o zamówienie opublikowano w Dzienniku Urzędowym Unii Europejskiej, informacje wymagane w części I zostaną automatycznie wyszukane, pod warunkiem że do utworzenia i wypełnienia jednolitego europejskiego dokumentu zamówienia wykorzystany zostanie elektroniczny serwis poświęcony jednolitemu europejskiemu dokumentowi zamówienia[1]. **Adres publikacyjny stosownego ogłoszenia[2] w Dzienniku Urzędowym Unii Europejskiej:**

Dz.U. UE S numer [], data [], strona [],

Numer ogłoszenia w Dz.U. S: [ ][ ][ ][ ]/S [ ][ ][ ]–[ ][ ][ ][ ][ ][ ][ ]

Jeżeli nie opublikowano zaproszenia do ubiegania się o zamówienie w Dz.U., instytucja zamawiająca lub podmiot zamawiający muszą wypełnić informacje umożliwiające jednoznaczne zidentyfikowanie postępowania o udzielenie zamówienia:

W przypadku gdy publikacja ogłoszenia w Dzienniku Urzędowym Unii Europejskiej nie jest wymagana, proszę podać inne informacje umożliwiające jednoznaczne zidentyfikowanie postępowania o udzielenie zamówienia (np. adres publikacyjny na poziomie krajowym): [….]

INFORMACJE NA TEMAT POSTĘPOWANIA O UDZIELENIE ZAMÓWIENIA

Informacje wymagane w części I zostaną automatycznie wyszukane, pod warunkiem że wyżej wymieniony elektroniczny serwis poświęcony jednolitemu europejskiemu dokumentowi zamówienia zostanie wykorzystany do utworzenia i wypełnienia tego dokumentu. W przeciwnym przypadku informacje te musi wypełnić wykonawca.

Tożsamość zamawiającego[3]	**Odpowiedź:**
Nazwa:	[Nadleśnictwo Biała Podlaska]
Jakiego zamówienia dotyczy niniejszy dokument?	***Odpowiedź:***
Tytuł lub krótki opis udzielanego zamówienia[4]:	[Wykonywanie usług z zakresu gospodarki leśnej na terenie Nadleśnictwa Biała Podlaska w roku 2027]

1 Służby Komisji udostępnią instytucjom zamawiającym, podmiotom zamawiającym, wykonawcom, dostawcom usług elektronicznych i innym zainteresowanym stronom bezpłatny elektroniczny serwis poświęcony jednolitemu europejskiemu dokumentowi zamówienia.

2 W przypadku **instytucji zamawiających**: **wstępne ogłoszenie informacyjne** wykorzystywane jako zaproszenie do ubiegania się o zamówienie albo **ogłoszenie o zamówieniu**. W przypadku **podmiotów zamawiających**: **okresowe ogłoszenie informacyjne** wykorzystywane jako zaproszenie do ubiegania się o zamówienie, **ogłoszenie o zamówieniu** lub **ogłoszenie o istnieniu systemu kwalifikowania**.

3 Informacje te należy skopiować z sekcji I pkt I.1 stosownego ogłoszenia. W przypadku wspólnego zamówienia proszę podać nazwy wszystkich uczestniczących zamawiających.

4 Zob. pkt II.1.1 i II.1.3 stosownego ogłoszenia.

.

Numer referencyjny nadany sprawie przez instytucję zamawiającą lub podmiot zamawiający (*jeżeli dotyczy*)[5]:	[SA.270.34.2026]

Wszystkie pozostałe informacje we wszystkich sekcjach jednolitego europejskiego dokumentu zamówienia powinien wypełnić wykonawca.

Część II: Informacje dotyczące wykonawcy

A: INFORMACJE NA TEMAT WYKONAWCY

Identyfikacja:	**Odpowiedź:**
Nazwa:	[ ]
Numer VAT, jeżeli dotyczy: Jeżeli numer VAT nie ma zastosowania, proszę podać inny krajowy numer identyfikacyjny, jeżeli jest wymagany i ma zastosowanie.	[ ] [ ]
Adres pocztowy:	[……]
Osoba lub osoby wyznaczone do kontaktów[6]: Telefon: Adres e-mail: Adres internetowy (adres www) (*jeżeli dotyczy*):	[……] [……] [……] [……]
Informacje ogólne:	**Odpowiedź:**
Czy wykonawca jest mikroprzedsiębiorstwem bądź małym lub średnim przedsiębiorstwem[7]?	[] Tak [] Nie
<u>Jedynie w przypadku gdy zamówienie jest zastrzeżone[8]:</u> czy wykonawca jest zakładem pracy chronionej, „przedsiębiorstwem społecznym”[9] lub czy będzie realizował zamówienie w ramach programów zatrudnienia chronionego? **Jeżeli tak,** jaki jest odpowiedni odsetek pracowników	[] Tak [] Nie […]

[5] Zob. pkt II.1.1 stosownego ogłoszenia.

[6] Proszę powtórzyć informacje dotyczące osób wyznaczonych do kontaktów tyle razy, ile jest to konieczne.

[7] Por. zalecenie Komisji z dnia 6 maja 2003 r. dotyczące definicji mikroprzedsiębiorstw oraz małych i średnich przedsiębiorstw (Dz.U. L 124 z 20.5.2003, s. 36). Te informacje są wymagane wyłącznie do celów statystycznych.
Mikroprzedsiębiorstwo: przedsiębiorstwo, które **zatrudnia mniej niż 10 osób** i którego roczny obrót lub roczna suma bilansowa **nie przekracza 2 milionów EUR**.
Małe przedsiębiorstwo: przedsiębiorstwo, które **zatrudnia mniej niż 50 osób** i którego roczny obrót lub roczna suma bilansowa **nie przekracza 10 milionów EUR**.
Średnie przedsiębiorstwa: przedsiębiorstwa, które nie są mikroprzedsiębiorstwami ani małymi przedsiębiorstwami i które **zatrudniają mniej niż 250 osób** i których **roczny obrót nie przekracza 50 milionów EUR *lub* roczna suma bilansowa nie przekracza 43 milionów EUR**.

[8] Zob. ogłoszenie o zamówieniu, pkt III.1.5.

[9] Tj. przedsiębiorstwem, którego głównym celem jest społeczna i zawodowa integracja osób niepełnosprawnych lub defaworyzowanych.

niepełnosprawnych lub defaworyzowanych? Jeżeli jest to wymagane, proszę określić, do której kategorii lub których kategorii pracowników niepełnosprawnych lub defaworyzowanych należą dani pracownicy.	[….]
Jeżeli dotyczy, czy wykonawca jest wpisany do urzędowego wykazu zatwierdzonych wykonawców lub posiada równoważne zaświadczenie (np. w ramach krajowego systemu (wstępnego) kwalifikowania)?	[] Tak [] Nie [] Nie dotyczy
Jeżeli tak: **Proszę udzielić odpowiedzi w pozostałych fragmentach niniejszej sekcji, w sekcji B i, w odpowiednich przypadkach, sekcji C niniejszej części, uzupełnić część V (w stosownych przypadkach) oraz w każdym przypadku wypełnić i podpisać część VI.** a) Proszę podać nazwę wykazu lub zaświadczenia i odpowiedni numer rejestracyjny lub numer zaświadczenia, jeżeli dotyczy: b) Jeżeli poświadczenie wpisu do wykazu lub wydania zaświadczenia jest dostępne w formie elektronicznej, proszę podać: c) Proszę podać dane referencyjne stanowiące podstawę wpisu do wykazu lub wydania zaświadczenia oraz, w stosownych przypadkach, klasyfikację nadaną w urzędowym wykazie[10]: d) Czy wpis do wykazu lub wydane zaświadczenie obejmują wszystkie wymagane kryteria kwalifikacji? **Jeżeli nie:** **Proszę dodatkowo uzupełnić brakujące informacje w części IV w sekcjach A, B, C lub D, w zależności od przypadku.** **WYŁĄCZNIE jeżeli jest to wymagane w stosownym ogłoszeniu lub dokumentach zamówienia:** e) Czy wykonawca będzie w stanie przedstawić zaświadczenie odnoszące się do płatności składek na ubezpieczenie społeczne i podatków lub przedstawić informacje, które umożliwią instytucji zamawiającej lub podmiotowi zamawiającemu uzyskanie tego zaświadczenia bezpośrednio za pomocą bezpłatnej krajowej bazy danych w dowolnym państwie członkowskim? Jeżeli odnośna dokumentacja jest dostępna w formie elektronicznej, proszę wskazać:	a) [……] b) (adres internetowy, wydający urząd lub organ, dokładne dane referencyjne dokumentacji): [……][……][……][……] c) [……] d) [] Tak [] Nie e) [] Tak [] Nie (adres internetowy, wydający urząd lub organ, dokładne dane referencyjne dokumentacji): [……][……][……][……]
Rodzaj uczestnictwa:	**Odpowiedź:**

[10] Dane referencyjne i klasyfikacja, o ile istnieją, są określone na zaświadczeniu.

Czy wykonawca bierze udział w postępowaniu o udzielenie zamówienia wspólnie z innymi wykonawcami[11]?	[] Tak [] Nie
Jeżeli tak, proszę dopilnować, aby pozostali uczestnicy przedstawili odrębne jednolite europejskie dokumenty zamówienia.	
Jeżeli tak: a) Proszę wskazać rolę wykonawcy w grupie (lider, odpowiedzialny za określone zadania itd.): b) Proszę wskazać pozostałych wykonawców biorących wspólnie udział w postępowaniu o udzielenie zamówienia: c) W stosownych przypadkach nazwa grupy biorącej udział:	a): [……] b): [……] c): [……]
Części	**Odpowiedź:**
W stosownych przypadkach wskazanie części zamówienia, w odniesieniu do której (których) wykonawca zamierza złożyć ofertę.	[ ]

B: INFORMACJE NA TEMAT PRZEDSTAWICIELI WYKONAWCY

W stosownych przypadkach proszę podać imię i nazwisko (imiona i nazwiska) oraz adres(-y) osoby (osób) upoważnionej(-ych) do reprezentowania wykonawcy na potrzeby niniejszego postępowania o udzielenie zamówienia:

Osoby upoważnione do reprezentowania, o ile istnieją:	**Odpowiedź:**
Imię i nazwisko, wraz z datą i miejscem urodzenia, jeżeli są wymagane:	[……], [……]
Stanowisko/Działający(-a) jako:	[……]
Adres pocztowy:	[……]
Telefon:	[……]
Adres e-mail:	[……]
W razie potrzeby proszę podać szczegółowe informacje dotyczące przedstawicielstwa (jego form, zakresu, celu itd.):	[……]

C: INFORMACJE NA TEMAT POLEGANIA NA ZDOLNOŚCI INNYCH PODMIOTÓW

Zależność od innych podmiotów:	**Odpowiedź:**
Czy wykonawca polega na zdolności innych podmiotów w celu spełnienia kryteriów	[] Tak [] Nie

[11] Zwłaszcza w ramach grupy, konsorcjum, spółki *joint venture* lub podobnego podmiotu.

kwalifikacji określonych poniżej w części IV oraz (ewentualnych) kryteriów i zasad określonych poniżej w części V?	

Jeżeli tak, proszę przedstawić – **dla każdego** z podmiotów, których to dotyczy – odrębny formularz jednolitego europejskiego dokumentu zamówienia zawierający informacje wymagane w **niniejszej części sekcja A i B oraz w części III**, należycie wypełniony i podpisany przez dane podmioty. Należy zauważyć, że dotyczy to również wszystkich pracowników technicznych lub służb technicznych, nienależących bezpośrednio do przedsiębiorstwa danego wykonawcy, w szczególności tych odpowiedzialnych za kontrolę jakości, a w przypadku zamówień publicznych na roboty budowlane – tych, do których wykonawca będzie mógł się zwrócić o wykonanie robót budowlanych.
O ile ma to znaczenie dla określonych zdolności, na których polega wykonawca, proszę dołączyć – dla każdego z podmiotów, których to dotyczy – informacje wymagane w częściach IV i V[12].

D: INFORMACJE DOTYCZĄCE PODWYKONAWCÓW, NA KTÓRYCH ZDOLNOŚCI WYKONAWCA NIE POLEGA

(Sekcja, którą należy wypełnić jedynie w przypadku gdy instytucja zamawiająca lub podmiot zamawiający wprost tego zażąda.)

Podwykonawstwo:	**Odpowiedź:**
Czy wykonawca zamierza zlecić osobom trzecim podwykonawstwo jakiejkolwiek części zamówienia?	[] Tak [] Nie Jeżeli **tak i o ile jest to wiadome**, proszę podać wykaz proponowanych podwykonawców: […]

Jeżeli instytucja zamawiająca lub podmiot zamawiający wyraźnie żąda przedstawienia tych informacji oprócz informacji **wymaganych w niniejszej sekcji, proszę przedstawić – dla każdego podwykonawcy (każdej kategorii podwykonawców), których to dotyczy – informacje wymagane w niniejszej części sekcja A i B oraz w części III.**

[12] Np. dla służb technicznych zaangażowanych w kontrolę jakości: część IV, sekcja C, pkt 3.

.

Część III: Podstawy wykluczenia

A: PODSTAWY ZWIĄZANE Z WYROKAMI SKAZUJĄCYMI ZA PRZESTĘPSTWO

W art. 57 ust. 1 dyrektywy 2014/24/UE określono następujące powody wykluczenia:

1. udział w **organizacji przestępczej**[13];
2. **korupcja**[14];
3. **nadużycie finansowe**[15];
4. **przestępstwa terrorystyczne lub przestępstwa związane z działalnością terrorystyczną**[16]
5. **pranie pieniędzy lub finansowanie terroryzmu**[17]
6. **praca dzieci** i inne formy **handlu ludźmi**[18].

Podstawy związane z wyrokami skazującymi za przestępstwo na podstawie przepisów krajowych stanowiących wdrożenie podstaw określonych w art. 57 ust. 1 wspomnianej dyrektywy:	**Odpowiedź:**
Czy w stosunku do **samego wykonawcy** bądź **jakiejkolwiek** osoby będącej członkiem organów administracyjnych, zarządzających lub nadzorczych wykonawcy, lub posiadającej w przedsiębiorstwie wykonawcy uprawnienia do reprezentowania, uprawnienia decyzyjne lub kontrolne, **wydany został prawomocny wyrok** z jednego z wyżej wymienionych powodów, orzeczeniem sprzed najwyżej pięciu lat lub w którym okres wykluczenia określony bezpośrednio w wyroku nadal obowiązuje?	[] Tak [] Nie Jeżeli odnośna dokumentacja jest dostępna w formie elektronicznej, proszę wskazać: (adres internetowy, wydający urząd lub organ, dokładne dane referencyjne dokumentacji): [……][……][……][……][19]
Jeżeli tak, proszę podać[20]: a) datę wyroku, określić, których spośród punktów 1–6 on dotyczy, oraz podać powód(-ody) skazania; b) wskazać, kto został skazany [ ];	a) data: [ ], punkt(-y): [ ], powód(-ody): [ ] b) [……]

[13] Zgodnie z definicją zawartą w art. 2 decyzji ramowej Rady 2008/841/WSiSW z dnia 24 października 2008 r. w sprawie zwalczania przestępczości zorganizowanej (Dz.U. L 300 z 11.11.2008, s. 42).

[14] Zgodnie z definicją zawartą w art. 3 Konwencji w sprawie zwalczania korupcji urzędników Wspólnot Europejskich i urzędników państw członkowskich Unii Europejskiej (Dz.U. C 195 z 25.6.1997, s. 1) i w art. 2 ust. 1 decyzji ramowej Rady 2003/568/WSiSW z dnia 22 lipca 2003 r. w sprawie zwalczania korupcji w sektorze prywatnym (Dz.U. L 192 z 31.7.2003, s. 54). Ta podstawa wykluczenia obejmuje również korupcję zdefiniowaną w prawie krajowym instytucji zamawiającej (podmiotu zamawiającego) lub wykonawcy.

[15] W rozumieniu art. 1 Konwencji w sprawie ochrony interesów finansowych Wspólnot Europejskich (Dz.U. C 316 z 27.11.1995, s. 48).

[16] Zgodnie z definicją zawartą w art. 1 i 3 decyzji ramowej Rady z dnia 13 czerwca 2002 r. w sprawie zwalczania terroryzmu (Dz.U. L 164 z 22.6.2002, s. 3). Ta podstawa wykluczenia obejmuje również podżeganie do popełnienia przestępstwa, pomocnictwo, współsprawstwo lub usiłowanie popełnienia przestępstwa, o których mowa w art. 4 tejże decyzji ramowej.

[17] Zgodnie z definicją zawartą w art. 1 dyrektywy 2005/60/WE Parlamentu Europejskiego i Rady z dnia 26 października 2005 r. w sprawie przeciwdziałania korzystaniu z systemu finansowego w celu prania pieniędzy oraz finansowania terroryzmu (Dz.U. L 309 z 25.11.2005, s. 15).

[18] Zgodnie z definicją zawartą w art. 2 dyrektywy Parlamentu Europejskiego i Rady 2011/36/UE z dnia 5 kwietnia 2011 r. w sprawie zapobiegania handlowi ludźmi i zwalczania tego procederu oraz ochrony ofiar, zastępującej decyzję ramową Rady 2002/629/WSiSW (Dz.U. L 101 z 15.4.2011, s. 1).

[19] Proszę powtórzyć tyle razy, ile jest to konieczne.

[20] Proszę powtórzyć tyle razy, ile jest to konieczne.

c) w zakresie, w jakim zostało to bezpośrednio ustalone w wyroku:	c) długość okresu wykluczenia [……] oraz punkt(-y), którego(-ych) to dotyczy. Jeżeli odnośna dokumentacja jest dostępna w formie elektronicznej, proszę wskazać: (adres internetowy, wydający urząd lub organ, dokładne dane referencyjne dokumentacji): [……][……][……][……][21]
W przypadku skazania, czy wykonawca przedsięwziął środki w celu wykazania swojej rzetelności pomimo istnienia odpowiedniej podstawy wykluczenia[22] („samooczyszczenie")?	[] Tak [] Nie
Jeżeli tak, proszę opisać przedsięwzięte środki[23]:	[……]

B: PODSTAWY ZWIĄZANE Z PŁATNOŚCIĄ PODATKÓW LUB SKŁADEK NA UBEZPIECZENIE SPOŁECZNE

Płatność podatków lub składek na ubezpieczenie społeczne:	**Odpowiedź:**	
Czy wykonawca wywiązał się ze wszystkich **obowiązków dotyczących płatności podatków lub składek na ubezpieczenie społeczne**, zarówno w państwie, w którym ma siedzibę, jak i w państwie członkowskim instytucji zamawiającej lub podmiotu zamawiającego, jeżeli jest ono inne niż państwo siedziby?	[] Tak [] Nie	
	Podatki	**Składki na ubezpieczenia społeczne**
Jeżeli nie, proszę wskazać: a) państwo lub państwo członkowskie, którego to dotyczy; b) jakiej kwoty to dotyczy? c) w jaki sposób zostało ustalone to naruszenie obowiązków: 1) w trybie **decyzji** sądowej lub administracyjnej: Czy ta decyzja jest ostateczna i wiążąca? – Proszę podać datę wyroku lub decyzji. – W przypadku wyroku, **o ile została w nim bezpośrednio określona**, długość okresu wykluczenia:	a) [……] b) [……] c1) [] Tak [] Nie [] Tak [] Nie – [……] – [……]	a) [……] b) [……] c1) [] Tak [] Nie – [] Tak [] Nie – [……] – [……]

21 Proszę powtórzyć tyle razy, ile jest to konieczne.

22 Zgodnie z przepisami krajowymi wdrażającymi art. 57 ust. 6 dyrektywy 2014/24/UE.

23 Uwzględniając charakter popełnionych przestępstw (jednorazowe, powtarzające się, systematyczne itd.), objaśnienie powinno wykazywać stosowność przedsięwziętych środków.

2) w **inny sposób**? Proszę sprecyzować, w jaki: d) Czy wykonawca spełnił lub spełni swoje obowiązki, dokonując płatności należnych podatków lub składek na ubezpieczenie społeczne, lub też zawierając wiążące porozumienia w celu spłaty tych należności, obejmujące w stosownych przypadkach narosłe odsetki lub grzywny?	c2) […] d) [] Tak [] Nie **Jeżeli tak**, proszę podać szczegółowe informacje na ten temat: [……]	c2) […] d) [] Tak [] Nie **Jeżeli tak**, proszę podać szczegółowe informacje na ten temat: [……]
Jeżeli odnośna dokumentacja dotycząca płatności podatków lub składek na ubezpieczenie społeczne jest dostępna w formie elektronicznej, proszę wskazać:	(adres internetowy, wydający urząd lub organ, dokładne dane referencyjne dokumentacji): [24] [……][……][……]	

C: PODSTAWY ZWIĄZANE Z NIEWYPŁACALNOŚCIĄ, KONFLIKTEM INTERESÓW LUB WYKROCZENIAMI ZAWODOWYMI[25]

Należy zauważyć, że do celów niniejszego zamówienia niektóre z poniższych podstaw wykluczenia mogą być zdefiniowane bardziej precyzyjnie w prawie krajowym, w stosownym ogłoszeniu lub w dokumentach zamówienia. Tak więc prawo krajowe może na przykład stanowić, że pojęcie „poważnego wykroczenia zawodowego" może obejmować kilka różnych postaci zachowania stanowiącego wykroczenie.

Informacje dotyczące ewentualnej niewypłacalności, konfliktu interesów lub wykroczeń zawodowych	**Odpowiedź:**
Czy wykonawca, **wedle własnej wiedzy**, naruszył **swoje obowiązki** w dziedzinie **prawa środowiska, prawa socjalnego i prawa pracy**[26]?	[] Tak [] Nie
	Jeżeli tak, czy wykonawca przedsięwziął środki w celu wykazania swojej rzetelności pomimo istnienia odpowiedniej podstawy wykluczenia („samooczyszczenie")? [] Tak [] Nie **Jeżeli tak**, proszę opisać przedsięwzięte środki: [……]
Czy wykonawca znajduje się w jednej z następujących sytuacji: a) **zbankrutował**; lub b) **prowadzone jest wobec niego postępowanie upadłościowe** lub likwidacyjne; lub c) zawarł **układ z wierzycielami**; lub d) znajduje się w innej tego rodzaju sytuacji wynikającej z podobnej procedury przewidzianej w krajowych przepisach ustawowych i wykonawczych[27]; lub e) jego aktywami zarządza likwidator lub sąd; lub f) jego działalność gospodarcza jest	[] Tak [] Nie

[24] Proszę powtórzyć tyle razy, ile jest to konieczne.
[25] Zob. art. 57 ust. 4 dyrektywy 2014/24/WE.
[26] O których mowa, do celów niniejszego zamówienia, w prawie krajowym, w stosownym ogłoszeniu lub w dokumentach zamówienia bądź w art. 18 ust. 2 dyrektywy 2014/24/UE.
[27] Zob. przepisy krajowe, stosowne ogłoszenie lub dokumenty zamówienia.

zawieszona? **Jeżeli tak:** – Proszę podać szczegółowe informacje: – Proszę podać powody, które pomimo powyższej sytuacji umożliwiają realizację zamówienia, z uwzględnieniem mających zastosowanie przepisów krajowych i środków dotyczących kontynuowania działalności gospodarczej[28]. Jeżeli odnośna dokumentacja jest dostępna w formie elektronicznej, proszę wskazać:	– [……] – [……] (adres internetowy, wydający urząd lub organ, dokładne dane referencyjne dokumentacji): [……][……][……]
Czy wykonawca jest winien **poważnego wykroczenia zawodowego**[29]? Jeżeli tak, proszę podać szczegółowe informacje na ten temat:	[] Tak [] Nie [……]
	Jeżeli tak, czy wykonawca przedsięwziął środki w celu samooczyszczenia? [] Tak [] Nie **Jeżeli tak**, proszę opisać przedsięwzięte środki: [……]
Czy wykonawca zawarł z innymi wykonawcami **porozumienia mające na celu zakłócenie konkurencji**? **Jeżeli tak**, proszę podać szczegółowe informacje na ten temat:	[] Tak [] Nie […]
	Jeżeli tak, czy wykonawca przedsięwziął środki w celu samooczyszczenia? [] Tak [] Nie **Jeżeli tak**, proszę opisać przedsięwzięte środki: [……]
Czy wykonawca wie o jakimkolwiek **konflikcie interesów**[30] spowodowanym jego udziałem w postępowaniu o udzielenie zamówienia? **Jeżeli tak**, proszę podać szczegółowe informacje na ten temat:	[] Tak [] Nie […]
Czy wykonawca lub przedsiębiorstwo związane z wykonawcą **doradzał(-o)** instytucji zamawiającej lub podmiotowi zamawiającemu bądź był(-o) w inny sposób **zaangażowany(-e) w przygotowanie** postępowania o udzielenie zamówienia? **Jeżeli tak**, proszę podać szczegółowe informacje na ten temat:	[] Tak [] Nie […]
Czy wykonawca znajdował się w sytuacji, w której wcześniejsza umowa w sprawie zamówienia publicznego, wcześniejsza umowa z podmiotem zamawiającym lub wcześniejsza	[] Tak [] Nie

[28] Nie trzeba podawać tych informacji, jeżeli wykluczenie wykonawców w jednym z przypadków wymienionych w lit. a)–f) stało się obowiązkowe na mocy obowiązującego prawa krajowego bez żadnej możliwości odstępstwa w sytuacji, gdy wykonawcy są pomimo to w stanie zrealizować zamówienie.

[29] W stosownych przypadkach zob. definicje w prawie krajowym, stosownym ogłoszeniu lub dokumentach zamówienia.

[30] Wskazanym w prawie krajowym, stosownym ogłoszeniu lub dokumentach zamówienia.

umowa w sprawie koncesji została **rozwiązana przed czasem**, lub w której nałożone zostało odszkodowanie bądź inne porównywalne sankcje w związku z tą wcześniejszą umową? **Jeżeli tak**, proszę podać szczegółowe informacje na ten temat:	[…]
	Jeżeli tak, czy wykonawca przedsięwziął środki w celu samooczyszczenia? [] Tak [] Nie **Jeżeli tak**, proszę opisać przedsięwzięte środki: [……]
Czy wykonawca może potwierdzić, że: nie jest winny poważnego **wprowadzenia w błąd** przy dostarczaniu informacji wymaganych do weryfikacji braku podstaw wykluczenia lub do weryfikacji spełnienia kryteriów kwalifikacji; b) nie **zataił** tych informacji; c) jest w stanie niezwłocznie przedstawić dokumenty potwierdzające wymagane przez instytucję zamawiającą lub podmiot zamawiający; oraz d) nie przedsięwziął kroków, aby w bezprawny sposób wpłynąć na proces podejmowania decyzji przez instytucję zamawiającą lub podmiot zamawiający, pozyskać informacje poufne, które mogą dać mu nienależną przewagę w postępowaniu o udzielenie zamówienia, lub wskutek zaniedbania przedstawić wprowadzające w błąd informacje, które mogą mieć istotny wpływ na decyzje w sprawie wykluczenia, kwalifikacji lub udzielenia zamówienia?	[] Tak [] Nie

D: INNE PODSTAWY WYKLUCZENIA, KTÓRE MOGĄ BYĆ PRZEWIDZIANE W PRZEPISACH KRAJOWYCH PAŃSTWA CZŁONKOWSKIEGO INSTYTUCJI ZAMAWIAJĄCEJ LUB PODMIOTU ZAMAWIAJĄCEGO

Podstawy wykluczenia o charakterze wyłącznie krajowym	**Odpowiedź:**
Czy mają zastosowanie **podstawy wykluczenia o charakterze wyłącznie krajowym** określone w stosownym ogłoszeniu lub w dokumentach zamówienia? Jeżeli dokumentacja wymagana w stosownym ogłoszeniu lub w dokumentach zamówienia jest dostępna w formie elektronicznej, proszę wskazać:	[] Tak [] Nie (adres internetowy, wydający urząd lub organ, dokładne dane referencyjne dokumentacji): [……][……][……][31]
W przypadku gdy ma zastosowanie którakolwiek z podstaw wykluczenia o charakterze wyłącznie krajowym, czy wykonawca przedsięwziął środki w celu samooczyszczenia? **Jeżeli tak**, proszę opisać przedsięwzięte środki:	[] Tak [] Nie [……]

[31] Proszę powtórzyć tyle razy, ile jest to konieczne.

.

Część IV: Kryteria kwalifikacji

W odniesieniu do kryteriów kwalifikacji (sekcja α lub sekcje A–D w niniejszej części) wykonawca oświadcza, że:

α: OGÓLNE OŚWIADCZENIE DOTYCZĄCE WSZYSTKICH KRYTERIÓW KWALIFIKACJI

Wykonawca powinien wypełnić to pole jedynie w przypadku gdy instytucja zamawiająca lub podmiot zamawiający wskazały w stosownym ogłoszeniu lub w dokumentach zamówienia, o których mowa w ogłoszeniu, że wykonawca może ograniczyć się do wypełnienia sekcji α w części IV i nie musi wypełniać żadnej z pozostałych sekcji w części IV:

Spełnienie wszystkich wymaganych kryteriów kwalifikacji	**Odpowiedź**
Spełnia wymagane kryteria kwalifikacji:	[] Tak [] Nie

A: KOMPETENCJE

Wykonawca powinien przedstawić informacje jedynie w przypadku gdy instytucja zamawiająca lub podmiot zamawiający wymagają danych kryteriów kwalifikacji w stosownym ogłoszeniu lub w dokumentach zamówienia, o których mowa w ogłoszeniu.

Kompetencje	**Odpowiedź**
1) Figuruje w odpowiednim rejestrze zawodowym lub handlowym prowadzonym w państwie członkowskim siedziby wykonawcy[32]: Jeżeli odnośna dokumentacja jest dostępna w formie elektronicznej, proszę wskazać:	[…] (adres internetowy, wydający urząd lub organ, dokładne dane referencyjne dokumentacji): [……][……][……]
2) W odniesieniu do zamówień publicznych na usługi: Czy konieczne jest **posiadanie** określonego **zezwolenia lub bycie członkiem** określonej organizacji, aby mieć możliwość świadczenia usługi, o której mowa, w państwie siedziby wykonawcy? Jeżeli odnośna dokumentacja jest dostępna w formie elektronicznej, proszę wskazać:	[] Tak [] Nie Jeżeli tak, proszę określić, o jakie zezwolenie lub status członkowski chodzi, i wskazać, czy wykonawca je posiada: […] [] Tak [] Nie (adres internetowy, wydający urząd lub organ, dokładne dane referencyjne dokumentacji): [……][……][……]

B: SYTUACJA EKONOMICZNA I FINANSOWA

Wykonawca powinien przedstawić informacje jedynie w przypadku gdy instytucja zamawiająca lub podmiot zamawiający wymagają danych kryteriów kwalifikacji w stosownym ogłoszeniu lub w dokumentach zamówienia, o których mowa w ogłoszeniu.

Sytuacja ekonomiczna i finansowa	**Odpowiedź:**
1a) Jego („ogólny”) **roczny obrót** w ciągu określonej liczby lat obrotowych wymaganej w stosownym ogłoszeniu lub dokumentach	rok: [……] obrót: [……] […] waluta rok: [……] obrót: [……] […] waluta rok: [……] obrót: [……] […] waluta

[32] Zgodnie z opisem w załączniku XI do dyrektywy 2014/24/UE; wykonawcy z niektórych państw członkowskich mogą być zobowiązani do spełnienia innych wymogów określonych w tym załączniku.

zamówienia jest następujący**:** **i/lub** 1b) Jego **średni** roczny **obrót w ciągu określonej liczby lat wymaganej w stosownym ogłoszeniu lub dokumentach zamówienia jest następujący[33] ():** Jeżeli odnośna dokumentacja jest dostępna w formie elektronicznej, proszę wskazać:	(liczba lat, średni obrót)**:** [……], [……] […] waluta (adres internetowy, wydający urząd lub organ, dokładne dane referencyjne dokumentacji): [……][……][……]
2a) Jego roczny („specyficzny”) **obrót w obszarze działalności gospodarczej objętym zamówieniem** i określonym w stosownym ogłoszeniu lub dokumentach zamówienia w ciągu wymaganej liczby lat obrotowych jest następujący: **i/lub** 2b) Jego **średni** roczny **obrót w przedmiotowym obszarze i w ciągu określonej liczby lat wymaganej w stosownym ogłoszeniu lub dokumentach zamówienia jest następujący[34]:** Jeżeli odnośna dokumentacja jest dostępna w formie elektronicznej, proszę wskazać:	rok: [……] obrót: [……] […] waluta rok: [……] obrót: [……] […] waluta rok: [……] obrót: [……] […] waluta (liczba lat, średni obrót)**:** [……], [……] […] waluta (adres internetowy, wydający urząd lub organ, dokładne dane referencyjne dokumentacji): [……][……][……]
3) W przypadku gdy informacje dotyczące obrotu (ogólnego lub specyficznego) nie są dostępne za cały wymagany okres, proszę podać datę założenia przedsiębiorstwa wykonawcy lub rozpoczęcia działalności przez wykonawcę:	[……]
4) W odniesieniu do **wskaźników finansowych[35]** określonych w stosownym ogłoszeniu lub dokumentach zamówienia wykonawca oświadcza, że aktualna(-e) wartość(-ci) wymaganego(-ych) wskaźnika(-ów) jest (są) następująca(-e): Jeżeli odnośna dokumentacja jest dostępna w formie elektronicznej, proszę wskazać:	(określenie wymaganego wskaźnika – stosunek X do Y[36] – oraz wartość): [……], [……][37] (adres internetowy, wydający urząd lub organ, dokładne dane referencyjne dokumentacji): [……][……][……]
5) W ramach **ubezpieczenia z tytułu ryzyka zawodowego** wykonawca jest ubezpieczony na następującą kwotę: Jeżeli te informacje są dostępne w formie elektronicznej, proszę wskazać:	[……] […] waluta (adres internetowy, wydający urząd lub organ, dokładne dane referencyjne dokumentacji): [……][……][……]
6) W odniesieniu do **innych ewentualnych wymogów ekonomicznych lub finansowych**, które mogły zostać określone w stosownym ogłoszeniu lub dokumentach zamówienia, wykonawca oświadcza, że Jeżeli odnośna dokumentacja, która **mogła** zostać określona w stosownym ogłoszeniu lub	[……] (adres internetowy, wydający urząd lub organ,

[33] Jedynie jeżeli jest to dopuszczone w stosownym ogłoszeniu lub dokumentach zamówienia.
[34] Jedynie jeżeli jest to dopuszczone w stosownym ogłoszeniu lub dokumentach zamówienia.
[35] Np. stosunek aktywów do zobowiązań.
[36] Np. stosunek aktywów do zobowiązań.
[37] Proszę powtórzyć tyle razy, ile jest to konieczne.

w dokumentach zamówienia, jest dostępna w formie elektronicznej, proszę wskazać:	dokładne dane referencyjne dokumentacji): [……][……][……]

C: ZDOLNOŚĆ TECHNICZNA I ZAWODOWA

Wykonawca powinien przedstawić informacje jedynie w przypadku gdy instytucja zamawiająca lub podmiot zamawiający wymagają danych kryteriów kwalifikacji w stosownym ogłoszeniu lub w dokumentach zamówienia, o których mowa w ogłoszeniu.

Zdolność techniczna i zawodowa	**Odpowiedź:**
1a) Jedynie w odniesieniu do **zamówień publicznych na roboty budowlane**: W okresie odniesienia[38] wykonawca **wykonał następujące roboty budowlane określonego rodzaju**: Jeżeli odnośna dokumentacja dotycząca zadowalającego wykonania i rezultatu w odniesieniu do najważniejszych robót budowlanych jest dostępna w formie elektronicznej, proszę wskazać:	Liczba lat (okres ten został wskazany w stosownym ogłoszeniu lub dokumentach zamówienia): […] Roboty budowlane: [……] (adres internetowy, wydający urząd lub organ, dokładne dane referencyjne dokumentacji): [……][……][……]
1b) Jedynie w odniesieniu do **zamówień publicznych na dostawy i zamówień publicznych na usługi**: W okresie odniesienia[39] wykonawca **zrealizował następujące główne dostawy określonego rodzaju lub wyświadczył następujące główne usługi określonego rodzaju**: Przy sporządzaniu wykazu proszę podać kwoty, daty i odbiorców, zarówno publicznych, jak i prywatnych[40]:	Liczba lat (okres ten został wskazany w stosownym ogłoszeniu lub dokumentach zamówienia): […] Opis | Kwoty | Daty | Odbiorcy [ ] | [ ] | [ ] | [ ]
2) Może skorzystać z usług następujących **pracowników technicznych lub służb technicznych[41]**, w szczególności tych odpowiedzialnych za kontrolę jakości: W przypadku zamówień publicznych na roboty budowlane wykonawca będzie mógł się zwrócić do następujących pracowników technicznych lub służb technicznych o wykonanie robót:	[……] [……]
3) Korzysta z następujących **urządzeń technicznych oraz środków w celu zapewnienia jakości**, a jego **zaplecze naukowo-badawcze** jest następujące:	[……]
4) Podczas realizacji zamówienia będzie mógł stosować następujące systemy **zarządzania**	[……]

[38] Instytucje zamawiające mogą **wymagać**, aby okres ten wynosił do pięciu lat, i **dopuszczać** legitymowanie się doświadczeniem sprzed **ponad** pięciu lat.

[39] Instytucje zamawiające mogą **wymagać**, aby okres ten wynosił do trzech lat, i **dopuszczać** legitymowanie się doświadczeniem sprzed **ponad** trzech lat.

[40] Innymi słowy, należy wymienić **wszystkich** odbiorców, a wykaz powinien obejmować zarówno klientów publicznych, jak i prywatnych w odniesieniu do przedmiotowych dostaw lub usług.

[41] W przypadku pracowników technicznych lub służb technicznych nienależących bezpośrednio do przedsiębiorstwa danego wykonawcy, lecz na których zdolności wykonawca ten polega, jak określono w części II sekcja C, należy wypełnić odrębne formularze jednolitego europejskiego dokumentu zamówienia.

łańcuchem dostaw i śledzenia łańcucha dostaw:	
5) **W odniesieniu do produktów lub usług o złożonym charakterze, które mają zostać dostarczone, lub – wyjątkowo – w odniesieniu do produktów lub usług o szczególnym przeznaczeniu:** Czy wykonawca **zezwoli** na przeprowadzenie **kontroli**[42] swoich **zdolności produkcyjnych** lub **zdolności technicznych**, a w razie konieczności także dostępnych mu **środków naukowych i badawczych**, jak również **środków kontroli jakości**?	[] Tak [] Nie
6) Następującym **wykształceniem i kwalifikacjami zawodowymi** legitymuje się: a) sam usługodawca lub wykonawca: **lub** (w zależności od wymogów określonych w stosownym ogłoszeniu lub dokumentach zamówienia): b) jego kadra kierownicza:	a) [……] b) [……]
7) Podczas realizacji zamówienia wykonawca będzie mógł stosować następujące **środki zarządzania środowiskowego**:	[……]
8) Wielkość **średniego rocznego zatrudnienia** u wykonawcy oraz liczebność kadry kierowniczej w ostatnich trzech latach są następujące	Rok, średnie roczne zatrudnienie: [……], [……] [……], [……] [……], [……] Rok, liczebność kadry kierowniczej: [……], [……] [……], [……] [……], [……]
9) Będzie dysponował następującymi **narzędziami, wyposażeniem zakładu i urządzeniami technicznymi** na potrzeby realizacji zamówienia:	[……]
10) Wykonawca **zamierza ewentualnie zlecić podwykonawcom**[43] następującą **część (procentową)** zamówienia:	[……]
11) W odniesieniu do **zamówień publicznych na dostawy**: Wykonawca dostarczy wymagane próbki, opisy lub fotografie produktów, które mają być dostarczone i którym nie musi towarzyszyć świadectwo autentyczności. Wykonawca oświadcza ponadto, że w stosownych przypadkach przedstawi wymagane świadectwa autentyczności.	[] Tak [] Nie [] Tak [] Nie

[42] Kontrolę ma przeprowadzać instytucja zamawiająca lub – w przypadku gdy instytucja ta wyrazi na to zgodę – w jej imieniu, właściwy organ urzędowy państwa, w którym dostawca lub usługodawca ma siedzibę.

[43] Należy zauważyć, że jeżeli wykonawca **postanowił** zlecić podwykonawcom realizację części zamówienia **oraz** polega na zdolności podwykonawców na potrzeby realizacji tej części, to należy wypełnić odrębny jednolity europejski dokument zamówienia dla tych podwykonawców (zob. powyżej, część II sekcja C).

Jeżeli odnośna dokumentacja jest dostępna w formie elektronicznej, proszę wskazać:	(adres internetowy, wydający urząd lub organ, dokładne dane referencyjne dokumentacji): [……][……][……]
12) W odniesieniu do **zamówień publicznych na dostawy**: Czy wykonawca może przedstawić wymagane **zaświadczenia** sporządzone przez urzędowe **instytuty** lub agencje **kontroli jakości** o uznanych kompetencjach, potwierdzające zgodność produktów poprzez wyraźne odniesienie do specyfikacji technicznych lub norm, które zostały określone w stosownym ogłoszeniu lub dokumentach zamówienia? **Jeżeli nie**, proszę wyjaśnić dlaczego, i wskazać, jakie inne środki dowodowe mogą zostać przedstawione: Jeżeli odnośna dokumentacja jest dostępna w formie elektronicznej, proszę wskazać:	[] Tak [] Nie […] (adres internetowy, wydający urząd lub organ, dokładne dane referencyjne dokumentacji): [……][……][……]

D: SYSTEMY ZAPEWNIANIA JAKOŚCI I NORMY ZARZĄDZANIA ŚRODOWISKOWEGO

Wykonawca powinien przedstawić informacje jedynie w przypadku gdy instytucja zamawiająca lub podmiot zamawiający wymagają systemów zapewniania jakości lub norm zarządzania środowiskowego w stosownym ogłoszeniu lub w dokumentach zamówienia, o których mowa w ogłoszeniu.

Systemy zapewniania jakości i normy zarządzania środowiskowego	**Odpowiedź:**
Czy wykonawca będzie w stanie przedstawić **zaświadczenia** sporządzone przez niezależne jednostki, poświadczające spełnienie przez wykonawcę wymaganych **norm zapewniania jakości**, w tym w zakresie dostępności dla osób niepełnosprawnych? **Jeżeli nie**, proszę wyjaśnić dlaczego, i określić, jakie inne środki dowodowe dotyczące systemu zapewniania jakości mogą zostać przedstawione: Jeżeli odnośna dokumentacja jest dostępna w formie elektronicznej, proszę wskazać:	[] Tak [] Nie [……] [……] (adres internetowy, wydający urząd lub organ, dokładne dane referencyjne dokumentacji): [……][……][……]
Czy wykonawca będzie w stanie przedstawić **zaświadczenia** sporządzone przez niezależne jednostki, poświadczające spełnienie przez wykonawcę wymogów określonych **systemów lub norm zarządzania środowiskowego**? **Jeżeli nie**, proszę wyjaśnić dlaczego, i określić, jakie inne środki dowodowe dotyczące **systemów lub norm zarządzania środowiskowego** mogą zostać przedstawione: Jeżeli odnośna dokumentacja jest dostępna w formie elektronicznej, proszę wskazać:	[] Tak [] Nie [……] [……] (adres internetowy, wydający urząd lub organ, dokładne dane referencyjne dokumentacji): [……][……][……]

.

Część V: Ograniczanie liczby kwalifikujących się kandydatów

Wykonawca powinien przedstawić informacje jedynie w przypadku gdy instytucja zamawiająca lub podmiot zamawiający określiły obiektywne i niedyskryminacyjne kryteria lub zasady, które mają być stosowane w celu ograniczenia liczby kandydatów, którzy zostaną zaproszeni do złożenia ofert lub prowadzenia dialogu. Te informacje, którym mogą towarzyszyć wymogi dotyczące (rodzajów) zaświadczeń lub rodzajów dowodów w formie dokumentów, które ewentualnie należy przedstawić, określono w stosownym ogłoszeniu lub w dokumentach zamówienia, o których mowa w ogłoszeniu.
Dotyczy jedynie procedury ograniczonej, procedury konkurencyjnej z negocjacjami, dialogu konkurencyjnego i partnerstwa innowacyjnego:

Wykonawca oświadcza, że:

Ograniczanie liczby kandydatów	**Odpowiedź:**
W następujący sposób **spełnia** obiektywne i niedyskryminacyjne kryteria lub zasady, które mają być stosowane w celu ograniczenia liczby kandydatów:	[….]
W przypadku gdy wymagane są określone zaświadczenia lub inne rodzaje dowodów w formie dokumentów, proszę wskazać dla **każdego** z nich, czy wykonawca posiada wymagane dokumenty:	[] Tak [] Nie[45]
Jeżeli niektóre z tych zaświadczeń lub rodzajów dowodów w formie dokumentów są dostępne w postaci elektronicznej[44], proszę wskazać dla **każdego** z nich:	(adres internetowy, wydający urząd lub organ, dokładne dane referencyjne dokumentacji): [……][……][……][46]

Część VI: Oświadczenia końcowe

Niżej podpisany(-a)(-i) oficjalnie oświadcza(-ją), że informacje podane powyżej w częściach II–V są dokładne i prawidłowe oraz że zostały przedstawione z pełną świadomością konsekwencji poważnego wprowadzenia w błąd.

Niżej podpisany(-a)(-i) oficjalnie oświadcza(-ją), że jest (są) w stanie, na żądanie i bez zwłoki, przedstawić zaświadczenia i inne rodzaje dowodów w formie dokumentów, z wyjątkiem przypadków, w których:

a) instytucja zamawiająca lub podmiot zamawiający ma możliwość uzyskania odpowiednich dokumentów potwierdzających bezpośrednio za pomocą bezpłatnej krajowej bazy danych w dowolnym państwie członkowskim[47], lub

b) najpóźniej od dnia 18 kwietnia 2018 r.[48], instytucja zamawiająca lub podmiot zamawiający już posiada odpowiednią dokumentację.

Niżej podpisany(-a)(-i) oficjalnie wyraża(-ją) zgodę na to, aby [wskazać instytucję zamawiającą lub podmiot zamawiający określone w części I, sekcja A] uzyskał(-a)(-o) dostęp do dokumentów potwierdzających informacje, które zostały przedstawione w [wskazać część/sekcję/punkt(-y), których to dotyczy] niniejszego jednolitego europejskiego dokumentu zamówienia, na potrzeby

---

44 Proszę jasno wskazać, do której z pozycji odnosi się odpowiedź.
45 Proszę powtórzyć tyle razy, ile jest to konieczne.
46 Proszę powtórzyć tyle razy, ile jest to konieczne.
47 Pod warunkiem że wykonawca przekazał niezbędne informacje (adres internetowy, dane wydającego urzędu lub organu, dokładne dane referencyjne dokumentacji) umożliwiające instytucji zamawiającej lub podmiotowi zamawiającemu tę czynność. W razie potrzeby musi temu towarzyszyć odpowiednia zgoda na uzyskanie takiego dostępu.
48 W zależności od wdrożenia w danym kraju artykułu 59 ust. 5 akapit drugi dyrektywy 2014/24/UE.

.

[określić postępowanie o udzielenie zamówienia: (skrócony opis, adres publikacyjny w *Dzienniku Urzędowym Unii Europejskiej*, numer referencyjny)].

Data, miejscowość oraz – jeżeli jest to wymagane lub konieczne – podpis(-y): [……]

Dokument musi być złożony pod rygorem nieważności w formie elektronicznej (tj. w postaci elektronicznej opatrzonej kwalifikowanym podpisem elektronicznym)

Załącznik nr 5 do SWZ

_____

_____

_____

(Nazwa i adres wykonawcy)

_____, dnia _____ r.

OŚWIADCZENIE WYKONAWCY*
DOTYCZĄCE PRZESŁANEK WYKLUCZENIA Z ART. 5K ROZPORZĄDZENIA 833/2014
SKŁADANE NA PODSTAWIE ART. 125 UST. 1 PZP

Na potrzeby postępowania o udzielenie zamówienia publicznego prowadzonego w trybie przetargu nieograniczonego na *„Wykonywanie usług z zakresu gospodarki leśnej na terenie Nadleśnictwa Biała Podlaska w roku 2027”* Pakiet _____,

Ja niżej podpisany

_____
_____
_____

działając w imieniu i na rzecz

_____
_____
_____

oświadczam, że nie podlegam/reprezentowany przeze mnie Wykonawca nie podlega wykluczeniu z postępowania na podstawie art. 5k rozporządzenia Rady (UE) nr 833/2014 z dnia 31 lipca 2014 r. dotyczącego środków ograniczających w związku z działaniami Rosji destabilizującymi sytuację na Ukrainie (Dz. Urz. UE nr L 229 z 31.7.2014, str. 1 z późn. zm. – „rozporządzenie 833/2014”)[1].

[1] Zgodnie z treścią art. 5k ust. 1 rozporządzenia 833/2014 zakazuje się udzielania lub dalszego wykonywania wszelkich zamówień publicznych lub koncesji objętych zakresem dyrektyw w sprawie zamówień publicznych, a także zakresem art. 10 ust. 1 i 3, art. 10 ust. 6 lit. a)-e), art. 10 ust. 8, 9 i 10, art. 11, 12, 13 i 14 dyrektywy 2014/23/UE, art. 7 lit. a)-d), art. 8, art. 10 lit. b)-f) i lit. h)-j) dyrektywy 2014/24/UE, art. 18, art. 21 lit. b)-e) i lit. g)-i), art. 29 i 30 dyrektywy 2014/25/UE oraz art. 13 lit. a)-d), lit. f)-h) i lit. j) dyrektywy 2009/81/WE na rzecz lub z udziałem:

a) obywateli rosyjskich, osób fizycznych zamieszkałych w Rosji lub osób prawnych, podmiotów lub organów z siedzibą w Rosji;
b) osób prawnych, podmiotów lub organów, do których prawa własności bezpośrednio lub pośrednio w ponad 50 % należą do osoby fizycznej lub prawnej, podmiotu lub organu, o których mowa w lit. a) niniejszego ustępu; lub
c) osób fizycznych lub prawnych, podmiotów lub organów działających w imieniu lub pod kierunkiem osoby fizycznej lub prawnej, podmiotu lub organu, o których mowa w lit. a) lub b) niniejszego ustępu,

w tym podwykonawców, dostawców lub podmiotów, na których zdolności polega się w rozumieniu dyrektyw w sprawie zamówień publicznych, w przypadku gdy przypada na nich ponad 10 % wartości zamówienia.

INFORMACJA DOTYCZĄCA POLEGANIA NA ZDOLNOŚCIACH LUB SYTUACJI PODMIOTU UDOSTĘPNIAJĄCEGO ZASOBY W ZAKRESIE ODPOWIADAJĄCYM PONAD 10% WARTOŚCI ZAMÓWIENIA:

[UWAGA*: wypełnić tylko w przypadku podmiotu udostępniającego zasoby, na którego zdolnościach lub sytuacji wykonawca polega w zakresie odpowiadającym ponad 10% wartości zamówienia. W przypadku więcej niż jednego podmiotu udostępniającego zasoby, na którego zdolnościach lub sytuacji wykonawca polega w zakresie odpowiadającym ponad 10% wartości zamówienia, należy zastosować tyle razy, ile jest to konieczne.*]

Oświadczam, że w celu wykazania spełniania warunków udziału w postępowaniu, określonych przez zamawiającego w _____SWZ *(wskazać dokument i właściwą jednostkę redakcyjną dokumentu, w której określono warunki udziału w postępowaniu),* polegam na zdolnościach lub sytuacji następującego podmiotu udostępniającego zasoby:

_____
_____
_____
_____*(podać pełną nazwę/firmę, adres, a także w zależności od podmiotu: NIP/PESEL, KRS/CEiDG)*,
w następującym zakresie:
_____
_____
_____
(określić odpowiedni zakres udostępnianych zasobów dla wskazanego podmiotu),
co odpowiada ponad 10% wartości przedmiotowego zamówienia

OŚWIADCZENIE DOTYCZĄCE PODWYKONAWCY, NA KTÓREGO PRZYPADA PONAD 10% WARTOŚCI ZAMÓWIENIA:

[UWAGA*: wypełnić tylko w przypadku podwykonawcy (niebędącego podmiotem udostępniającym zasoby), na którego przypada ponad 10% wartości zamówienia. W przypadku więcej niż jednego podwykonawcy, na którego zdolnościach lub sytuacji wykonawca nie polega, a na którego przypada ponad 10% wartości zamówienia, należy zastosować tyle razy, ile jest to konieczne.*]

Oświadczam, że w stosunku do następującego podmiotu, będącego podwykonawcą, na którego przypada ponad 10% wartości zamówienia: _____
_____
_____
_____
_____
_____*(podać pełną nazwę/firmę, adres, a także w zależności od podmiotu: NIP/PESEL, KRS/CEiDG)*,
nie zachodzą podstawy wykluczenia z postępowania o udzielenie zamówienia przewidziane w art. 5k rozporządzenia 833/2014.

OŚWIADCZENIE DOTYCZĄCE DOSTAWCY, NA KTÓREGO PRZYPADA PONAD 10% WARTOŚCI ZAMÓWIENIA:

[UWAGA*: wypełnić tylko w przypadku dostawcy, na którego przypada ponad 10% wartości zamówienia. W przypadku więcej niż jednego dostawcy, na którego przypada ponad 10% wartości zamówienia, należy zastosować tyle razy, ile jest to konieczne.*]

Oświadczam, że w stosunku do następującego podmiotu, będącego dostawcą, na którego przypada ponad 10% wartości zamówienia: _____
_____
_____
_____
_____
_____ *(podać pełną nazwę/firmę, adres, a także w zależności od podmiotu: NIP/PESEL, KRS/CEiDG)*,

nie zachodzą podstawy wykluczenia z postępowania o udzielenie zamówienia przewidziane w art. 5k rozporządzenia 833/2014.

OŚWIADCZENIE DOTYCZĄCE PODANYCH INFORMACJI:

Oświadczam, że wszystkie informacje podane w powyższych oświadczeniach są aktualne i zgodne z prawdą oraz zostały przedstawione z pełną świadomością konsekwencji wprowadzenia zamawiającego w błąd przy przedstawianiu informacji.

INFORMACJA DOTYCZĄCA DOSTĘPU DO PODMIOTOWYCH ŚRODKÓW DOWODOWYCH:

Wskazuję następujące podmiotowe środki dowodowe, które można uzyskać za pomocą bezpłatnych i ogólnodostępnych baz danych, oraz dane umożliwiające dostęp do tych środków:

1) ._____
_____
_____
_____

(wskazać podmiotowy środek dowodowy, adres internetowy, wydający urząd lub organ, dokładne dane referencyjne dokumentacji)

2) _____
_____
_____
_____

(wskazać podmiotowy środek dowodowy, adres internetowy, wydający urząd lub organ, dokładne dane referencyjne dokumentacji)

_____

(podpis)

** oświadczenie to składa każdy z wykonawców wspólnie ubiegających się o udzielenie zamówienia (w przypadku wspólnego ubiegania się o udzielenie zamówienia).*

Dokument musi być złożony pod rygorem nieważności w formie elektronicznej (tj. w postaci elektronicznej opatrzonej kwalifikowanym podpisem elektronicznym)

Załącznik nr 5A do SWZ

_____

_____

_____

(Nazwa i adres podmiotu udostępniającego zasoby)

_____, dnia _____ r.

OŚWIADCZENIE PODMIOTU UDOSTĘPNIAJĄCEGO ZASOBY DOTYCZĄCE PRZESŁANEK WYKLUCZENIA Z ART. 5K ROZPORZĄDZENIA 833/2014 SKŁADANE NA PODSTAWIE ART. 125 UST. 5 PZP

Na potrzeby postępowania o udzielenie zamówienia publicznego prowadzonego w trybie przetargu nieograniczonego na *„Wykonywanie usług z zakresu gospodarki leśnej na terenie Nadleśnictwa Biała Podlaska w roku 2027*" Pakiet _____,

Ja niżej podpisany

_____

_____

_____

działając w imieniu i na rzecz

_____

_____

_____

oświadczam, że nie zachodzą w stosunku do mnie/reprezentowanego przeze mnie podmiotu przesłanki wykluczenia z postępowania na podstawie art. 5k rozporządzenia Rady (UE) nr 833/2014 z dnia 31 lipca 2014 r. dotyczącego środków ograniczających w związku z działaniami Rosji destabilizującymi sytuację na Ukrainie (Dz. Urz. UE nr L 229 z 31.7.2014, str. 1 z późn. zm. – „rozporządzenie 833/2014").[1]

[1] Zgodnie z treścią art. 5k ust. 1 rozporządzenia 833/2014 zakazuje się udzielania lub dalszego wykonywania wszelkich zamówień publicznych lub koncesji objętych zakresem dyrektyw w sprawie zamówień publicznych, a także zakresem art. 10 ust. 1 i 3, art. 10 ust. 6 lit. a)-e), art. 10 ust. 8, 9 i 10, art. 11, 12, 13 i 14 dyrektywy 2014/23/UE, art. 7 lit. a)-d), art. 8, art. 10 lit. b)-f) i lit. h)-j) dyrektywy 2014/24/UE, art. 18, art. 21 lit. b)-e) i lit. g)-i), art. 29 i 30 dyrektywy 2014/25/UE oraz art. 13 lit. a)-d), lit. f)-h) i lit. j) dyrektywy 2009/81/WE na rzecz lub z udziałem:

a) obywateli rosyjskich, osób fizycznych zamieszkałych w Rosji lub osób prawnych, podmiotów lub organów z siedzibą w Rosji;
b) osób prawnych, podmiotów lub organów, do których prawa własności bezpośrednio lub pośrednio w ponad 50 % należą do osoby fizycznej lub prawnej, podmiotu lub organu, o których mowa w lit. a) niniejszego ustępu; lub
c) osób fizycznych lub prawnych, podmiotów lub organów działających w imieniu lub pod kierunkiem osoby fizycznej lub prawnej, podmiotu lub organu, o których mowa w lit. a) lub b) niniejszego ustępu,

w tym podwykonawców, dostawców lub podmiotów, na których zdolności polega się w rozumieniu dyrektyw w sprawie zamówień publicznych, w przypadku gdy przypada na nich ponad 10 % wartości zamówienia.

OŚWIADCZENIE DOTYCZĄCE PODANYCH INFORMACJI:

Oświadczam, że wszystkie informacje podane w powyższych oświadczeniach są aktualne i zgodne z prawdą oraz zostały przedstawione z pełną świadomością konsekwencji wprowadzenia zamawiającego w błąd przy przedstawianiu informacji.

INFORMACJA DOTYCZĄCA DOSTĘPU DO PODMIOTOWYCH ŚRODKÓW DOWODOWYCH:

Wskazuję następujące podmiotowe środki dowodowe, które można uzyskać za pomocą bezpłatnych i ogólnodostępnych baz danych, oraz dane umożliwiające dostęp do tych środków:

1) _____
_____
_____

(wskazać podmiotowy środek dowodowy, adres internetowy, wydający urząd lub organ, dokładne dane referencyjne dokumentacji)

2) ._____
_____
_____

(wskazać podmiotowy środek dowodowy, adres internetowy, wydający urząd lub organ, dokładne dane referencyjne dokumentacji)

_____

(podpis)

Dokument musi być złożony pod rygorem nieważności
w formie elektronicznej (tj. w postaci elektronicznej opatrzonej
kwalifikowanym podpisem elektronicznym)

Załącznik nr 6 do SWZ

_____

_____

_____

(Nazwa i adres podmiotu udostępniającego zasoby)

_____, dnia _____ r.

ZOBOWIĄZANIE DO ODDANIA WYKONAWCY
DO DYSPOZYCJI NIEZBĘDNYCH ZASOBÓW NA POTRZEBY WYKONANIA ZAMÓWIENIA

Działając w imieniu _____ z siedzibą w _____ oświadczam, że ww. podmiot trzeci zobowiązuje się, na zasadzie art. 118 ustawy z dnia 11 września 2019 r. Prawo zamówień publicznych (tekst jedn.: Dz. U. z 2026 r. poz. 793 z późn. zm.) udostępnić wykonawcy przystępującemu do postępowania w sprawie zamówienia publicznego prowadzonego w trybie przetargu nieograniczonego na *„Wykonywanie usług z zakresu gospodarki leśnej na terenie Nadleśnictwa Biała Podlaska w roku 2027*" Pakiet _____ („Postępowanie"), tj. Leśnictwo _____

_____
_____ z siedzibą w _____ („Wykonawca"), następujące zasoby:

- _____,
- _____,
- _____,
- _____,

na potrzeby spełnienia przez Wykonawcę następujących warunków udziału w Postępowaniu:

_____
_____
_____
_____
_____.

Wykonawca będzie mógł wykorzystywać ww. zasoby przy wykonywaniu zamówienia w następujący sposób: _____
_____
_____
_____
_____
_____

_____
_____
_____
_____.

W wykonywaniu zamówienia będziemy uczestniczyć w następującym czasie i zakresie:
_____
_____
_____
_____
_____.

Ww. podmiot trzeci, na zdolnościach którego wykonawca polega w odniesieniu do warunków udziału w postępowaniu dotyczących wykształcenia, kwalifikacji zawodowych lub doświadczenia, zrealizuje usługi, których wskazane zdolności dotyczą.

Z Wykonawcą łączyć nas będzie _____
_____.

_____
(podpis)

Dokument może być przekazany:

(1) w postaci elektronicznej opatrzonej kwalifikowanym podpisem elektronicznym przez podmiot udostępniający zasoby

lub

(2) jako cyfrowe odwzorowanie dokumentu, który został sporządzony w postaci papierowej i opatrzony własnoręcznym podpisem potwierdzające zgodność odwzorowania cyfrowego z dokumentem w postaci papierowej; cyfrowe odwzorowanie dokumentu (elektroniczna kopia dokumentu, który został sporządzony w postaci papierowej i opatrzony własnoręcznym podpisem) jest opatrywane kwalifikowanym podpisem elektronicznym przez wykonawcę lub przez notariusza.

Załącznik nr 7 do SWZ

_____

_____

_____

(Nazwa i adres wykonawcy)

_____, dnia _____ r.

OŚWIADCZENIE WYKONAWCY W ZAKRESIE ART. 108 UST. 1 PKT 5 PZP O PRZYNALEŻNOŚCI LUB BRAKU PRZYNALEŻNOŚCI DO TEJ SAMEJ GRUPY KAPITAŁOWEJ

W związku ze złożeniem oferty w postępowaniu o udzielenie zamówienia publicznego prowadzonym w trybie przetargu nieograniczonego na „*Wykonywanie usług z zakresu gospodarki leśnej na terenie Nadleśnictwa Biała Podlaska w roku 2027*" Pakiet _____,

Ja niżej podpisany

_____
_____
_____

działając w imieniu i na rzecz

_____
_____
_____

☐ oświadczam, że Wykonawca, którego reprezentuję nie przynależy do grupy kapitałowej w rozumieniu ustawy z dnia 16 lutego 2007 r. o ochronie konkurencji i konsumentów (tekst jedn.: Dz. U z 2025 r. poz. 1714 z późn. zm.) z innym wykonawcą, który złożył ofertę lub ofertę częściową w przedmiotowym postępowaniu*

☐ oświadczam, że Wykonawca, którego reprezentuję przynależy do grupy kapitałowej w rozumieniu ustawy z dnia 16 lutego 2007 r. o ochronie konkurencji i konsumentów (tekst jedn. Dz. U z 2025 r. poz. 1714 z późn. zm.) wraz z wykonawcą, który złożył ofertę lub ofertę częściową w przedmiotowym postępowaniu tj. (podać nazwę i adres)*:

_____
_____ **

_____
(podpis)

** należy skreślić odpowiedni kwadrat,*

*** wraz ze złożeniem oświadczenia o przynależności do tej samej grupy kapitałowej Wykonawca przedkłada dokumenty lub informacje potwierdzające przygotowanie oferty lub oferty częściowej niezależnie od innego Wykonawcy należącego do tej samej grupy kapitałowej.*

Dokument może być przekazany:

(1) w postaci elektronicznej opatrzonej kwalifikowanym podpisem elektronicznym przez wykonawcę

lub

(2) jako cyfrowe odwzorowanie dokumentu, który został sporządzony w postaci papierowej i opatrzony własnoręcznym podpisem potwierdzające zgodność odwzorowania cyfrowego z dokumentem w postaci papierowej; cyfrowe odwzorowanie dokumentu (elektroniczna kopia dokumentu, który został sporządzony w postaci papierowej i opatrzony własnoręcznym podpisem) jest opatrywane kwalifikowanym podpisem elektronicznym przez wykonawcę lub przez notariusza.

Załącznik nr 8 do SWZ

_____

_____

_____

(Nazwa i adres wykonawcy/podmiotu udostępniającego zasoby*)

_____, dnia _____ r.

OŚWIADCZENIE
O AKTUALNOŚCI INFORMACJI ZAWARTYCH W OŚWIADCZENIU, O KTÓRYM MOWA W ART. 125 UST. 1 PZP W ZAKRESIE PODSTAW WYKLUCZENIA Z POSTĘPOWANIA

W związku ze złożeniem oferty/udostępnieniem zasobów* w postępowaniu o udzielenie zamówienia publicznego prowadzonym w trybie przetargu nieograniczonego na *„Wykonywanie usług z zakresu gospodarki leśnej na terenie Nadleśnictwa Biała Podlaska w roku 2027*", Pakiet ___,

Ja niżej podpisany _____
_____
_____
_____

działając w imieniu i na rzecz

_____
_____
_____

oświadczam, że informacje zawarte w oświadczeniu, o którym mowa w art. 125 ust. 1 ustawy z dnia 11 września 2019 r. – Prawo zamówień publicznych (tekst jedn.: Dz. U. z 2026 r. poz. 793 z późn. zm. - „PZP") przedłożonym wraz z ofertą przez Wykonawcę, są aktualne w zakresie podstaw wykluczenia z postępowania wskazanych przez Zamawiającego, o których mowa w:

- art. 108 ust. 1 pkt 3 PZP,
- art. 108 ust. 1 pkt 4 PZP, dotyczących orzeczenia zakazu ubiegania się o zamówienie publiczne tytułem środka zapobiegawczego,
- art. 108 ust. 1 pkt 5 PZP, dotyczących zawarcia z innymi wykonawcami porozumienia mającego na celu zakłócenie konkurencji,
- art. 108 ust. 1 pkt 6 PZP,
- art. 109 ust. 1 pkt 1 PZP, odnośnie do naruszenia obowiązków dotyczących płatności podatków i opłat lokalnych, o których mowa w ustawie z dnia 12 stycznia 1991 r. o podatkach i opłatach lokalnych (tekst jedn.: Dz. U. z 2025 r. poz. 707),
- art. 109 ust. 1 pkt 2 lit b) PZP, dotyczących ukarania za wykroczenie, za które wymierzono karę ograniczenia wolności lub karę grzywny,

- art. 109 ust. 1 pkt 2 lit c PZP,
- art. 109 ust. 1 pkt 3 PZP, dotyczących ukarania za wykroczenie, za które wymierzono karę ograniczenia wolności lub karę grzywny,
- art. 109 ust. 1 pkt 5 i 7-10 PZP.

_____

(podpis)

* *niepotrzebne skreślić*

W przypadku, gdy dokument dotyczy wykonawcy, to może być przekazany:

(1) w postaci elektronicznej opatrzonej kwalifikowanym podpisem elektronicznym przez wykonawcę

lub

(2) jako cyfrowe odwzorowanie dokumentu, który został sporządzony w postaci papierowej i opatrzony własnoręcznym podpisem wykonawcy, potwierdzające zgodność odwzorowania cyfrowego z dokumentem w postaci papierowej; cyfrowe odwzorowanie dokumentu (elektroniczna kopia dokumentu, który został sporządzony w postaci papierowej i opatrzony własnoręcznym podpisem wykonawcy) jest opatrywane przez wykonawcę kwalifikowanym podpisem elektronicznym lub przez notariusza.

W przypadku, gdy dokument dotyczy podmiotu udostępniającego zasoby, to może być przekazany:

(1) w postaci elektronicznej opatrzonej kwalifikowanym podpisem elektronicznym przez podmiot udostępniający zasoby

lub

(2) jako cyfrowe odwzorowanie dokumentu, który został sporządzony w postaci papierowej i opatrzony własnoręcznym podpisem podmiotu udostepniającego zasoby, potwierdzające zgodność odwzorowania cyfrowego z dokumentem w postaci papierowej; cyfrowe odwzorowanie dokumentu (elektroniczna kopia dokumentu, który został sporządzony w postaci papierowej i opatrzony własnoręcznym podpisem podmiotu udostępniającego zasoby) jest opatrywane przez podmiot udostępniający zasoby kwalifikowanym podpisem elektronicznym lub przez notariusza.

Załącznik nr 9 do SWZ

_____

_____

_____

(Nazwa i adres wykonawcy)

_____, dnia _____ r.

WYKAZ WYKONANYCH USŁUG

W związku ze złożeniem oferty w postępowaniu o udzielenie zamówienia publicznego prowadzonym w trybie przetargu nieograniczonego na „*Wykonywanie usług z zakresu gospodarki leśnej na terenie Nadleśnictwa Biała Podlaska w roku 2027*”, Pakiet ___,

Ja niżej podpisany _____
_____

działając w imieniu i na rzecz _____
_____

oświadczam, że Wykonawca którego reprezentuję, w okresie ostatnich 3 lat (okres 3 liczy się wstecz od dnia, w którym upływa termin składania ofert), a jeżeli okres działalności jest krótszy – w tym okresie, wykonał następujące usługi:

Lp.	Podmiot, na rzecz którego usługa została wykonana (nazwa, siedziba)	Termin wykonania usługi (dzień/miesiąc/rok)		Przedmiot (rodzaj) wykonanych usług*	Wartość brutto wykonanych usług	Nazwa Wykonawcy**
		początek	koniec			

_____

(podpis)

* Należy podać informacje umożliwiające ocenę spełniania przez Wykonawcę warunku udziału w postępowaniu w zakresie zdolności technicznej i zawodowej w odniesieniu do doświadczenia, wskazujące na zakres zrealizowanych usług zgodnie z treścią warunku określonego w pkt 7.1 ppkt 4) lit a) SWZ.

** Jeżeli Wykonawca powołuje się na doświadczenie w realizacji usług wykonywanych wspólnie z innymi wykonawcami, wykaz dotyczy usług, w których wykonaniu Wykonawca ten bezpośrednio uczestniczył, a w przypadku świadczeń powtarzających się lub ciągłych, w których wykonywaniu bezpośrednio uczestniczył lub uczestniczy.

Dokument może być przekazany:

(1) w postaci elektronicznej opatrzonej kwalifikowanym podpisem elektronicznym przez wykonawcę

lub

(2) jako cyfrowe odwzorowanie dokumentu, który został sporządzony w postaci papierowej i opatrzony własnoręcznym podpisem potwierdzające zgodność odwzorowania cyfrowego z dokumentem w postaci papierowej; cyfrowe odwzorowanie dokumentu (elektroniczna kopia dokumentu, który został sporządzony w postaci papierowej i opatrzony własnoręcznym podpisem) jest opatrywane kwalifikowanym podpisem elektronicznym przez wykonawcę lub przez notariusza.

Załącznik nr 10 do SWZ

_____

_____

_____

(Nazwa i adres wykonawcy)

_____, dnia _____ r.

WYKAZ OSÓB
SKIEROWANYCH PRZEZ WYKONAWCĘ DO REALIZACJI ZAMÓWIENIA

W związku ze złożeniem oferty w postępowaniu o udzielenie zamówienia publicznego prowadzonym w trybie przetargu nieograniczonego na „*Wykonywanie usług z zakresu gospodarki leśnej na terenie Nadleśnictwa Biała Podlaska w roku 2027*", Pakiet ___,

Ja niżej podpisany _____
_____

działając w imieniu i na rzecz _____
_____

oświadczam, że Wykonawca, którego reprezentuję skieruje do realizacji zamówienia niżej wskazane osoby:

L.p.	Imię i nazwisko	Zakres wykonywanych czynności	Kwalifikacje zawodowe. Uprawnienia	Wykształcenie	Podstawa do dysponowania osobami
	_____	Pilarz, wykonywanie czynności w zakresie pozyskania	Posiada ukończone z wynikiem pozytywnym szkolenie dopuszczające do pracy z pilarką	Nie dotyczy	
	_____	Pilarz, wykonywanie czynności w zakresie pozyskania	Posiada ukończone z wynikiem pozytywnym szkolenie dopuszczające do pracy z pilarką	Nie dotyczy	
	_____	Pilarz, wykonywanie czynności w zakresie pozyskania	Posiada ukończone z wynikiem pozytywnym szkolenie dopuszczające do pracy z pilarką	Nie dotyczy	
	_____	Pilarz, wykonywanie czynności w zakresie pozyskania	Posiada ukończone z wynikiem pozytywnym szkolenie dopuszczające do pracy z pilarką	Nie dotyczy	
	_____	Wykonywanie czynności nadzoru	Nie dotyczy	Posiada wykształcenie wyższe leśne* Posiada wykształcenie średnie leśne* Posiada dyplom ukończenia studium zawodowego świadczenia usług na rzecz leśnictwa* Posiada dyplom ukończenia leśnych studiów podyplomowych*	

	_____	Wykonywanie czynności ze środkami chemicznymi	Posiada ukończone szkolenie w zakresie pracy ze środkami chemicznymi	Nie dotyczy	

** niepotrzebne skreślić*

_____
(podpis)

Dokument może być przekazany:

(1) w postaci elektronicznej opatrzonej kwalifikowanym podpisem elektronicznym przez wykonawcę

lub

(2) jako cyfrowe odwzorowanie dokumentu, który został sporządzony w postaci papierowej i opatrzony własnoręcznym podpisem potwierdzające zgodność odwzorowania cyfrowego z dokumentem w postaci papierowej; cyfrowe odwzorowanie dokumentu (elektroniczna kopia dokumentu, który został sporządzony w postaci papierowej i opatrzony własnoręcznym podpisem) jest opatrywane kwalifikowanym podpisem elektronicznym przez wykonawcę lub przez notariusza.

Załącznik nr 11 do SWZ

_____

_____

_____

(Nazwa i adres wykonawcy)

_____, dnia _____ r.

WYKAZ
URZĄDZEŃ TECHNICZNYCH DOSTĘPNYCH WYKONAWCY W CELU WYKONANIA ZAMÓWIENIA PUBLICZNEGO

W związku ze złożeniem oferty w postępowaniu o udzielenie zamówienia publicznego prowadzonym w trybie przetargu nieograniczonego na „*Wykonywanie usług z zakresu gospodarki leśnej na terenie Nadleśnictwa Biała Podlaska w roku 2027*", Pakiet ___,

Ja niżej podpisany _____
_____

działając w imieniu i na rzecz _____
_____

oświadczam, że Wykonawca, którego reprezentuję, będzie realizować zamówienie za pomocą następujących urządzeń technicznych:

L.p.	Rodzaj urządzenia	Opis urządzenia (marka, model, numer seryjny, numer rejestracyjny lub inne oznaczenie pozwalające na indywidualizację)	Podstawa dysponowania
	Maszyna leśna typu harwester		
	Maszyna leśna typu harwester		
	Ciągnik zrywkowy/ ciągnik przystosowany do zrywki drewna		
	Ciągnik zrywkowy/ ciągnik przystosowany do zrywki drewna		

_____

(podpis)

Dokument może być przekazany:

(1) w postaci elektronicznej opatrzonej kwalifikowanym podpisem elektronicznym przez wykonawcę

lub

(2) jako cyfrowe odwzorowanie dokumentu, który został sporządzony w postaci papierowej i opatrzony własnoręcznym podpisem potwierdzające zgodność odwzorowania cyfrowego z dokumentem w postaci papierowej; cyfrowe odwzorowanie dokumentu (elektroniczna kopia dokumentu, który został sporządzony w postaci papierowej i opatrzony własnoręcznym podpisem) jest opatrywane kwalifikowanym podpisem elektronicznym przez wykonawcę lub przez notariusza. .

Załącznik nr 12 do SWZ

WZÓR UMOWY

Umowa nr _____

W dniu _____ r. w _____ pomiędzy:

Skarbem Państwa – Państwowym Gospodarstwem Leśnym Lasy Państwowe Nadleśnictwem Biała Podlaska z siedzibą w Białej Podlaskiej („Zamawiający")

ul. Warszawska 37

21 - 500 Biała Podlaska

NIP 5370009355 REGON 030011316

reprezentowanym przez:

Jarosława Ligaja – Nadleśniczego,

a

(w przypadku osób prawnych i spółek handlowych nieposiadających osobowości prawnej)

_____ z siedzibą w _____ („Wykonawca")

ul. _____ wpisana do rejestru przedsiębiorców Krajowego Rejestru Sądowego w Sądzie Rejonowym w _____ ___ pod numerem _____ NIP _____, REGON _____, wysokość kapitału zakładowego _____.

reprezentowaną przez:

_____

_____,

lub

(w przypadku osób fizycznych wpisanych do Centralnej Ewidencji i Informacji o Działalności Gospodarczej)

p. _____ prowadzącym działalność gospodarczą pod firmą _____ z siedzibą w _____ („Wykonawca") ul _____, wpisanym do Centralnej Ewidencji i Informacji o Działalności Gospodarczej, posiadającym numer identyfikacyjny NIP _____; REGON _____

działającym osobiście

lub

(w przypadku osób fizycznych wpisanych do Centralnej Ewidencji i Informacji o Działalności Gospodarczej działających wspólnie jako konsorcjum lub w ramach spółki cywilnej)

wykonawcami wspólnie ubiegającymi się o udzielenie zamówienia publicznego w składzie (łącznie „Wykonawca"):

1) p. _____ prowadzącym działalność gospodarczą pod firmą _____z siedzibą w _____, ul _____ wpisanym do Centralnej Ewidencji i Informacji o Działalności Gospodarczej, posiadającym numer identyfikacyjny NIP _____; REGON _____

2) p. _____ prowadzącym działalność gospodarczą pod firmą _____z siedzibą w _____, ul _____ wpisanym do Centralnej Ewidencji i Informacji o Działalności Gospodarczej, posiadającym numer identyfikacyjny NIP _____; REGON _____

3) p. _____ prowadzącym działalność gospodarczą pod firmą _____z siedzibą w _____, ul _____ wpisanym do Centralnej Ewidencji i Informacji o Działalności Gospodarczej, posiadającym numer identyfikacyjny NIP _____; REGON _____

reprezentowanymi przez _____, działającego na podstawie pełnomocnictwa z dnia _____ r.

w wyniku dokonania wyboru oferty Wykonawcy jako oferty najkorzystniejszej („Oferta"), złożonej w postępowaniu o udzielenie zamówienia publicznego na *„Wykonywanie usług z zakresu gospodarki leśnej na terenie Nadleśnictwa Biała Podlaska w roku 2027" zn.spr.: SA.270.34.2026* Pakiet _____ przeprowadzonym w trybie przetargu nieograniczonego („Postępowanie"), na podstawie przepisów ustawy z dnia 11 września 2019 r. Prawo zamówień publicznych (tekst jedn.: Dz. U. z 2026 r. poz. 793 – „PZP") pomiędzy Zamawiającym, a Wykonawcą (łącznie: „Strony") została zawarta umowa („Umowa") następującej treści:

§ 1
Przedmiot Umowy

1. Zamawiający zleca, a Wykonawca przyjmuje do wykonania usługi z zakresu gospodarki leśnej polegające na wykonaniu zamówienia pn. *„Wykonywanie usług z zakresu gospodarki leśnej na terenie Nadleśnictwa Biała Podlaska w roku 2027"* („Przedmiot Umowy").
2. Zestawienie ilości prac wchodzących w zakres Przedmiotu Umowy, opis standardu technologii wykonawstwa prac leśnych, opis standardu technologii wykonawstwa prac z zakresu gospodarki szkółkarskiej oraz procedury ich odbioru zostały określone w specyfikacji warunków zamówienia dla Postępowania („SWZ"). SWZ stanowi Załącznik Nr 1 do Umowy.
3. Przedmiot Umowy będzie wykonywany na terenie wskazanym w SWZ („Obszar Realizacji Pakietu").

4. Wskazane w SWZ ilości prac wchodzących w zakres Przedmiotu Umowy (a wycenione przez Wykonawcę w kosztorysie ofertowym stanowiącym część Oferty), niezależnie od jednostki miary, w której zostały wyrażone, mają charakter szacunkowy. Ilości prac zleconych do wykonania w trakcie realizacji Przedmiotu Umowy mogą być mniejsze od ilości przedstawionej w SWZ, co jednak nie może być podstawą do jakichkolwiek roszczeń Wykonawcy w stosunku do Zamawiającego niezależnie od ich podstawy prawnej. Zamawiający może zlecić w trakcie realizacji Umowy zakres prac mniejszy niż wskazany w SWZ, jednakże nie mniejszy niż stanowiący równowartość 70 % Wynagrodzenia.

5. Ilości wskazane w SWZ dla każdej z kategorii sortymentów (tj. łącznie dla wszystkich sortymentów wchodzących w skład kategorii, odpowiednio, W – drewno wielkowymiarowe, S – drewno średniowymiarowe oraz M – drewno małowymiarowe) są oparte o szacunki brakarskie. W związku z okolicznością, o której mowa w zdaniu poprzednim Strony potwierdzają sobie wzajemnie, że faktyczny rozmiar prac wykonywanych w ramach realizacji Przedmiotu Umowy w odniesieniu do każdej z kategorii z sortymentów może się różnić do 25% w stosunku do ilości określonej łącznie (sumarycznie) dla wszystkich sortymentów wchodzących w skład danej kategorii sortymentów. Okoliczność powyższa nie może być podstawą do jakichkolwiek roszczeń Wykonawcy w stosunku do Zamawiającego niezależnie od ich podstawy prawnej, poza roszczeniem o zapłatę Wynagrodzenia na zasadach określonych w Umowie.

6. Wskazana w SWZ lokalizacja (adres leśny) poszczególnych prac wchodzących w zakres Przedmiotu Umowy ma charakter wstępny. Lokalizacja (adres leśny) poszczególnych prac wchodzących w zakres Przedmiotu Umowy zostanie określona w Zleceniu, z zastrzeżeniem, iż zawsze będzie to Obszar Realizacji Pakietu. Z uwagi na faktyczną sytuację przyrodniczą lub pogodową, która może zaistnieć w trakcie realizacji Przedmiotu Umowy, a także nieprzewidzianą sytuację gospodarczo - ekonomiczną, Zamawiający w uzasadnionych przypadkach jest uprawniony do zmniejszenia lub zwiększenia ilości prac (czynności) planowanych do wykonania w danych lokalizacjach (adresach leśnych) wchodzących w skład Obszaru Realizacji Pakietu. Zwiększenie ilości prac nie oznacza wprowadzenia nowych prac, nieobjętych Przedmiotem Umowy. Należy je rozumieć jako zwiększenie ilości prac w jednej lokalizacji (adresie leśnym) na Obszarze Realizacji Pakietu (w tym również w lokalizacjach na Obszarze Realizacji Pakietu niewskazanych wstępnie w SWZ), przy jednoczesnym zmniejszeniu ilości prac w innej lokalizacji (adresie leśnym) na Obszarze Realizacji Pakietu, w ramach sumarycznych ilości poszczególnych prac wchodzących w zakres Przedmiotu Umowy określonych w SWZ, przypadających do wykonania na całym Obszarze Realizacji Pakietu, z zastrzeżeniem uprawnień Zamawiającego dotyczących Opcji.

7. Przedmiot Umowy będzie wykonywany zgodnie z przepisami i uregulowaniami prawnymi obowiązującymi w Rzeczypospolitej Polskiej, regulacjami obowiązującymi w Państwowym Gospodarstwie Leśnym Lasy Państwowe, jak też odpowiednimi normami. Wykaz obowiązujących regulacji zawiera SWZ. Wykonawca oświadcza, iż zapoznał się z dokumentami wskazanymi w zdaniu poprzednim.

8. Wykonawca oświadcza, iż jest mu wiadome, że Zamawiający może podlegać procesowi certyfikacji według standardów określonych przez FSC (*Forest Stewardship Council*) oraz PEFC Council (*Programme for the Endorsement of Forest Certification Schemes*). Wykonawca zobowiązany jest do umożliwienia przeprowadzenia prac audytorom FSC (*Forest Stewardship Council*) oraz PEFC Council (*Programme for the Endorsement of Forest Certification Schemes*) w zakresie certyfikacji w trakcie realizacji Przedmiotu Umowy.

9. W przypadku wystąpienia pożaru Wykonawca zobowiązany jest do zaniechania czynności związanych z wykonywaniem Przedmiotu Umowy w zakresie, w jakim pożar

uniemożliwia realizację Przedmiotu Umowy oraz do bezzwłocznego zaalarmowania o powyższych zdarzeniach Straży Pożarnej, Przedstawiciela Zamawiającego oraz Punktu Alarmowo – Dyspozycyjnego Nadleśnictwa.

10. Wykonawca obowiązany jest do wzięcia udziału w akcji mającej na celu zlikwidowanie istniejącego zagrożenia powstałego na skutek pożaru oraz udostępnienie sprzętu i osób do zabezpieczenia pożarzyska i wsparcia w akcji gaśniczej, zgodnie z przepisami o ochronie przeciwpożarowej. Koszty związane z ww. czynnościami pokrywa Zamawiający. O zakończeniu udziału w akcji, o której mowa w zdaniu poprzednim Wykonawca zawiadomi Zamawiającego poprzez wysłanie wiadomości sms na numer telefonu lub poprzez wysłanie wiadomości na adres e-mail Przedstawiciela Zamawiającego.

§ 2
Opcja

1. W ramach realizacji Przedmiotu Umowy Zamawiający jest uprawniony zlecić Wykonawcy dodatkowe ilości prac w stosunku do ilości wskazanych w każdej z pozycji kosztorysu ofertowego stanowiącego część Oferty („Opcja").
2. Wykonawca nie może odmówić zrealizowania prac objętych przedmiotem Opcji, co nie uchybia jego uprawnieniom, o których mowa w § 3 ust. 13.
3. Zamawiający nie jest zobowiązany do zlecenia prac objętych przedmiotem Opcji, a Wykonawcy nie służy roszczenie o ich zlecenie.
4. Skorzystanie z Opcji może nastąpić przez cały okres realizacji Przedmiotu Umowy, o którym mowa w § 4 ust. 1. Zamawiający przewiduje możliwość skorzystania z Opcji w przypadku:
   1) wystąpienia konieczności zwiększenia zakresu rzeczowego usług stanowiących przedmiot zamówienia w następstwie przyczyn przyrodniczych, klimatycznych, atmosferycznych bądź związanych z prawidłowym prowadzeniem gospodarki leśnej,
   2) zmian na rynku sprzedaży drewna lub powierzenia Zamawiającemu nowych zadań gospodarczych lub publicznych,
   3) powierzania Wykonawcy prac stanowiących wykonawstwo zastępcze w stosunku do prac realizowanych przez innego wykonawcę (na Obszarze Realizacji Pakietu).
5. Przedmiotem Opcji będą takie same (analogiczne) prace, jak opisane w SWZ i wycenione przez Wykonawcę w którejkolwiek z pozycji kosztorysu ofertowego stanowiącego część Oferty.
6. W ramach Opcji, wedle wyboru Zamawiającego, mogą zostać zlecone wszystkie, niektóre lub tylko jedna z prac wskazanych w SWZ i wycenionych przez Wykonawcę w kosztorysie ofertowym stanowiącym część Oferty.
7. Prace będące przedmiotem Opcji mogą zostać zlecone w ilości, której łączna wartość nie będzie przekraczała 30 % Wynagrodzenia z dnia zawarcia Umowy. Podstawą określenia wartości prac zleconych w ramach Opcji (w celu określenia jej zakresu) będą ceny jednostkowe poszczególnych prac zawarte w kosztorysie ofertowym stanowiącym część Oferty („Ceny Jednostkowe").
8. Zlecanie prac będących przedmiotem Opcji, ich odbiór, ustalenie wartości tych prac, uiszczanie zapłaty oraz odpowiedzialność za ich niewykonanie lub nienależyte wykonanie, w tym odpowiedzialność w postaci kar umownych, jak również realizacja

uprawnień Zamawiającego wynikających z Umowy, w tym realizacja prawa do Odwołania Zlecenia z winy Wykonawcy i prawa do odstąpienia od Umowy następować będzie na analogicznych zasadach, jak w przypadku prac będących Przedmiotem Umowy.

§ 3
Zlecanie prac

1. Wykonawca będzie wykonywał Przedmiot Umowy na podstawie zleceń przekazywanych przez Przedstawicieli Zamawiającego („Zlecenie"). Zlecenie wskazywać będzie:
   1) informacje wskazujące rodzaj prac do wykonania oraz zakres rzeczowy prac do wykonania, określany zgodnie z postanowieniami ust. 2 („Pozycja Zlecenia"),
   2) terminy wykonania Pozycji Zlecenia z zastrzeżeniem, że wskazany w Zleceniach termin wykonania Pozycji Zlecenia w żadnym przypadku nie będzie późniejszy niż 15 stycznia 2028 r.,
   3) lokalizację (adres leśny) Pozycji Zlecenia,
   4) w przypadku zaistnienia takiej potrzeby - inne niezbędne informacje, w tym w szczególności:
      a) informacje o możliwości rozpoczęcia przez Wykonawcę realizacji prac po okazaniu powierzchni przez Przedstawiciela Zamawiającego oraz o terminie ich okazania,
      b) wymagania co do sposobu wykonania Pozycji Zlecenia,
      c) określenie Pozycji Zlecenia objętych odbiorami częściowymi
      d) informacje dotyczące bezpieczeństwa realizacji prac;
      e) informacje dotyczące ochrony przyrody, w tym informacje o obszarach chronionych, na których Wykonawca nie może wykonywać żadnych czynności, ani wykorzystywać ich do realizacji Przedmiotu Umowy.

   W razie takiej potrzeby załącznikiem do Zlecenia może być szkic obrazujący obszary chronione, o których mowa w lit. e).
2. Zakres rzeczowy Pozycji Zlecenia będzie obejmować:
   1) wykonanie kompletnego zabiegu w danej lokalizacji (adresie leśnym), tj. wszystkich prac danego rodzaju wskazanych w Pozycji Zlecenia, które mogą być wykonane w tej lokalizacji („Wykonanie Kompletnego Zabiegu")

   albo

   2) wykonanie określonej ilości prac danego rodzaju w danej lokalizacji (adresie leśnym), tj. określonej ilości jednostek miary prac danego rodzaju wskazanych w Pozycji Zlecenia („Wykonanie Ilości"),

   - przy czym, jeżeli w Zleceniu nie wskazano inaczej zakres rzeczowy Pozycji Zlecenia obejmuje Wykonanie Kompletnego Zabiegu.
3. W każdym przypadku zakres rzeczowy Pozycji Zlecenia obejmuje również wypełnienie wszystkich wymogów opisanych w SWZ dla prac danego rodzaju, jeżeli SWZ przewiduje takie wymogi.
4. W przypadku Pozycji Zlecenia, której przedmiotem będzie wykonanie prac z zakresu pozyskania i której zakres rzeczowy pozostał określony jako Wykonanie Kompletnego Zabiegu:

1) podana ilość surowca drzewnego przewidywanego do pozyskania jest jedynie wielkością szacunkową;

2) Strony będą uznawać za wykonanie takiej Pozycji Zlecenia, zrealizowanie wszystkich prac danego rodzaju wskazane w Pozycji Zlecenia, które mogą być wykonane w tej lokalizacji.

5. W przypadku Pozycji Zlecenia, której przedmiotem będzie wykonanie prac z zakresu pozyskania i której zakres rzeczowy pozostał określony jako Wykonanie Ilości, Strony będą uznawać za wykonanie takiej Pozycji Zlecenia pozyskanie i zerwanie nie mniej niż 80% i nie więcej niż 120% ilości drewna określonej w Pozycji Zlecenia, chyba że w Zleceniu zostanie określona inna tolerancja.

6. Zamawiający dołoży starań, aby wartość prac będących przedmiotem Zleceń w zakresie pozyskania przypadających do wykonania w danym miesiącu okresu realizacji Przedmiotu Umowy nie przekroczyła 20 % wartości prac z zakresu pozyskania wchodzących w skład Przedmiotu Umowy.

7. Wykonawca nie może odmówić przyjęcia Zlecenia, co nie uchybia uprawnieniom Wykonawcy określonym w ust. 13.

8. Wezwania do przyjęcia Zlecenia będą przekazywane Wykonawcy, zgodnie z wyborem Zamawiającego ustnie, telefonicznie, pismem doręczonym Wykonawcy lub poprzez wysłanie wiadomości na adres e-mail Przedstawiciela Wykonawcy. Zamawiający w wezwaniu do przyjęcia Zlecenia określi termin na przyjęcie Zlecenia, z zastrzeżeniem, że termin ten nie może być krótszy niż 1 dzień roboczy chyba, że Przedstawiciel Zamawiającego i Przedstawiciel Wykonawcy zgodnie postanowią inaczej.

9. Zamawiający przekaże Zlecenie w formie pisemnej Wykonawca potwierdzi każdorazowo przyjęcie Zlecenia poprzez jego podpisanie.

10. Przyjęte Zlecenie stanowi zarazem protokół przekazania powierzchni, na których wykonywane są prace wchodzące w skład zakresu rzeczowego Pozycji Zlecenia. Od momentu przekazania powierzchni Wykonawca ponosi odpowiedzialność za szkody wyrządzone Zamawiającemu i osobom trzecim na przekazanej powierzchni.

11. Bez przyjęcia Zlecenia, zgodnie z ustępami poprzedzającymi, Wykonawca nie jest uprawniony do wykonywania jakichkolwiek prac objętych Przedmiotem Umowy, z zastrzeżeniem ust. 12.

12. W przypadku konieczności natychmiastowego zlecenia prac Zamawiający może przekazać Zlecenie telefonicznie na numer telefonu Przedstawiciela Wykonawcy. Zlecenie przekazane telefoniczne zostanie niezwłocznie potwierdzone pismem doręczonym Wykonawcy lub poprzez wysłanie wiadomości na adres e-mail Przedstawiciela Wykonawcy.

13. Wykonawca niezwłocznie po przyjęciu Zlecenia obowiązany jest informować pismem doręczonym Zamawiającemu lub poprzez wysłanie wiadomości na adres e-mail Przedstawiciela Zamawiającego o wszelkich znanych mu okolicznościach uniemożliwiających lub utrudniających wykonanie Zlecenia.

14. Dopuszcza się modyfikacje poszczególnych Pozycji Zlecenia lub wszystkich Pozycji Zlecenia po jego przekazaniu, jeżeli wystąpią okoliczności uzasadniające taką modyfikację, w szczególności w przypadku zaistnienia niesprzyjających warunków przyrodniczych, atmosferycznych bądź związanych z prawidłowym prowadzeniem gospodarki leśnej, zmian na rynku sprzedaży drewna lub powierzenia Zamawiającemu nowych zadań gospodarczych lub publicznych. Modyfikacja poszczególnych Pozycji Zlecenia lub wszystkich Pozycji Zlecenia może nastąpić także na wniosek Wykonawcy. W

ramach modyfikacji poszczególnych Pozycji Zlecenia lub wszystkich Pozycji Zlecenia Zamawiający jest uprawniony do:

1) zmiany lokalizacji realizacji Pozycji Zlecenia w ramach Obszaru Realizacji Pakietu,

lub

2) przedłużenia terminu wykonania poszczególnych Pozycji Zlecenia lub wszystkich Pozycji Zlecenia;

lub

3) zmiany ilości prac bądź rezygnacji z realizacji Pozycji Zlecenia lub wszystkich Pozycji Zlecenia.

15. W przypadku, gdy modyfikacja Zlecenia polegać będzie na rezygnacji z poszczególnych Pozycji Zlecenia lub wszystkich Pozycji Zlecenia Zamawiający może wraz z poinformowaniem o rezygnacji, wedle wyłącznego uznania, zwrotnie przejąć powierzchnię, na której miały być realizowane prace stanowiące Przedmiot Zlecenia. W takim przypadku wraz z przekazaniem modyfikacji Zlecenia Zamawiający poinformuje Wykonawcę, że dokonuje przejęcia powierzchni, na której miały być realizowane prace stanowiące Przedmiot Zlecenia ze skutkiem analogicznym jak podpisanie Protokołu Zwrotu Powierzchni. Jeżeli Zamawiający nie poinformuje Wykonawcy, że dokonuje przejęcia powierzchni, na której miały być realizowane prace stanowiące Przedmiot Zlecenia to wówczas Wykonawca, w terminie 3 dni roboczych od przekazania modyfikacji, poinformuje pismem doręczonym Zamawiającemu lub poprzez wysłanie wiadomości na adres e-mail Przedstawiciela Zamawiającego o terminie zwrotu Zamawiającemu powierzchni, na których wykonywane miały być prace, z zastrzeżeniem, że termin ten nie będzie późniejszy niż 7 dni roboczych od przekazania modyfikacji. Zwrot powierzchni, na których wykonywane miały być prace będące przedmiotem Zlecenia Strony potwierdzą poprzez podpisanie Protokołu Zwrotu Powierzchni.

16. Jeżeli Wykonawca:

1) w terminie 3 dni roboczych od przekazania modyfikacji nie poinformuje Zamawiającego o terminie zwrotu Zamawiającemu powierzchni, na których wykonywane miały być prace,

lub

2) określi termin zwrotu Zamawiającemu powierzchni, na których wykonywane miały być prace będące przedmiotem Zlecenia na termin późniejszy niż 7 dni roboczych od przekazania modyfikacji,

lub

3) nie stawi się w terminie celem dokonania zwrotu Zamawiającemu powierzchni, na których wykonywane miały być prace;

- to wówczas Zamawiający, w każdym z tych przypadków, będzie uprawniony do jednostronnego wystawienia Protokołu Zwrotu Powierzchni, a ustalenia zawarte w takim protokole będą wiążące dla obu Stron.

17. Jeżeli pomimo przyjęcia Zlecenia Wykonawca:

1) nie rozpoczął realizacji lub realizuje Pozycję Zlecenia w taki sposób, iż nie jest prawdopodobne, żeby zdołał wykonać prace w terminie wykonania określonym w Zleceniu;

lub

2) nie wykonał Pozycji Zlecenia w terminie wykonania określonym w Zleceniu, w szczególności, gdy wykonanie takich prac po terminie określonym w Zleceniu utraciło znaczenie z punktu widzenia interesu Zamawiającego (w tym w szczególności z uwagi na zasady prawidłowej gospodarki leśnej, uwarunkowania przyrodnicze bądź atmosferyczne);

- to wówczas, w każdym z tych przypadków, Zamawiający może odwołać z winy Wykonawcy Zlecenie w zakresie Pozycji Zlecenia („Odwołanie Zlecenia z winy Wykonawcy").

18. Zamawiający może wraz z Odwołaniem Zlecenia z winy Wykonawcy, wedle wyłącznego uznania, zwrotnie przejąć powierzchnię, na której miały być realizowane prace stanowiące Przedmiot Zlecenia. W takim przypadku wraz z Odwołaniem Zlecenia z winy Wykonawcy Zamawiający poinformuje Wykonawcę, że dokonuje przejęcia powierzchni, na której miały być realizowane prace stanowiące Przedmiot Zlecenia ze skutkiem analogicznym jak podpisanie Protokołu Zwrotu Powierzchni. Jeżeli Zamawiający nie poinformuje Wykonawcy, że dokonuje przejęcia powierzchni, na której miały być realizowane prace stanowiące Przedmiot Zlecenia to wówczas Wykonawca w terminie 3 dni roboczych od Odwołania Zlecenia z winy Wykonawcy poinformuje pismem doręczonym Zamawiającemu lub poprzez wysłanie wiadomości na adres e-mail Przedstawiciela Zamawiającego o terminie zwrotu Zamawiającemu powierzchni, na których wykonywane miały być prace, z zastrzeżeniem, że termin ten nie będzie późniejszy niż 7 dni roboczych od Odwołania Zlecenia z winy Wykonawcy. Zwrot powierzchni, na których wykonywane miały być prace Strony potwierdzą poprzez podpisanie Protokołu Zwrotu Powierzchni.

19. Jeżeli Wykonawca:

1) w terminie 3 dni roboczych od Odwołania Zlecenia z winy Wykonawcy nie poinformuje Zamawiającego o terminie zwrotu Zamawiającemu powierzchni, na których wykonywane miały być prace,

lub

2) określi termin zwrotu Zamawiającemu powierzchni, na których wykonywane miały być prace na termin późniejszy niż 7 dni roboczych od Odwołania Zlecenia z winy Wykonawcy,

lub

3) nie stawi się w terminie celem dokonania zwrotu Zamawiającemu powierzchni, na których wykonywane miały być prace,

- to wówczas Zamawiający, w każdym z tych przypadków, będzie uprawniony do jednostronnego wystawienia Protokołu Zwrotu Powierzchni, a ustalenia zawarte w takim protokole będą wiążące dla obu Stron.

20. W sytuacji:

1) gdy Wykonawca pozostaje w zwłoce z przyjęciem Zlecenia o więcej niż 3 dni robocze w stosunku do wyznaczonego terminu na jego przyjęcie, o którym mowa w ust. 8,

lub

2) Odwołania Zlecenia z winy Wykonawcy,

- Zamawiający, w każdym z tych przypadków, może zastępczo powierzyć wykonanie prac objętych Pozycją Zlecenia na koszt Wykonawcy osobie trzeciej, bez konieczności uzyskiwania upoważnienia sądowego („Wykonanie Zastępcze").

21. Koszty Wykonania Zastępczego, o których mowa w Umowie obejmują wszelkie szkody (w tym w szczególności koszty lub straty) poniesione przez Zamawiającego w związku z koniecznością zastępczego powierzenia wykonania prac objętych Pozycją Zlecenia, w tym w szczególności różnicę pomiędzy wynagrodzeniem Wykonawcy a wynagrodzeniem należnym podmiotowi, który zrealizował prace w ramach Wykonania Zastępczego.

22. Strony ustalają, iż wszelkie koszty poniesione przez Zamawiającego w związku z Wykonaniem Zastępczym Zamawiający wedle swojego wyboru potrąci z Wynagrodzenia lub zaspokoi z Zabezpieczenia.

§ 4
Okres realizacji Przedmiotu Umowy

1. Zlecenia będą przekazywane przez Zamawiającego w okresie od dnia zawarcia Umowy (nie wcześniej jednak niż od 2 stycznia 2027 r.) do dnia 31 grudnia 2027 r. Powyższe nie uchybia możliwości wykonywania uprawnień wynikających z Umowy (w tym w szczególności zgłaszania gotowości do odbioru i naliczania kar umownych) po terminie końcowym, o którym mowa w zdaniu poprzednim, jak również możliwości przedłużenia okresu realizacji zamówienia w drodze zmiany Umowy.

2. Terminy wykonania Pozycji Zlecenia określone zostaną każdorazowo w Zleceniu.

3. Wskazany w Zleceniach termin wykonania Pozycji Zlecenia w żadnym przypadku nie będzie późniejszy niż 15 stycznia 2028 r.

4. Zamawiający dołoży starań, aby udzielać Zleceń zgodnie z Ramowym Harmonogramem Realizacji Przedmiotu Umowy, stanowiącym Załącznik Nr 4 do Umowy. Strony niniejszym potwierdzają sobie wzajemnie, iż informacje o pracach wchodzących w zakres Przedmiotu Umowy przypadających na poszczególne okresy wskazane w Ramowym Harmonogramie Realizacji Przedmiotu Umowy mają charakter szacunkowy i mogą ulec zmianie w uzasadnionych przypadkach.

5. W przypadkach, gdy Wykonawca:

   1) pomimo zawarcia w Zleceniu informacji, o której mowa w § 3 ust. 1 pkt 4 lit a) realizuje prace bez uprzedniego okazania powierzchni przez Przedstawiciela Zamawiającego;

   2) nie stosuje się do zaleceń Przedstawiciela Zamawiającego w zakresie sposobu realizacji Przedmiotu Umowy, które są zgodne z przepisami dotyczącymi prac objętych Umową obowiązującymi w Rzeczypospolitej Polskiej, regulacjami obowiązującymi w Państwowym Gospodarstwie Leśnym Lasy Państwowe, zapisami Zlecenia lub uznaną wiedzą leśną;

   3) nie okazuje Zamawiającemu w terminie nie dłuższym niż 3 dni robocze od wezwania dokumentów wymaganych na podstawie przepisów o dozorze technicznym do użytkowania maszyn i urządzeń podlegających dozorowi technicznemu;

   4) nie wyposaża maszyn, ciągników i urządzeń pracujących na powierzchniach leśnych w odpowiednie zestawy (sorbenty lub maty sorpcyjne itp.) do pochłaniania rozlanego paliwa lub oleju oraz innych płynów technologicznych używanych w maszynach, ciągnikach, pilarkach i innych urządzeniach pracujących w lesie lub nie użycia tych środków w sytuacjach wymagających zastosowania (awarie, naprawy, tankowania itp.);

   5) uniemożliwia Przedstawicielowi Zamawiającego weryfikację wykonania obowiązków, o których mowa w § 7 ust. 2, 3, 4 lub 6;

6) realizuje Przedmiot Umowy przy pomocy podwykonawcy bez uzyskania uprzedniej zgody Zamawiającego;

7) realizuje czynności, do których odnosi się Obowiązek Zatrudnienia, bez przedłożenia Zamawiającemu dokumentów, o których mowa w § 8 ust. 4;

8) nie wykonuje innych istotnych obowiązków wynikających z Umowy;

- to wówczas Zamawiający, w każdym z tych przypadków, będzie uprawniony do wstrzymania realizacji Pozycji Zlecenia, której dotyczy dana okoliczność wskazana powyżej, aż do czasu ustania przyczyny wstrzymania. Wstrzymanie realizacji Pozycji Zlecenia z przyczyn, o których mowa w niniejszym ustępie nie przedłuża terminu realizacji Pozycji Zlecenia określonego w Zleceniu.

§ 5
Obowiązki Zamawiającego

W trakcie realizacji Umowy Zamawiający zobowiązany jest:

1) współpracować z Wykonawcą w celu sprawnego i rzetelnego wykonania Przedmiotu Umowy;

2) zlecać prace wchodzące w zakres Przedmiotu Umowy w sposób zmierzający do minimalizacji strat i zanieczyszczeń w środowisku naturalnym;

3) informować Wykonawcę o istotnych sprawach mogących mieć wpływ na realizację Przedmiotu Umowy, w tym w szczególności o planowanym zmniejszeniu zakresu prac objętych Zleceniami;

4) w stosunku do każdego Zlecenia przekazać Wykonawcy posiadane przez Zamawiającego informacje o znanych zagrożeniach mogących wystąpić na Obszarze Realizacji Pakietu; rodzajowo określony Wykaz zagrożeń występujących na Obszarze Realizacji Pakietu stanowi Załącznik Nr 2 do Umowy;

5) dokonywać terminowo odbiorów prac zrealizowanych przez Wykonawcę;

6) dokonywać zapłaty należnego Wykonawcy wynagrodzenia, w terminach i na warunkach określonych w Umowie.

§ 6
Obowiązki Wykonawcy – postanowienia ogólne

1. Wykonawca wykonywać będzie Przedmiot Umowy z najwyższą starannością i zgodnie z obowiązującymi w tym zakresie wymaganiami i zasadami wynikającymi z obowiązujących przepisów i unormowań oraz postanowień Umowy, w tym zawartych w SWZ. Wykonawca Umowę wykona przy udziale swoich pracowników i współpracowników.
2. Wykonawca ponosi wszelkie ryzyko i odpowiedzialność za szkody związane z realizacją Umowy, a w szczególności za szkody materialne, uszkodzenie ciała lub śmierć.
3. Wykonawca ponosi pełną odpowiedzialność odszkodowawczą względem Zamawiającego lub osób trzecich z tytułu szkód wyrządzonych w trakcie realizacji Przedmiotu Umowy. W szczególności Wykonawca ponosi odpowiedzialność za szkody spowodowane przez osoby przy pomocy których wykonuje Przedmiot Umowy, wykorzystywane przez siebie preparaty lub środki chemiczne, urządzenia, maszyny itp.
4. Wykonawca zobowiązany jest do zapłaty Zamawiającemu odszkodowania na równowartość szkód wyrządzonych Zamawiającemu w trakcie realizacji Przedmiotu

Umowy, chyba, że Zamawiający zażąda usunięcia przez Wykonawcę szkód wynikających z niewykonania lub nienależytego wykonania zobowiązań związanych z realizacją Umowy poprzez przywrócenie do stanu poprzedniego.

5. Wykonawca obowiązany jest realizować Przedmiot Umowy w taki sposób, aby zabezpieczyć Zamawiającego przed roszczeniami osób trzecich o odszkodowania za szkody spowodowane przemieszczaniem sprzętu i środków transportu Wykonawcy użytych do realizacji Przedmiotu Umowy. W razie wyrządzenia takich szkód przez Wykonawcę lub osoby, za które ponosi odpowiedzialność, Wykonawca obowiązany jest doprowadzić do niezwłocznego ich pokrycia.
6. Wykonawca poniesie wszelkie koszty realizacji Przedmiotu Umowy, z zastrzeżeniem sytuacji, gdy w Umowie (w tym w SWZ) wyraźnie wskazano odmiennie.
7. Wykonawca zobowiązany jest do niezwłocznego informowania Zamawiającego o wypadkach przy pracy w rozumieniu przepisów prawa pracy zaistniałych w trakcie realizacji Przedmiotu Umowy.
8. Wykonawca zobowiązany jest zastosować się do zaleceń Przedstawiciela Zamawiającego w zakresie sposobu realizacji Przedmiotu Umowy, które są zgodne z przepisami dotyczącymi prac objętych Umową obowiązującymi w Rzeczypospolitej Polskiej, regulacjami obowiązującymi w Państwowym Gospodarstwie Leśnym Lasy Państwowe, zapisami Zlecenia lub uznaną wiedzą leśną.

§ 7
Obowiązki Wykonawcy w zakresie technologii realizacji Przedmiotu Umowy

1. Wykonawca zobowiązany jest do wykonywania Przedmiotu Umowy wykorzystując techniki oraz technologie gwarantujące minimalizację strat i zanieczyszczeń w środowisku naturalnym.
2. Wykonawca gwarantuje, że maszyny i inne urządzenia techniczne, wykorzystywane przez Wykonawcę oraz jego podwykonawców do realizacji Przedmiotu Umowy będą:
   1) spełniać, przez cały okres ich użytkowania, minimalne wymagania dotyczące bezpieczeństwa i higieny pracy w zakresie użytkowania maszyn przez pracowników podczas pracy określone w przepisach wykonawczych do Kodeksu Pracy;
   2) utrzymywane w stanie sprawności technicznej i czystości zapewniającej użytkowanie ich bez szkody dla bezpieczeństwa i zdrowia osób je eksploatujących oraz środowiska przyrodniczego, w którym realizowane są prace;
   3) posiadać aktualne atesty, świadectwa dopuszczenia do eksploatacji, itp. o ile są wymagane przez odpowiednie przepisy prawa, w tym w szczególności przepisy o dozorze technicznym.
3. Zamawiający uprawniony jest żądać, a Wykonawca obowiązany jest okazać Zamawiającemu w terminie nie dłuższym niż 3 dni robocze od wezwania dokumenty wymagane na podstawie przepisów o dozorze technicznym do użytkowania maszyn i urządzeń podlegających dozorowi technicznemu.
4. Wykonawca jest odpowiedzialny za powierzenie obsługi maszyn i urządzeń technicznych osobom posiadającym odpowiednie kwalifikacje.
5. Wykonawca przyjmuje odpowiedzialność materialną z obowiązkiem rozliczenia się lub zwrotu za powierzone mu składniki majątkowe, przyjęte przez Wykonawcę do realizacji

Przedmiotu Umowy. Przyjęcie składników majątkowych będzie każdorazowo potwierdzane dokumentem (protokołem) wydania składników majątkowych. Materiały niezużyte w ramach realizacji Przedmiotu Umowy Wykonawca zobowiązuje się zwrócić w terminie do 3 dni roboczych od odbioru przedmiotu Zlecenia w ramach realizacji którego zostały powierzone. Wykonawca obowiązany jest pokryć wszelkie szkody Zamawiającego, powstałe na skutek niedoboru, zniszczenia lub uszkodzenia powierzonych składników majątkowych. Zamawiający jest uprawniony roszczenie odszkodowawcze, o którym mowa w zdaniu poprzednim potrącić z Wynagrodzenia lub zaspokoić z Zabezpieczenia.

6. Wykonawca zobowiązany jest do wyposażenia wszystkich maszyn, ciągników i urządzeń pracujących na powierzchniach leśnych w odpowiednie zestawy (sorbenty lub maty sorpcyjne itp.) do pochłaniania rozlanego paliwa lub oleju oraz innych płynów technologicznych używanych w maszynach, ciągnikach, pilarkach i innych urządzeniach pracujących w lesie oraz użycia tych środków w sytuacjach wymagających zastosowania (awarie, naprawy, tankowania itp.) – w celu zapobieżenia skażeniu środowiska. Dopuszcza się stosowanie kanistrów z bezpiecznymi końcówkami (dozownikami), uniemożliwiającymi rozlanie (przelanie) oleju i mieszanki paliwowej podczas tankowania pilarki (zastępczo za maty pochłaniające olej i paliwo).
7. Wykonawca zobowiązany jest umożliwić Przedstawicielowi Zamawiającego weryfikację wykonania obowiązków, o których mowa w ust. 2, 3, 4 i 6.
8. Wykonawca jest zobowiązany do niezwłocznego powiadamiania Przedstawiciela Zamawiającego o każdym przypadku ścięcia drzewa z dziuplą lub gniazdem ptaków.

§ 8
Obowiązki Wykonawcy w zakresie personelu

1. Wykonawca jest odpowiedzialny za bezpieczeństwo i przestrzeganie przepisów i uregulowań prawnych obowiązujących w Rzeczypospolitej Polskiej, w tym stosowanych do prac z zakresu gospodarki leśnej oraz zasad i przepisów BHP i ppoż. na terenie wykonywanych prac.
2. Wykonawca obowiązany jest zapewnić udział w wykonywaniu prac osób o odpowiednich kwalifikacjach i w odpowiedniej liczbie („Personel Wykonawcy") do zakresu prac objętych danym Zleceniem.
3. W zakresie, w jakim Zamawiający, na podstawie art. 95 PZP określił w SWZ wymagania zatrudnienia przez Wykonawcę lub podwykonawcę na podstawie stosunku pracy osób wykonujących czynności w zakresie realizacji Przedmiotu Umowy, jeżeli wykonanie tych czynności polega na wykonywaniu pracy w sposób określony w art. 22 § 1 ustawy z dnia 26 czerwca 1974 r. - Kodeks pracy (tekst jedn.: Dz. U. z 2025 r. poz. 277 z późn. zm.) Wykonawca gwarantuje Zamawiającemu, że osoby wykonujące te czynności będą zatrudnione na podstawie umowy o pracę w rozumieniu Kodeksu pracy, przy czym wykonanie tych zobowiązań („Obowiązek Zatrudnienia") może nastąpić również poprzez zatrudnienie osób wskazanych przez podwykonawców.
4. Przed rozpoczęciem realizacji czynności, do których odnosi się Obowiązek Zatrudnienia, w stosunku do osób mających wykonywać te czynności, Wykonawca obowiązany jest przedłożyć Zamawiającemu, wedle wyboru Zamawiającego, następujące dokumenty:
    1) oświadczenia Wykonawcy lub podwykonawcy o zatrudnieniu pracownika na podstawie umowy o pracę, zawierające informacje, w tym dane osobowe niezbędne do zweryfikowania zatrudnienia na podstawie umowy o pracę, w

szczególności imię i nazwisko zatrudnionego pracownika, datę zawarcia umowy o pracę, rodzaj umowy o pracę, wymiar etatu oraz zakres obowiązków pracownika.

2) poświadczoną za zgodność z oryginałem odpowiednio przez Wykonawcę lub podwykonawcę kopię umowy/umów o pracę osób, do których odnosi się Obowiązek Zatrudnienia wraz z dokumentem regulującym zakres obowiązków, jeżeli został sporządzony. Kopia umowy/umów powinna zawierać informacje, w tym dane osobowe niezbędne do zweryfikowania zatrudnienia na podstawie umowy o pracę, w szczególności imię i nazwisko zatrudnionego pracownika, datę zawarcia umowy o pracę, rodzaj umowy o pracę, wymiar etatu oraz zakres obowiązków pracownika.

3) dokumenty potwierdzające:

   a) zgłoszenie pracownika przez pracodawcę do ubezpieczeń (dokument ZUS ZUA) - w przypadku pracowników nowozatrudnianych;

   b) opłacenie przez pracodawcę ubezpieczeń pracownika (dokument ZUS RCA) - w przypadku pracowników zatrudnionych co najmniej niż miesiąc;

   Dokumenty, o których mowa powyżej powinny być zanonimizowane w sposób zapewniający ochronę danych osobowych pracowników. Imię i nazwisko pracownika nie podlegają anonimizacji. Wygenerowane dokumenty musza posiadać status „wysłane".

- pod rygorem niedopuszczenia tych osób do realizacji tych czynności.

5. W przypadku zmiany składu osobowego Personelu Wykonawcy realizującego czynności, do których odnosi się Obowiązek Zatrudnienia, przed dopuszczeniem tych osób do wykonywania poszczególnych czynności, Wykonawca obowiązany jest udokumentować Obowiązek Zatrudnienia w sposób określony w ust. 4, pod rygorem niedopuszczenia tych osób do realizacji tych czynności.

6. Na każde żądanie Zamawiającego Wykonawca zobowiązany jest udokumentować Obowiązek Zatrudnienia w sposób określony w ust. 4. W ciągu 1 dnia roboczego od wystąpienia przez Zamawiającego z takim żądaniem Wykonawca obowiązany jest udokumentować, że na dzień wystąpienia z takim żądaniem Obowiązek Zatrudnienia był spełniony. Nieudokumentowanie Obowiązku Zatrudnienia w sposób określony w ust. 4 stanowi przypadek naruszenia Obowiązku Zatrudnienia.

7. W przypadku wątpliwości co do przestrzegania przepisów prawa pracy przez Wykonawcę lub podwykonawcę, Zamawiający zwróci się o przeprowadzenie kontroli przez Państwową Inspekcję Pracy.

8. Wykonawca zobowiązuje się do wykonywania poszczególnych prac wchodzących w skład Przedmiotu Umowy przez osoby wskazane w Ofercie. Zamawiający dopuszcza możliwość zmiany osób, o których mowa w zdaniu poprzednim, na inne posiadające co najmniej taką samą wiedzę i kwalifikacje oraz wymagane uprawnienia, jak wymagane w SWZ. O planowanej zmianie osób wskazanych w Ofercie lub dodatkowych osobach mających wykonywać analogiczne czynności, jak osoby wskazane w Ofercie, Wykonawca zobowiązany jest powiadomić Zamawiającego na piśmie przed dopuszczeniem tych osób do wykonywania prac. Postanowienia niniejszego ustępu nie uchybiają zobowiązaniom Wykonawcy wynikającym z Obowiązku Zatrudnienia.

9. Wykonawca zobowiązuje się dopuścić do wykonywania poszczególnych prac wchodzących w skład Przedmiotu Umowy osoby, które zgodnie z obowiązującymi przepisami posiadają kwalifikacje do ich wykonania (np. odbyły odpowiednie szkolenia i ukończyły je z wynikiem pozytywnym, posiadają wymagane zaświadczenia

kwalifikacyjne itp.). Obowiązek, pisany w zdaniu poprzednim dotyczy również zmiany osób wykonujących poszczególne prace wchodzące w skład Przedmiotu Umowy.

10. W przypadku stwierdzenia przez Przedstawiciela Zamawiającego wykonywania prac przez osoby, które nie powinny być dopuszczone do wykonywania tych prac z powodu braku odpowiednich kwalifikacji lub wymaganego prawem ich potwierdzenia, Przedstawiciel Zamawiającego jest uprawniony do żądania zaprzestania wykonywania tych prac przez taką osobę. Powyższe nie narusza uprawnień Zamawiającego, o których mowa w § 14 Umowy.
11. Wykonawca zobowiązany jest poinformować Personel Wykonawcy oraz podwykonawców o zagrożeniach dla zdrowia i życia istniejących na terenie, na którym prace będą wykonywane, w szczególności o zagrożeniach, przed którymi chronić ich będą środki ochrony indywidualnej oraz przekazać informacje o tych środkach i zasadach ich stosowania, jak również o działaniach ochronnych i zapobiegawczych, jakie mogą zostać podjęte w celu wyeliminowania lub ograniczenia tych zagrożeń.
12. Przedstawiciel Zamawiającego uprawniony jest do sprawdzania tożsamości Personelu Wykonawcy uczestniczącego w realizacji prac.
13. Wykonawca ma obowiązek wyznaczenia koordynatora zgodnie z przepisami prawa pracy (art. 208 § 1 pkt 2 Kodeksu pracy). W przypadku nieobecności koordynatora na powierzchni (w sytuacjach, gdy Wykonawca był obowiązany do jego wyznaczenia) Przedstawiciel Zamawiającego jest uprawniony do wstrzymania prac. Wstrzymanie prac w tym przypadku nie uchybia odpowiedzialności Wykonawcy z tytułu niedotrzymania terminu realizacji Zlecenia.

§ 9
Podwykonawstwo

1. Wykonawca jest uprawniony do realizacji Przedmiotu Umowy przy pomocy podwykonawców. Realizacja przez Wykonawcę Przedmiotu Umowy przy pomocy podwykonawcy wymaga uzyskania uprzedniej zgody Zamawiającego. Występując o wyrażenie zgody na powierzenie realizacji Przedmiotu Umowy przy pomocy podwykonawcy Wykonawca wskaże osobę podwykonawcy oraz szczegółowo określi zakres prac, jaki zamierza powierzyć temu podwykonawcy. Zamawiający jest uprawniony przed wyrażeniem zgody żądać od Wykonawcy przedłożenia informacji lub dokumentów dotyczących:
    1) zdolności technicznej do wykonania planowanego do powierzenia podwykonawcy zakresu rzeczowego,
    2) dysponowania personelem umożliwiającym podwykonawcy realizację planowanego do powierzenia zakresu rzeczowego,
    3) sytuacji finansowej, w jakiej znajduje się podwykonawca,
    4) osób wykonujących czynności wchodzące w skład przedmiotu zamówienia, do których odnosi się Obowiązek Zatrudnienia, zgodnie z zasadami udokumentowania Obowiązku Zatrudnienia w sposób określony w § 8 ust. 4.
2. Jeżeli zmiana albo rezygnacja z podwykonawcy dotyczy podmiotu, na którego zasoby Wykonawca powoływał się, na zasadach określonych w art. 118 ust. 1 PZP, w celu wykazania spełniania warunków udziału w postępowaniu, Wykonawca jest obowiązany wykazać Zamawiającemu, iż proponowany inny podwykonawca lub Wykonawca samodzielnie spełnia je w stopniu nie mniejszym niż podwykonawca, na którego zasoby Wykonawca powoływał się w trakcie Postępowania.

§ 10
Odbiory

1. Odbiór prac objętych danym Zleceniem („Odbiór") będzie dokonywany w imieniu Zamawiającego przez Przedstawiciela Zamawiającego. Przedmiotem Odbioru będą, w zależności od treści Zlecenia, wszystkie Pozycje Zlecenia lub poszczególne Pozycje Zlecenia, a w przypadku prac z zakresu pozyskania - również ich części.
2. Odbiór będzie obejmował obmiar ilości wykonanych prac oraz ocenę ich jakości. Procedury odbioru prac wchodzących w zakres Przedmiotu Umowy określa SWZ.
3. Wykonawca zobowiązany jest zgłosić zakończenie i gotowość do Odbioru wszystkich Pozycji Zlecenia lub danych Pozycji Zlecenia („Zgłoszenie Gotowości do Odbioru"). Zgłoszenie Gotowości do Odbioru zostanie dokonane ustnie, telefonicznie, pismem doręczonym Zamawiającemu lub poprzez wysłanie wiadomości na adres e-mail Przedstawiciela Zamawiającego.
4. Niezależnie od postanowień ust. 3 Zamawiający jest uprawniony do dokonywania Odbioru pozyskanego i zerwanego drewna sukcesywnie bez dokonywania przez Wykonawcę Zgłoszenia Gotowości do Odbioru.
5. Jeżeli Wykonawca w terminie wykonania Pozycji Zlecenia nie dokona Zgłoszenia Gotowości do Odbioru Zamawiający jest uprawniony wezwać Wykonawcę pismem doręczonym Wykonawcy lub poprzez wysłanie wiadomości na adres e-mail Przedstawiciela Wykonawcy do natychmiastowego dokonania Zgłoszenia Gotowości do Odbioru. W przypadku niedokonania przez Wykonawcę Zgłoszenia Gotowości do Odbioru w terminie 1 roboczego dnia od wezwania, o którym mowa w zdaniu poprzednim Zamawiający będzie uprawniony do jednostronnego dokonania Odbioru w zakresie i w terminie przez siebie określonym.
6. Odbiór zostanie wyznaczony przez Zamawiającego na termin nie późniejszy niż 5 dni roboczych od otrzymania Zgłoszenia Gotowości do Odbioru. O wyznaczonym terminie Odbioru Zamawiający poinformuje ustnie, telefonicznie, pismem doręczonym Wykonawcy lub poprzez wysłanie wiadomości na adres e-mail Przedstawiciela Wykonawcy.
7. Wykonawca może wziąć udział w Odbiorze. Brak obecności Przedstawiciela Wykonawcy nie uniemożliwia dokonania Odbioru przez Zamawiającego.
8. Odbiorowi podlega Pozycja Zlecenia wolna od wad, z zastrzeżeniem postanowień § 14.
9. Jeżeli Pozycja Zlecenia obejmuje prace wykonane z wadą nieusuwalną, to wówczas Zamawiający jest uprawniony do odebrania prac i żądania odszkodowania w pełnym zakresie poniesionej szkody. Strony ustalają, iż szkody poniesione przez Zamawiającego w związku z wykonaniem Pozycji Zlecenia z wadą nieusuwalną Zamawiający wedle swojego wyboru potrąci z Wynagrodzenia lub zaspokoi z Zabezpieczenia. W przypadku wykonania z wadą nieusuwalną prac z zakresu pozyskania Zamawiającemu służy także roszczenie o obniżenie wynagrodzenia w wysokości 20% wartości wynagrodzenia za prace wchodzące w zakres Pozycji Zlecenia wykonane z wadą nieusuwalną.
10. W przypadku stwierdzenia nieprawidłowości w wykonaniu Pozycji Zlecenia Zamawiający może odmówić dokonania Odbioru w odniesieniu do Pozycji Zlecenia wykonanych wadliwie. Odmowa dokonania Odbioru danych Pozycji Zlecenia wraz ze wskazaniem przyczyn, jak również wskazanie ewentualnych nieprawidłowości (wad) lub szkód wyrządzonych w toku wykonywania prac będzie następowała na piśmie.

11. Jeżeli po terminie wykonania Pozycji Zlecenia Wykonawca dokona Zgłoszenia Gotowości do Odbioru lub po tym terminie Zamawiający przystąpi do jednostronnego Odbioru zgodnie z postanowieniami ust. 5 to wówczas:

    1) w przypadku, gdy Zamawiający dokona Odbioru to naliczy Wykonawcy karę umowną zgodnie z § 14 ust. 1 pkt 2 lub § 14 ust. 1 pkt 3 Umowy w stosunku do Pozycji Zlecenia wykonanych po terminie, chyba, że niewykonanie Pozycji Zlecenia w terminie będzie następstwem zdarzeń, za które Wykonawca nie ponosi odpowiedzialności;

    2) w przypadku, gdy Zamawiający odmówi dokonania Odbioru z przyczyn opisanych w ust. 10 to wówczas Zamawiający będzie uprawniony, wedle swojego wyboru:

        a) wyznaczyć Wykonawcy dodatkowy termin wykonania Pozycji Zlecenia w sposób wolny od wad, a po jego bezskutecznym upływie odstąpić od Umowy. Jeżeli w dodatkowym terminie Wykonawca wykona Pozycje Zlecenia w sposób wolny od wad Zamawiający obowiązany jest dokonać ich Odbioru, co nie uchybia roszczeniu Zamawiającego o zapłatę kary umownej, o której mowa w § 14 ust. 1 pkt 2 lub w § 14 ust. 1 pkt 3 Umowy,

        albo

        b) dokonać Odwołania Zlecenia z winy Wykonawcy.

12. Odbiór prawidłowo wykonanych Pozycji Zlecenia będzie dokumentowany Protokołem Odbioru Robót, z zastrzeżeniem postanowień ust. 13.

13. W przypadku Pozycji Zlecenia z zakresu pozyskania drewna, gdy Wykonawca nie dokona uprzątnięcia powierzchni, na której wykonywane były prace z zakresu pozyskania, to wówczas Odbiór takich Pozycji Zlecenia zostanie dokonany dopiero po uprzątnięciu powierzchni. W takim przypadku:

    1) Odbiór będzie dokumentowany Protokołem Zwrotu Powierzchni,

    2) Protokół Odbioru Robót będzie zawierać wzmiankę o niewykonaniu przez Wykonawcę Pozycji Zlecenia w zakresie uprzątnięcia powierzchni, na której wykonywane były prace z zakresu pozyskania,

    3) Protokół Odbioru Robót będzie potwierdzał jedynie wykonanie pozyskania i będzie stanowił wyłącznie podstawę do wystawienia przez Wykonawcę faktury.

    Sporządzanie Protokołu Zwrotu Powierzchni nie jest wymagane w przypadku realizacji cięć przygodnych.

14. Protokolarne potwierdzenie zwrotu powierzchni, na których wykonywane były prace wchodzące w skład przedmiotu Zlecenia stanowią:

    1) Protokół Zwrotu Powierzchni - w przypadkach, o których mowa w ust. 13, w § 3 ust. 15 – 16 oraz w § 3 ust. 18 – 19;

    2) Protokół Odbioru Robót - w pozostałych przypadkach.

§ 11
Wynagrodzenie

1. Za wykonanie Przedmiotu Umowy zgodnie z Umową, Wykonawca otrzyma wynagrodzenie ustalone zgodnie z § 11 ust. 3, wstępnie określone na podstawie Oferty na kwotę _____ zł brutto, słownie…….. złotych („Wynagrodzenie"). Suma kwoty Wynagrodzenia oraz maksymalnej wartości Opcji stanowi wartość Umowy („Wartość Przedmiotu Umowy"). Maksymalna wartość Opcji

wynikająca z postanowień zawartych w § 2 ust. 7 wynosi _____ zł (słownie: ……..) brutto.

2. Kwota Wynagrodzenia nie obejmuje wartości prac wykonywanych w ramach Opcji oraz ew. wzrostu w następstwie zastosowania Wskaźników Zwiększających oraz Waloryzacji.

3. Wynagrodzenie należne Wykonawcy za wykonanie prac stanowiących przedmiot udzielonych Zleceń obliczane będzie na podstawie ilości odebranych prac, według Cen Jednostkowych, z zastrzeżeniem postanowień dot. Wskaźników Zwiększających oraz Waloryzacji.

4. Wykonawca niniejszym potwierdza, iż Ceny Jednostkowe prac uwzględniają wszystkie koszty związane z ich wykonaniem oraz zysk.

5. Ceny Jednostkowe nie będą podlegały zmianom w trakcie realizacji Umowy, z zastrzeżeniem zastosowania Wskaźników Zwiększających oraz postanowień dot. Waloryzacji.

6. Zamawiający zapłaci Wykonawcy za prace wykonane zgodnie z Umową, których wykonanie zostanie potwierdzone w Protokołach Odbioru Robót.

7. Strony ustalają, iż Zamawiający może potrącić z wynagrodzenia wszelkie należności pieniężne należne od Wykonawcy na podstawie Umowy, w tym w szczególności kary umowne, odszkodowania z tytułu nienależytego wykonania Przedmiotu Umowy, w tym odszkodowania za szkody przewyższające wysokość zastrzeżonych kar umownych, koszty ubezpieczenia Wykonawcy i koszty poniesione przez Zamawiającego w związku z Wykonaniem Zastępczym.

8. W przypadkach wskazanych w Opisie standardu technologii wykonawstwa prac leśnych (stanowiącym załącznik do SWZ) pkt 2 – Pozyskanie drewna w ppkt pt. „Dopłata do pozyskania drewna w drzewostanach, w których wystąpiły szkody od wiatru lub spowodowane opadami atmosferycznymi”, Ceny Jednostkowe dla następujących czynności:

   1) całkowity wyrób drewna technologią dowolną - cięcia zupełne (rębnie I) – kod czynności dla rozliczenia (CWD-P, CWD-D),

   2) całkowity wyrób drewna technologią dowolną – pozostałe cięcia rębne– kod czynności dla rozliczenia (CWD-P, CWD-D),

   3) całkowity wyrób drewna technologią dowolną - trzebieże późne i cięcia sanitarno-selekcyjne– kod czynności dla rozliczenia (CWD-P, CWD-D),

   4) całkowity wyrób drewna technologią dowolną - trzebieże wczesne i czyszczenia późne z pozyskaniem masy– kod czynności dla rozliczenia (CWD-P, CWD-D),

   - będą mogły być przemnażane przez podane tam współczynniki zwiększające („Współczynniki Zwiększające”). W takich sytuacjach wynagrodzenie należne Wykonawcy za wykonanie prac stanowiących przedmiot udzielonych Zleceń obliczane będzie na podstawie ilości odebranych prac, według Cen Jednostkowych i przemnożonych przez właściwy Współczynnik Zwiększający wskazany w Opisie standardu technologii wykonawstwa prac leśnych (stanowiącym Załącznik nr 3.1. do SWZ).

9. Wzrost wynagrodzenia w następstwie zastosowania Wskaźników Zwiększających nie wpływa na wielkość zakresu rzeczowego Opcji.

§ 12
Warunki płatności

1. Wynagrodzenie, o którym mowa w § 11 ust. 3, płatne będzie po odbiorze Pozycji Zlecenia na podstawie prawidłowo wystawionej faktury.
2. Wynagrodzenie będzie płatne w terminie do 14 dni od dnia nadania numeru identyfikacyjnego prawidłowo wystawionej fakturze w systemie KSeF. Podstawą do wystawienia faktury przez Wykonawcę będą Protokoły Odbioru Robót. Do każdego Protokołu Odbioru Robót Wykonawca zobowiązany jest wystawić oddzielną fakturę, w której zawarty musi zostać nr Protokołu Odbioru Robót, nazwa leśnictwa oraz nazwa wykonywanych prac.
3. Wykonawca zobowiązany jest wysyłać faktury w Krajowym Systemie e-Faktur (KSeF), z zastrzeżeniem ust. 4.
4. Jeżeli Wykonawca na mocy art. 106ga ust. 2 ustawy z dnia 11 marca 2004 r. o podatku od towarów i usług (tekst jedn. Dz. U. z 2025 r. poz. 775 z późn zm.)", nie podlega obowiązkowi wystawiania faktur w Krajowym Systemie e-Faktur, wystawia faktury elektroniczne lub faktury papierowe.
5. Wykonawca może wystawiać ustrukturyzowane faktury elektroniczne w rozumieniu przepisów ustawy z dnia 9 listopada 2018 r. o elektronicznym fakturowaniu w zamówieniach publicznych, koncesjach na roboty budowlane lub usługi oraz partnerstwie publiczno-prywatnym (tekst jedn.: Dz. U. z 2026 r., poz. 276 z późn zm.– „Ustawa o Fakturowaniu").
6. W przypadku wystawienia ustrukturyzowanej faktury elektronicznej, o której mowa w ust. 4, Wykonawca jest obowiązany do wysłania jej do Zamawiającego za pośrednictwem Platformy Elektronicznego Fakturowania („PEF"). Wystawiona przez Wykonawcę ustrukturyzowana faktura elektroniczna winna zawierać elementy, o których mowa w art. 6 Ustawy o Fakturowaniu, a nadto faktura lub załącznik do niej musi zawierać numer Umowy i Zlecenia, których dotyczy.
7. Ustrukturyzowaną fakturę elektroniczną należy wysłać na następujący adres Zamawiającego na PEF: NIP 5370009355
8. Za chwilę doręczenia ustrukturyzowanej faktury elektronicznej uznawać się będzie chwilę wprowadzenia prawidłowo wystawionej faktury, zawierającej wszystkie elementy, o których mowa w ust. 4 powyżej, do konta Zamawiającego na PEF, w sposób umożliwiający Zamawiającemu zapoznanie się z jej treścią.
9. W przypadkach, o których mowa w ust. 4, Zamawiający dopuszcza wystawianie faktur i innych dokumentów w elektronicznym systemie Wykonawcy, przesyłanie e-faktur na adres poczty elektronicznej Zamawiającego: bialapodlaska@lublin.lasy.gov.pl lub w wersji papierowej dostarczonej do siedziby Zamawiającego.
10. Z zastrzeżeniem postanowień ust. 12 zapłata będzie następować na rachunek bankowy Wykonawcy wskazany w fakturze. Za dzień dokonania płatności przyjmuje się dzień obciążenia rachunku bankowego Zamawiającego.
11. Podatek VAT naliczony zostanie w wysokości obowiązującej w dniu wystawienia faktury.
12. Wykonawca przyjmuje do wiadomości, iż Zamawiający przy zapłacie Wynagrodzenia będzie stosował mechanizm podzielonej płatności, o którym mowa w art. 108a ust. 1 ustawy z dnia 11 marca 2004 r. o podatku od towarów i usług (tekst jedn.: Dz. U. z 2025 r. poz. 775 z późn. zm.).

13. Zapłata:

    1) kwoty odpowiadającej całości albo części kwoty podatku wynikającej z otrzymanej faktury będzie dokonywana na rachunek VAT Wykonawcy, w rozumieniu art. 2 pkt 37 ustawy z dnia 11 marca 2004 r. o podatku od towarów i usług (tekst jedn.: Dz. U. z 2025 r. poz. 775 z późn. zm.),

    2) kwoty odpowiadającej wartości sprzedaży netto wynikającej z otrzymanej faktury jest dokonywana na rachunek bankowy albo na rachunek w spółdzielczej kasie oszczędnościowo-kredytowej, dla których jest prowadzony rachunek VAT Wykonawcy.

14. Wykonawca przy realizacji Umowy zobowiązuje posługiwać się rachunkiem rozliczeniowym, o którym mowa w art. 49 ust. 1 pkt 1 ustawy z dnia 29 sierpnia 1997 r. Prawo bankowe (tekst jedn.: Dz. U. z 2026 r. poz. 38 z późn. zm.) zawartym w wykazie podmiotów, o którym mowa w art. 96b ust. 1 ustawy z dnia 11 marca 2004 r. o podatku od towarów i usług (tekst jedn.: Dz. U. z 2025 r. poz. 775 z późn. zm.).

15. Wykonawca nie może bez uprzedniej zgody Zamawiającego wyrażonej na piśmie pod rygorem nieważności, przenieść na osobę trzecią jakiejkolwiek wierzytelności wynikającej z Umowy.

16. W celu uniknięcia wątpliwości Strony zgodnie ustalają, że dokonanie zapłaty na rachunek bankowy oraz na rachunek VAT (w rozumieniu art. 2 pkt 37 ustawy z dnia 11 marca 2004 r. o podatku od towarów i usług (tekst jedn.: Dz. U. z 2025 r. poz. 775 z późn. zm.) wskazanego przez Lidera konsorcjum członka takiego konsorcjum zwalnia Zamawiającego z odpowiedzialności w stosunku do pozostałych członków konsorcjum.

§ 13
Zabezpieczenie należytego wykonania Umowy

1. Wykonawca, zgodnie z wymaganiami SWZ, przed zawarciem Umowy wniósł zabezpieczenie należytego wykonania Umowy, w wysokości określonej w SWZ („Zabezpieczenie") z okresem obowiązywania do upływu terminu wskazanego w § 4 ust. 1 powiększonego o 30 dni.

2. Zabezpieczenie służy zabezpieczeniu zapłaty roszczeń z tytułu niewykonania lub nienależytego wykonania Umowy.

3. Zabezpieczenie zostanie zwolnione przez Zamawiającego i przekazane Wykonawcy w ciągu 30 dni po wykonaniu Przedmiotu Umowy i uznaniu za należycie wykonany.

4. W przypadku niewykonania Zlecenia do upływu terminu, o którym mowa w § 4 ust. 3, Wykonawca zobowiązany jest wnieść Zabezpieczenie na czas niezbędny do ukończenia i odebrania prac objętych Zleceniem.

5. Zamawiający jest upoważniony do zaspokojenia z Zabezpieczenia, jak również z innych kwot należnych Wykonawcy na podstawie Umowy, wszelkich należności służących Zamawiającemu w stosunku do Wykonawcy, w tym w szczególności kar umownych, kosztów Wykonania Zastępczego oraz odszkodowań należnych Zamawiającemu w związku z realizacją Umowy.

§ 14
Kary umowne

1. Zamawiający naliczy, a Wykonawca zapłaci Zamawiającemu kary umowne w następujących przypadkach i wysokościach:

   1) za zwłokę Wykonawcy w przyjęciu Zlecenia o więcej niż 3 dni w stosunku do terminu wyznaczonego przez Zamawiającego, o którym mowa w § 3 ust. 8 – w wysokości:

      a) za czwarty dzień zwłoki - 800 zł (za pierwsze 3 dni zwłoki kara nie jest naliczana)

      b) za każdy następny dzień zwłoki - 200 zł;

   2) za zwłokę Wykonawcy w realizacji Pozycji Zlecenia, której przedmiotem jest wykonanie prac z zakresu pozyskania w stosunku do terminu wykonania określonego w Zleceniu:

      a) za pierwszy dzień zwłoki – w wysokości 1 % wartości brutto Pozycji Zlecenia, nie mniej jednak niż 3.000 zł,

      b) za każdy następny dzień zwłoki – w wysokości 1 % wartości brutto Pozycji Zlecenia, nie mniej jednak niż 800 zł,

      - z zastrzeżeniem postanowień pkt 4.

      Przy określaniu wysokości niniejszej kary umownej Strony będą kierować się następującymi zasadami:

      - w przypadku dokonywania odbiorów częściowych po terminie wykonania Pozycji Zlecenia kara umowna należna za okres do czasu ostatniego odbioru prac wchodzących w skład Pozycji Zlecenia;
      - w przypadku, gdy cześć prac objętych Pozycją Zlecenia zostanie odebrana przed terminem wykonania Pozycji Zlecenia, to wartość brutto Pozycji Zlecenia będąca podstawą określenia wysokości kary umownej będzie pomniejszona o wartość prac odebranych przed terminem wykonania Pozycji Zlecenia;
      - wartość brutto Pozycji Zlecenia będzie określana powykonawczo na podstawie wartości wynikającej z Protokołu Odbioru Robót;
      - w przypadku Pozycji Zlecenia, której zakres rzeczowy pozostał określony jako Wykonanie Ilości, wartość brutto Pozycji Zlecenia stanowiąca podstawę naliczenia kary umownej nie będzie większa niż wartość 120% ilości prac określonych w Pozycji Zlecenia. Jeżeli Zamawiający w Zleceniu określił mniejszą tolerancję uznania takiej Pozycji Zlecenia za należycie wykonaną, wówczas wartość brutto Pozycji Zlecenia stanowiąca podstawę naliczenia kary umownej nie będzie większa wartość ilości prac określonych w Pozycji Zlecenia powiększona o wielkość takiej tolerancji;

   3) za zwłokę Wykonawcy w realizacji Pozycji Zlecenia, której przedmiotem jest wykonanie innych prac niż prace z zakresu pozyskania w stosunku do terminu wykonania określonego w Zleceniu:

      a) za pierwszy dzień zwłoki – w wysokości 1 % wartości brutto Pozycji Zlecenia, nie mniej jednak niż 2.000 zł;

      b) za każdy następny dzień zwłoki – w wysokości 1 % wartości brutto Pozycji Zlecenia, nie mniej jednak niż 500 zł,

4) za zwłokę Wykonawcy w zwrocie Zamawiającemu powierzchni, na której realizowana była Pozycja Zlecenia z zakresu pozyskania drewna, w przypadku, gdy Wykonawca w terminie wskazanym w Zleceniu nie dokonał zwrotu tej powierzchni - w wysokości 200 zł, liczonej za każdy rozpoczęty dzień zwłoki, z zastrzeżeniem, iż w przypadku naliczenia w związku z realizacją takiej Pozycji Zlecenia kary umownej, o której mowa w ust. 1 pkt 2 niniejsza kara umowna należna będzie Zamawiającemu wyłącznie za okres od czasu wykonania wszystkich prac z zakresu pozyskania drewna do czasu zwrotu powierzchni;

5) w przypadku uszkodzenia drzew podczas zrywki lub pozyskania w ilości większej niż 5 % drzew pozostających po zabiegu - w wysokości 10% wartości brutto Pozycji Zlecenia, jednak nie mniej niż 1.000 zł.

   Przez uszkodzenie drzewa podczas zrywki lub pozyskania rozumie się odarcie kory do drewna o pow. większej niż 20 cm^2 na wysokości do 2 m licząc od poziomu gruntu;

   Wielkość procentowa drzew uszkodzonych zostanie ustalona za pomocą powierzchni próbnej o kształcie prostokąta o wymiarach 20 x 50 m, wskazanej przez Przedstawiciela Zamawiającego w miejscu występowania największej koncentracji szkód (w przypadku braku możliwości wyznaczenia powierzchni próbnej o kształcie wskazanym powyżej, określenie poziomu uszkodzeń nastąpi na powierzchni wielkości 10 arów i kształcie wynikającym z przebiegu granic wydzielenia drzewostanowego objętego zabiegiem).

6) w przypadku uszkodzenia drzew w przypadku pielęgnowania gleby w uprawach, w ilości większej niż 3 % drzew pozostających po zabiegu na pozycji objętej przedmiotem Zlecenia - w wysokości 10% wartości brutto Pozycji Zlecenia jednak nie mniej niż 1000 zł.

   Przez uszkodzenie drzewa podczas pielęgnacji upraw rozumie się ścięcie pędu głównego lub uszkodzenie pielęgnowanych drzewek w sposób powodujący odsłonięcie łyka.

   Wielkość procentowa drzew uszkodzonych zostanie ustalona za pomocą powierzchni próbnej o kształcie prostokąta o wymiarach 20 x 50 m, wskazanej przez Przedstawiciela Zamawiającego w miejscu występowania największej koncentracji szkód (w przypadku braku możliwości wyznaczenia powierzchni próbnej o kształcie wskazanym powyżej, określenie poziomu uszkodzeń nastąpi na powierzchni wielkości 10 arów i kształcie wynikającym z przebiegu granic wydzielenia drzewostanowego objętego zabiegiem);

7) w przypadku wykonywania ścinki pilarką wadliwą techniką w stosunku do techniki opisanej w „Instrukcji bezpieczeństwa i higieny pracy przy wykonywaniu podstawowych prac z zakresu gospodarki leśnej", o której mowa w SWZ – w wysokości 1.500 zł za każdą pozycję cięć ze stopniem wadliwych pni większym niż 20 %, stwierdzoną przy odbiorze prac.

   Wielkość procentowa pni ze śladami wadliwej techniki ścinki zostanie ustalona za pomocą powierzchni próbnej o kształcie prostokąta o min. pow. 10 arów zawierającej co najmniej 25 wyciętych drzew, wskazanej przez Przedstawiciela Zamawiającego w miejscu występowania największej koncentracji pni ze śladami wadliwej techniki ścinki (w przypadku braku możliwości wyznaczenia powierzchni próbnej o kształcie wskazanym powyżej, określenie wielkości procentowej pni ze śladami wadliwej techniki ścinki nastąpi na powierzchni co

najmniej 10 arów i kształcie wynikającym z przebiegu granic wydzielenia drzewostanowego objętego zabiegiem zawierającej co najmniej 25 wyciętych drzew).

Niniejsza kara umowna nie ma jednak zastosowania do wykonywania ścinki pilarką w czyszczeniach późnych i trzebieżach wczesnych.

8) za każdy przypadek naruszenia przez Wykonawcę Obowiązku Zatrudnienia - w wysokości 3.000 zł;

Przez przypadek naruszenia przez Wykonawcę Obowiązku Zatrudnienia rozumie się każdorazową sytuację, w której doszło do stwierdzenia wykonywania prac objętych Obowiązkiem Zatrudnienia przez osobę, która zgodnie z Umową powinna być zatrudniona na podstawie umowy o pracę na podstawie innego stosunku prawnego niż umowa o pracę. W sytuacji jednorazowego stwierdzenia wykonywania prac objętych Obowiązkiem Zatrudnienia przez większą liczbę osób, które zgodnie z Umową powinny być zatrudnione na podstawie umowy o pracę, sytuacja taka będzie podstawą do naliczenia kar umownych odrębnie w stosunku do każdej z tych osób.

9) za każdy przypadek niezastosowania oleju biodegradowalnego przy realizacji prac wchodzących w skład Przedmiotu Umowy – w wysokości 3.000 zł;

Przez przypadek niezastosowania oleju biodegradowalnego przy realizacji prac wchodzących w skład Przedmiotu Umowy rozumie się każdorazową tego rodzaju sytuację stwierdzoną w odniesieniu do jakiegokolwiek urządzenia technicznego lub narzędzia, w którym zgodnie z Umową Wykonawca obowiązany był stosować olej biodegradowalny.

10) za każdy przypadek braku środków ochrony indywidualnej – 500 zł;

Przez przypadek braku środków ochrony indywidualnej rozumie się każdą sytuację, w której doszło do stwierdzenia braku chociażby jednego wymaganego środka ochrony indywidualnej w stosunku do którejkolwiek osoby, która zgodnie z Umową powinna być wyposażona w takie środki. W sytuacji, w której doszło do stwierdzenia, że brak środków ochrony indywidualnej w stosunku do osoby, która zgodnie z Umową powinna być wyposażona w takie środki obejmuje kilka takich środków sytuacja taka będzie podstawą do naliczenia jednej kary umownej.

11) za każdy przypadek nieprawidłowego oznakowania powierzchni lub za każdy przypadek braku oznakowania powierzchni w przypadku realizacji prac polegających na zrywce, pozyskaniu lub rozdrabnianiu – 1.500 zł;

12) za każdy przypadek wykonania prac poza zakresem Zlecenia lub za każdy przypadek wykonywania prac bez Zlecenia – 1.500 zł, z zastrzeżeniem, że w przypadku wykonywania pozyskania na obszarze chronionym wskazanym w szkicu przekazanym wraz ze Zleceniem kara wynosi – 5.000 zł za każdy przypadek wykonania prac poza zakresem Zlecenia lub za każdy przypadek wykonywania prac bez Zlecenia.

2. W przypadku Odwołania Zlecenia z winy Wykonawcy, to wówczas Wykonawca zapłaci Zamawiającemu karę umowną w wysokości 10 % wartości brutto prac objętych Pozycjami Zlecenia, których dotyczy Odwołanie Zlecenia z winy Wykonawcy, lecz nie mniej niż 3.500 zł.

3. W przypadku odstąpienia od Umowy (w całości lub w części) przez którąkolwiek ze Stron z przyczyn dotyczących Wykonawcy, Wykonawca zapłaci Zamawiającemu karę umowną

w wysokości 10% Wynagrodzenia należnego za część Przedmiotu Umowy niewykonaną do dnia odstąpienia, lecz nie mniej niż 3.500 zł.

4. Odstąpienie od Umowy nie wyłącza uprawnienia Zamawiającego do dochodzenia kar umownych należnych z tytułu wystąpienia okoliczności mających miejsce przed złożeniem oświadczenia o odstąpieniu od Umowy.

5. Zamawiającemu służy prawo do dochodzenia odszkodowania uzupełniającego przewyższającego wysokość zastrzeżonych kar umownych, do wysokości rzeczywiście poniesionej szkody, na zasadach ogólnych wynikających z Kodeksu Cywilnego.

6. Wykonawca jest uprawniony do naliczenia kary umownej za każdy rozpoczęty dzień zwłoki Zamawiającego w odbiorze Pozycji Zlecenia - w wysokości 1 % wartości brutto Pozycji Zlecenia, w stosunku do których Zamawiający pozostaje w zwłoce z odbiorem, przy czym:

   1) w przypadku dokonywania odbiorów częściowych po terminie wykonania Pozycji Zlecenia kara umowna należna będzie w wysokości 1 % wartości brutto Pozycji Zlecenia liczonej za każdy rozpoczęty dzień zwłoki za okres do czasu ostatniego odbioru prac wchodzących w skład Pozycji Zlecenia, z uwzględnieniem postanowień pkt 2 poniżej;

   2) w przypadku, gdy cześć prac objętych Pozycją Zlecenia zostanie odebrana przed terminem wykonania Pozycji Zlecenia, to wartość brutto Pozycji Zlecenia będąca podstawą określenia wysokości kary umownej będzie pomniejszona o wartość prac odebranych przed terminem wykonania;

   3) wartość brutto Pozycji Zlecenia będzie określana powykonawczo na podstawie wartości wynikającej z Protokołu Odbioru Robót;

   4) w przypadku Pozycji Zlecenia, którego przedmiotem będzie wykonanie prac z zakresu pozyskania i której zakres rzeczowy pozostał określony jako Wykonanie Ilości wartość brutto Pozycji Zlecenia stanowiąca podstawę naliczenia kary umownej nie będzie większa niż wartość 120% ilości prac określonych w Pozycji Zlecenia. Jeżeli Zamawiający w Zleceniu określił mniejszą tolerancję uznania takiej Pozycji Zlecenia za należycie wykonaną, wówczas wartość brutto Pozycji Zlecenia stanowiąca podstawę naliczenia kary umownej nie będzie większa wartość ilości prac określonych w Pozycji Zlecenia powiększona o wielkość takiej tolerancji;

7. Strony określają limit kar umownych naliczonych na podstawie Umowy na 50% Wynagrodzenia.

§ 15
Ubezpieczenia

1. Wykonawca, zgodnie z wymaganiami SWZ, przed zawarciem Umowy zawarł umowę ubezpieczenia odpowiedzialności cywilnej dotyczącej działalności objętej Przedmiotem Umowy („Ubezpieczenie OC") na sumę ubezpieczenia nie mniejszą niż _____ zł.

2. Wykonawca zobowiązuje się do utrzymywania przez okres wykonywania Przedmiotu Umowy Ubezpieczenia OC. Polisę lub inny dokument potwierdzający kontynuację ubezpieczenia od dnia następnego po dniu ustania poprzedniej ochrony ubezpieczeniowej wraz z dowodem opłacenia składek na to ubezpieczenie Wykonawca będzie przedkładał Zamawiającemu nie później niż na 14 dni robocze przed dniem wygaśnięcia poprzedniej umowy ubezpieczenia.

3. Jeżeli Wykonawca nie wykona obowiązku, o którym, mowa w ust. 2, Zamawiający wedle swojego wyboru może:

   1) odstąpić od Umowy;

   albo

   2) ubezpieczyć Wykonawcę na jego koszt, przy czym koszty poniesione na ubezpieczenie Wykonawcy Zamawiający potrąci z wynagrodzenia, a gdyby potrącenie to nie było możliwe – zaspokoi się z Zabezpieczenia.

§ 16
Odstąpienie od Umowy

1. Niezależnie od podstaw odstąpienia od Umowy wynikających z przepisów prawa lub z innych postanowień Umowy, Zamawiający ma prawo odstąpić od Umowy w przypadku wystąpienia którejkolwiek z poniższych okoliczności:

   1) gdy Wykonawca co najmniej dwukrotnie wyrządził Zamawiającemu szkodę na kwotę łączną nie mniejszą niż 20.000 zł;

   2) dwukrotnego wystąpienia przypadku Odwołania Zlecenia z winy Wykonawcy;

   3) dwukrotnego niewykonania przez Wykonawcę pisemnych zaleceń wydanych przez Przedstawiciela Zamawiającego dotyczących sposobu lub terminu wykonywania prac;

   4) naliczenia Wykonawcy kar umownych na kwotę stanowiącą ponad 10 % Wynagrodzenia;

   5) pozostaje w zwłoce z przyjęciem Zlecenia o więcej niż 3 dni.

2. Zamawiający ma ponadto prawo odstąpić od Umowy, jeżeli Wykonawca narusza postanowienia Umowy dotyczące sposobu wykonania Przedmiotu Umowy. Oświadczenie o odstąpieniu powinno zostać poprzedzone wezwaniem drugiej Strony do zaprzestania naruszeń postanowień Umowy i wyznaczeniem terminu nie krótszego niż 3 dni. Po bezskutecznym upływie tego terminu Zamawiający będzie uprawniony odstąpić od Umowy.

3. Wedle wyboru Zamawiającego, Zamawiający może od Umowy odstąpić w całości lub w części, tj. w zakresie zobowiązań nieodebranych do dnia złożenia oświadczenia o odstąpieniu. Oświadczenie o odstąpieniu od Umowy powinno zostać złożone na piśmie oraz winno wskazywać czy Zamawiający odstępuje od Umowy w całości czy w części (a jeżeli tak to w jakiej), jak również powinno wskazywać podstawę odstąpienia i zawierać uzasadnienie.

4. Odstąpienie od Umowy może nastąpić do końca terminu wskazanego w § 4 ust. 3.

5. Odstąpienie od Umowy w części wywołuje skutek w stosunku do zobowiązań nieodebranych do dnia złożenia oświadczenia o odstąpieniu. Po odstąpieniu od Umowy Zamawiający dokona inwentaryzacji prac wykonanych do dnia odstąpienia. Zamawiający jest zobowiązany do odebrania prac wykonanych zgodnie z Umową do dnia odstąpienia za zapłatą wynagrodzenia.

6. W razie wystąpienia istotnej zmiany okoliczności powodującej, że wykonanie Umowy nie leży w interesie publicznym, czego nie można było przewidzieć w chwili zawarcia Umowy, Zamawiający może odstąpić od Umowy w całości lub części w terminie 30 dni od powzięcia wiadomości o powyższych okolicznościach.

§ 17
Zmiana Umowy

1. Zamawiający, na podstawie art. 455 ust. 1 pkt 1 PZP, przewiduje możliwość zmian postanowień Umowy w stosunku do treści Oferty, na podstawie której dokonano wyboru Wykonawcy, w przypadku wystąpienia co najmniej jednej z okoliczności wymienionych poniżej, z uwzględnieniem podawanych warunków ich wprowadzenia:

   1) Zamawiający dopuszcza możliwość przedłużenia okresu realizacji Przedmiotu Umowy o okres odpowiadający okresowi trwania przeszkody uniemożliwiającej realizację Przedmiotu Umowy lub o okres niezbędny do wykonania Przedmiotu Umowy w minimalnym zakresie deklarowanym przez Zamawiającego w § 1 ust. 4 Umowy, jeżeli w trakcie realizacji Umowy wystąpią okoliczności uniemożliwiające realizację jej przedmiotu zgodnie z warunkami opisanymi w Umowie, za które odpowiedzialności nie ponosi Wykonawca, ani Zamawiający.

   2) Zamawiający dopuszcza wprowadzenie zmian w sposobie wykonywania (technologii) Przedmiotu Umowy, w przypadku, gdy wystąpi co najmniej jedna z poniższych sytuacji:

      a) gdy zmiana technologii umożliwiłaby Wykonawcy terminową lub należytą realizację zobowiązań wynikających z Umowy, z zastrzeżeniem, że zmiana technologii nie będzie powodować wzrostu kosztów ponoszonych na realizację Przedmiotu Umowy;

      b) konieczność zrealizowania Przedmiotu Umowy przy zastosowaniu innych technologii niż wskazane w Opisie Przedmiotu Zamówienia w szczególności w sytuacji, gdyby zastosowanie przewidzianych rozwiązań groziło niewykonaniem lub wadliwym wykonaniem Przedmiotu Umowy albo naruszało obowiązujące przepisy prawa;

      c) konieczność zrealizowania Przedmiotu Umowy przy zastosowaniu innych technologii albo innymi środkami ze względu na zmiany obowiązującego prawa lub regulacji obowiązujących w Państwowym Gospodarstwie Leśnym Lasy Państwowe;

      d) pojawienie się nowszych technologii wykonania prac gwarantujących co najmniej ten sam standard wykonania czynności wchodzących w skład Przedmiotu Umowy oraz niepowodujących większych strat i zanieczyszczeń w środowisku naturalnym niż te, które mogą powstać przy wykonywaniu Przedmiotu Umowy w sposób pierwotnie opisany.

      Żadna ze zmian wskazanych w lit. a) – d) nie może pociągnąć za sobą zwiększenia wynagrodzenia należnego Wykonawcy.

   3) Zamawiający dopuszcza możliwość zmian wskazanych w SWZ ilości prac wchodzących w zakres Przedmiotu Umowy w przypadku:

      a) wystąpienia konieczności zwiększenia zakresu rzeczowego usług stanowiących przedmiot zamówienia w następstwie przyczyn przyrodniczych, klimatycznych, atmosferycznych bądź związanych z prawidłowym prowadzeniem gospodarki leśnej,

      b) zmian na rynku sprzedaży drewna lub powierzenia Zamawiającemu nowych zadań gospodarczych lub publicznych,

      c) braku możliwości wyłonienia z przyczyn obiektywnych wykonawców usług leśnych w ramach podstawowych trybów udzielania zamówień, celem

zabezpieczenia niezbędnego wykonawstwa prac (na Obszarze Realizacji Pakietu),

d) powierzania Wykonawcy prac stanowiących wykonawstwo zastępcze w stosunku do prac realizowanych przez innego wykonawcę (na Obszarze Realizacji Pakietu).

przy czym zmiana ta nastąpi na następujących zasadach:

- zwiększenie ilości prac w stosunku do ilości wskazanej w SWZ może nastąpić tylko pod warunkiem jednoczesnego zmniejszenia ilości innych prac w stosunku do ich ilości wskazanej w SWZ;
- zwiększenie ilości prac może nastąpić o wielkość stanowiącą równowartość prac objętych zmniejszeniem;
- na potrzeby określenia zakresu zmiany Umowy: (1) równowartość prac objętych zmniejszeniem oraz (2) ilość prac objętych zwiększeniem zostaną obliczone w oparciu o Ceny Jednostkowe bez uwzględniania ewentualnej Waloryzacji;
- zmiana, o której mowa w niniejszym pkt nie może prowadzić do zwiększenia kwoty Wartości Przedmiotu Umowy;

4) Zamawiający dopuszcza wprowadzenie zmian części Przedmiotu Umowy, które Wykonawca przewidział do realizacji za pomocą podwykonawców na inne części Przedmiotu Umowy, w tym również na części, których Wykonawca nie wskazał w złożonej przez siebie ofercie. Zmiana nie może pociągnąć za sobą zwiększenia wynagrodzenia należnego Wykonawcy.

5) Zamawiający dopuszcza zmianę w zakresie treści dokumentów przedstawianych wzajemnie przez Strony w trakcie realizacji Umowy lub sposobu informowania o realizacji Umowy. Zmiana ta nie może spowodować braku informacji niezbędnych Zamawiającemu do prawidłowej realizacji Umowy.

6) Ponadto Zamawiający dopuszcza wprowadzenie zmian w przypadku:

a) wystąpienia siły wyższej, co uniemożliwia wykonanie co najmniej części Przedmiotu Umowy zgodnie z SWZ;

b) rezygnacji przez Zamawiającego z realizacji części Przedmiotu Umowy ponad zakres wskazany § 1 ust. 4 w związku z wystąpieniem przyczyn przyrodniczych, klimatycznych, atmosferycznych bądź związanych z prawidłowym prowadzeniem gospodarki leśnej;

W takim przypadku może zostać zmniejszony zakres Przedmiotu Umowy, a wynagrodzenie przysługujące Wykonawcy zostanie pomniejszone w oparciu o Ceny Jednostkowe przy czym Zamawiający zapłaci wynagrodzenie za wszystkie odebrane świadczenia.

2. Wystąpienie którejkolwiek z okoliczności wskazanych w ust. 1 nie stanowi zobowiązania Stron do wprowadzenia zmiany.

3. Strony potwierdzają sobie wzajemnie, iż podstawą określenia zmiany, o której mowa w art. 455 ust. 2 PZP jest Wartość Przedmiotu Umowy z dnia zawarcia Umowy.

§ 18
Waloryzacja

1. Na zasadach opisanych w niniejszym paragrafie Strony będą waloryzowały koszty realizacji czynności wchodzących w skład Przedmiotu Umowy („Waloryzacja"). Waloryzacja będzie polegała na podwyższeniu albo obniżeniu każdej z Cen Jednostkowych.
2. Waloryzacja zostanie dokonana w oparciu o wartości wskaźników cen towarów i usług konsumpcyjnych ogółem za poprzedni kwartał („Wskaźnik GUS"), ogłoszonych w formie komunikatu Prezesa Głównego Urzędu Statycznego na podstawie art. 25 ust. 11 ustawy z dnia 17 grudnia 1998 r. o emeryturach i rentach z Funduszu Ubezpieczeń Społecznych (tekst jedn.: Dz. U. z 2025 r. poz. 1749 ze zm.). Do obliczenia Waloryzacji zostanie przyjęty:
   1) Wskaźnik GUS w I kwartale roku 2027, z zastrzeżeniem, że jeżeli Umowa została zawarta po ogłoszeniu komunikatu Prezesa Głównego Urzędu Statystycznego podającego Wskaźnik GUS w I kwartale roku 2027, to wówczas do obliczenia Waloryzacji zostanie przyjęty Wskaźnik GUS wynikający z pierwszego (licząc od początkowego dnia realizacji Umowy, o którym mowa w § 4 ust. 1) komunikatu Prezesa Głównego Urzędu Statystycznego podającego Wskaźnik GUS („I Wskaźnik GUS");
   2) Wskaźnik GUS w II kwartale roku 2027 z zastrzeżeniem, że jeżeli Umowa została zawarta po ogłoszeniu komunikatu Prezesa Głównego Urzędu Statystycznego podającego Wskaźnik GUS w I kwartale roku 2027, to wówczas do obliczenia Waloryzacji zostanie przyjęty Wskaźnik GUS wynikający z drugiego (licząc od początkowego dnia realizacji Umowy, o którym mowa w § 4 ust. 1) komunikatu Prezesa Głównego Urzędu Statystycznego podającego Wskaźnik GUS („II Wskaźnik GUS")
3. W trakcie okresu realizacji Umowy, o którym mowa w § 4 ust. 1, Waloryzacja zostanie dokonana jednorazowo w dniu opublikowania II Wskaźnika GUS („Dzień Dokonania Waloryzacji").
4. Waloryzacja nie wymaga zawarcia aneksu do Umowy. Ewentualna Waloryzacja zostanie obliczona przez Zamawiającego. O nowych (zwaloryzowanych) Cenach Jednostkowych Zamawiający poinformuje Wykonawcę pisemnie podając ich nową wysokość uwzględniającą Waloryzację oraz sposób obliczenia każdej z nich.
5. W ramach Waloryzacji nowa kwota każdej z Cen Jednostkowych zostanie ustalona w następujący sposób:

   $Cn = Cp + (Cp \times CPI_I) \times 0{,}5 + (Cp \times CPI_{II}) \times 0{,}5$

   gdzie:

   Cn — to kwota danej nowej Ceny Jednostkowej po dokonaniu Waloryzacji (wyrażona w zł);

   Cp — to kwota danej Ceny Jednostkowej pierwotnie podana w kosztorysie ofertowym stanowiącym część Oferty (wyrażona w zł);

   CPI_I — to procentowa wartość wzrostu cen wynikająca z I Wskaźnika GUS (wyrażona jako %);

   z zastrzeżeniem, że w przypadku, gdy:

   (i) wartość wzrostu cen wynikająca z I Wskaźnika GUS będzie mniejsza niż 2% to wówczas do obliczenia Cn zostanie przyjęta wartość 0 (zero);

(ii) wartość spadku cen wynikająca z I Wskaźnika GUS będzie mniejsza niż 2% to wówczas do obliczenia Cn zostanie przyjęta wartość 0 (zero);

CPI_{II} to procentowa wartość wzrostu cen wynikająca w II Wskaźnika GUS (wyrażona jako %);

z zastrzeżeniem, że w przypadku, gdy:

(i) wartość wzrostu cen wynikająca z II Wskaźnika GUS będzie mniejsza niż 2% to wówczas do obliczenia Cn zostanie przyjęta wartość 0 (zero);

(ii) wartość spadku cen wynikająca z II Wskaźnika GUS będzie mniejsza niż 2% to wówczas do obliczenia Cn zostanie przyjęta wartość 0 (zero);

W przypadku, gdy wartość CPI_I wynosić będzie 0 (zero) oraz wartość CPI_{II} wynosić będzie 0 (zero) to wówczas Waloryzacja nie będzie dokonywana.

Wyniki mnożenia zostaną zaokrąglone zostaną do dwóch miejsc po przecinku.

6. Nowe (zwaloryzowane) Ceny Jednostkowe będą dotyczyć zapłaty należnej Wykonawcy za czynności odebrane po Dniu Dokonania Waloryzacji, z zastrzeżeniem postanowień ust. 8.

7. Nowe (zwaloryzowane) Ceny Jednostkowe będą zastosowane do określenia:

   1) wartości brutto Pozycji Zlecenia jako podstawy wymiaru kary umownej, o której mowa w § 14 ust. 1 pkt 2 naliczanej w związku z czynnościami zleconymi po Dniu Dokonania Waloryzacji.

   2) Wynagrodzenia jako podstawy wymiaru kary umownej, o której mowa w § 14 ust. 3 naliczanej po Dniu Dokonania Waloryzacji.

8. Jeżeli czynności zlecone przed Dniem Dokonania Waloryzacji zostaną wykonane w warunkach zwłoki w stosunku do terminu określonego w Zleceniu i będą odbierane po Dniu Dokonania Waloryzacji, w takim przypadku zapłata za ich wykonanie oraz ustalenie wysokości kar umownych nastąpi na podstawie Cen Jednostkowych pierwotnie podanych w kosztorysie ofertowym stanowiącym część Oferty.

9. Strony ustalają maksymalną wartość obniżenia albo wzrostu Wartości Przedmiotu Umowy w efekcie zastosowania Waloryzacji na poziomie nie większym niż 15 % Wartości Przedmiotu Umowy.

10. W związku z dokonaniem Waloryzacji Zabezpieczenie nie ulegnie zmianie.

11. Wykonawca, który uzyska Waloryzację zobowiązany jest do zmiany wynagrodzenia przysługującego Podwykonawcy, z którym zawarł umowę, w zakresie odpowiadającym zmianom kosztów dotyczących zobowiązania podwykonawcy, jeżeli łącznie spełnione są następujące warunki: (i) przedmiotem umowy są usługi oraz (ii) okres obowiązywania umowy przekracza 6 miesięcy.

§ 19
Porozumiewanie się Stron

1. Strony w sprawach dotyczących realizacji Przedmiotu Umowy porozumiewać się będą pisemnie, telefonicznie lub pocztą elektroniczną, chyba, że Umowa stanowi inaczej. Za datę otrzymania dokumentów, Strony uznają dzień ich przekazania pocztą elektroniczną.

2. Zamawiający niezwłocznie po zawarciu Umowy powiadomi Wykonawcę, na adres wskazany w ust. 8, o osobach uprawnionych z jego strony do zlecania prac, kontroli i nadzoru ich wykonania oraz odbioru prac objętych przedmiotem Zleceń („Przedstawiciel Zamawiającego"). Powiadomienie nastąpi, wedle wyboru Zamawiającego, pisemnie lub

pocztą elektroniczną. Powiadomienie obejmować będzie informację o numerze telefonu oraz adres e-mail Przedstawiciela Zamawiającego.

3. Wykonawca niezwłocznie po zawarciu Umowy powiadomi Zamawiającego, na adres wskazany w ust. 8, o osobach uprawnionych z jego strony do reprezentacji przy wszystkich sprawach związanych z wykonywaniem Przedmiotu Umowy, w tym w szczególności do przyjmowania Zleceń oraz dokonywania Zgłoszeń Gotowości do Odbioru i uczestnictwa w Odbiorach prac („Przedstawiciel Wykonawcy"). Powiadomienie nastąpi, wedle wyboru Wykonawcy pisemnie lub pocztą elektroniczną. Powiadomienie obejmować będzie informację o numerze telefonu oraz adres e-mail Przedstawiciela Wykonawcy.

4. W przypadku zaniechania obowiązku, o którym mowa w ust. 3 wezwania do przyjęcia Zlecenia przekazane przez Zamawiającego na adres e-mail Wykonawcy wskazany w ust. 8 będą uważane za przekazane zgodnie z Umową.

5. Przedstawiciel Wykonawcy będzie również prowadzić nadzór nad realizacją prac w zakresie bezpieczeństwa i higieny pracy oraz nad realizacją Przedmiotu Umowy zgodnie z opisem przedmiotu zamówienia i przyjętą technologią.

6. W przypadku zmiany Przedstawiciela Zamawiającego, Zamawiający powiadomi Wykonawcę o ustanowieniu nowego Przedstawiciela Zamawiającego. Powiadomienie nastąpi, wedle wyboru Zamawiającego, pismem doręczonym Wykonawcy lub poprzez wysłanie wiadomości na adres e-mail Wykonawcy wskazany w ust. 8.

7. W przypadku zmiany Przedstawiciela Wykonawcy, Wykonawca powiadomi Zamawiającego o ustanowieniu nowego Przedstawiciela Wykonawcy. Powiadomienie nastąpi, wedle wyboru Wykonawcy, pismem doręczonym Zamawiającemu lub poprzez wysłanie wiadomości na adres e-mail Zamawiającego wskazany w ust. 8.

8. Dane kontaktowe Stron:

   Zamawiający:

   Imię i nazwisko: leśniczy właściwy dla danego leśnictwa

   Adres do korespondencji: ul. Warszawska 37, 21-500 Biała Podlaska

   Telefon: 83 343 23 79

   e-mail: bialapodlaska@lublin.lasy.gov.pl

   Wykonawca:

   Adres do korespondencji: _____

   e-mail: _____

9. Zmiana danych wskazanych w ust. 8 nie stanowi zmiany Umowy i wymaga jedynie pisemnego powiadomienia drugiej Strony

10. Strony mogą ustalić, iż Zlecenia oraz Protokoły Odbioru Robót i Protokoły Zwrotu Powierzchni będą miały postać dokumentu sporządzonego w formie elektronicznej (tj. podpisanego przez każdą ze Stron przy pomocy kwalifikowanego podpisu elektronicznego, o którym mowa w rozporządzeniu Parlamentu Europejskiego i Rady (UE) nr 910/2014 z dnia 23 lipca 2014 r. w sprawie identyfikacji elektronicznej i usług zaufania w odniesieniu do transakcji elektronicznych na rynku wewnętrznym oraz uchylające dyrektywę 1999/93/WE (Dz. U. UE. L. z 2014 r. Nr 257, str. 73).

11. W przypadku, o którym mowa w ust. 10:

1) Zamawiający będzie przekazywał Zlecenia jako dokument w postaci elektronicznej podpisany kwalifikowanym podpisem elektronicznym przez Przedstawiciela Zamawiającego przesyłając je na adres e-mail Przedstawiciela Wykonawcy ;

2) Wykonawca potwierdzi każdorazowo przyjęcie Zlecenia poprzez podpisanie go kwalifikowanym podpisem elektronicznym przez Przedstawiciela Wykonawcy. Zlecenie podpisane w sposób, o którym mowa w zdaniu poprzednim zostanie przesłane na adres e-mail Przedstawiciela Zamawiającego;

3) Przyjęcie przez Wykonawcę Zlecenia w sposób opisany powyżej nie zwalnia Wykonawcy z konieczności zbadania powierzchni przekazywanej na podstawie Zlecenia (w tym w szczególności zapoznania się z występującymi tam zagrożeniami i elementami ochronnymi) oraz od ewentualnych negatywnych skutków prawnych zaniechania tego obowiązku;

4) Zamawiający będzie przekazywał Protokoły Odbioru Robót oraz Protokoły Zwrotu Powierzchni jako dokumenty w postaci elektronicznej podpisane kwalifikowanym podpisem elektronicznym przez Przedstawiciela Zamawiającego przesyłając je na adres e-mail Przedstawiciela Wykonawcy.

5) Wykonawca będzie podpisywać Protokoły Odbioru Robót oraz Protokoły Zwrotu Powierzchni kwalifikowanym podpisem elektronicznym Przedstawiciela Wykonawcy. Protokoły Odbioru Robót oraz Protokoły Zwrotu Powierzchni podpisane w sposób, o którym mowa w zdaniu poprzednim zostaną przesłane na adres e-mail Przedstawiciela Zamawiającego.

§ 20
Rozstrzyganie sporów

1. Zamawiający i Wykonawca podejmą starania, aby rozwiązać ugodowo ewentualne spory wynikające z Umowy poprzez bezpośrednie negocjacje lub w drodze mediacji, o której mowa w przepisach o postępowaniu cywilnym.
2. Jeżeli Zamawiający i Wykonawca nie będą w stanie rozwiązać sporu ugodowo, wszelkie spory związane z Umową rozstrzygać będzie sąd powszechny właściwy miejscowo dla siedziby Zamawiającego.

§ 21
Postanowienia końcowe

1. W sprawach nieuregulowanych Umową mają zastosowanie właściwe przepisy prawa Rzeczypospolitej Polskiej.
2. Umowę zawarto w formie pisemnej pod rygorem nieważności. Wszelkie zmiany lub uzupełnienia Umowy wymagają dla swojej ważności zachowania formy, o której mowa w zdaniu poprzednim.
3. Umowę sporządzono w 2 jednobrzmiących egzemplarzach, po jednym dla każdej ze Stron.
4. Następujące załączniki do Umowy stanowią jej integralną część:
   1) Załącznik nr 1 –SWZ wraz ze wszystkimi załącznikami (jako wydruk lub jako dokument na nośniku elektronicznym);
   2) Załącznik nr 2 – Wykaz zagrożeń występujących na Obszarze Realizacji Pakietu;

3) Załącznik nr 3 – wydruk Oferty;
4) Załącznik nr 4 – Ramowy Harmonogram Realizacji Przedmiotu Umowy;
5) Załącznik nr 5 – Wzór Protokołu Odbioru Robót;
6) Załącznik nr 6 – Wzór Protokołu Zwrotu Powierzchni.

Załącznik nr 1 do Umowy

SWZ (wraz ze wszystkimi załącznikami)

Załącznik nr 2 do Umowy

Wykaz zagrożeń występujących na Obszarze Realizacji Pakietu (terenie, na którym realizowany jest Przedmiot Umowy)

1. Zagrożenia pożarowe oraz związane z niekorzystnymi warunkami atmosferycznymi.
2. Zagrożenia związane z pracą środków transportowych oraz z transportowanym materiałem.
3. Zagrożenia wynikające z trudnych warunków terenowych –wykroty, jary, stoki, bagna, inne miejsca niebezpieczne.
4. Zagrożenia związane z pracą w pobliżu dróg i innych szlaków komunikacyjnych.
5. Zagrożenia związane z pracą w pobliżu budynków i innych budowli.
6. Zagrożenia związane z pracą w pobliżu linii i urządzeń teleenergetycznych.
7. Zagrożenia związane z pracą przy ścince i obalaniu drzew w tym drzew trudnych.
8. Zagrożenia związane z upadkiem przedmiotów z wysokości(np. konary, gałęzie, surowiec)
9. Zagrożenia w miejscach składowania i magazynowania wejściach i dojściach.
10 Zagrożenia wynikające z pracą na wysokości.
11.Zagrożenia w miejscach oddziaływania czynników szkodliwych i niebezpiecznych.
12.Zagrożenia związane z ekspozycją na szkodliwe czynniki biologiczne.
13. Zagrożenia wynikające z prowadzenia robót bez wstrzymywania pracy zakładu pracy.
14. Zagrożenia wynikające z obecności osób postronnych.
15.Zagrożenia ze strony materiałów wybuchowych i innych przedmiotów niebezpiecznych.
16.Zagrożenia odzwierzęce.
17.Zagrożenia pozostałe.

Załącznik nr 3 do Umowy

Oferta

Załącznik nr 4 do Umowy

Ramowy Harmonogram Realizacji Przedmiotu Umowy

Załącznik nr 4

Ramowy harmonogram realizacji przedmiotu umowy

Pakiet: 1

Grupa czynności		J.m.	Ilość	Kwartał			
				I	II	III	IV
Kod grupy czynności: AGROT	Nazwa: zabiegi agrotechniczne	HA	12,38	3,10	3,10	3,09	3,09
Kod grupy czynności: CP	Nazwa: czyszczenia późne	HA	21,69	10,85	10,84		
Kod grupy czynności: CW	Nazwa: czyszczenia wczesne	HA	11,74		11,74		
Kod grupy czynności: NAT-WPG	Nazwa: wyprz.prz.gleby pod odnow.nat.	HA	3,21	3,21			
Kod grupy czynności: ODN-GLEB	Nazwa: wyprzedzające przygotow.gleby	HA	11,34				11,34
Kod grupy czynności: ODN-ZŁOŻ	Nazwa: odnow.w rębniach złożonych	HA	4,81		4,81		
Kod grupy czynności: PBD-ODNRB	Nazwa: odnowienia pod przebud. rębnie	HA	4,28		4,28		
Kod grupy czynności: PIEL	Nazwa: pielęgnowanie gleby	HA	31,00		15,00	16,00	
Kod grupy czynności: POPR	Nazwa: poprawki i uzupełnienia	HA	0,95		0,95		
Kod grupy czynności: O-GRODZN	Nazwa: grodzenie upraw	HM	52,80		23,26	29,54	
Kod grupy czynności: O-GRODZR	Nazwa: demontaż ogrodzenia upraw	HM	18,55		8,80	9,75	
Kod grupy czynności: O-GRODZS	Nazwa: konserwacja ogrodzeń	H	40	10	10	10	10
Kod grupy czynności: O-PROGNG	Nazwa: poszukiwania w glebie	SZT	75			75	
Kod grupy czynności: O-PROGNŚ	Nazwa: poszukiwania w ściole	SZT	5				5
Kod grupy czynności: O-SMIECI	Nazwa: Sprzątanie śmieci z teren.leśn	M3	15	2	3	5	5
Kod grupy czynności: P-POŻAR	Nazwa: gaszenie, dogaszanie pożarzysk	H	40	5	15	20	
Kod grupy czynności: OP-REZERW	Nazwa: rezerwaty-wykonywanie działań	H	20	5	5	5	5
Kod grupy czynności: IIB	Nazwa: rębnia IIb	M3	846	211	212	212	211
Kod grupy czynności: IIIAU	Nazwa: rębnia IIIa uprzątające	M3	2554	638	639	639	638
Kod grupy czynności: IIIB	Nazwa: rębnia IIIb	M3	532	133	133	133	133
Kod grupy czynności: PM	Nazwa: podwóz mechaniczny	H	50	12	13	13	12
Kod grupy czynności: POZ-P	Nazwa: inne czynności z pozysk.d-wna	H	300	75	75	75	75
Kod grupy czynności: PR	Nazwa: przygodne-rębne	M3	40	10	10	10	10
Kod grupy czynności: PTP	Nazwa: przygodne-trzebieże późne	M3	40	10	10	10	10
Kod grupy czynności: PTW	Nazwa: przygodne-trzebieże wczesne	M3	10	2	3	3	2
Kod grupy czynności: TPP	Nazwa: trzebież późna pozytywna	M3	1443	360	361	361	361
Kod grupy czynności: TWP	Nazwa: trzebież wczesna pozytywna	M3	995	248	249	249	249

Załącznik nr 4

Ramowy harmonogram realizacji przedmiotu umowy

Pakiet: 2

Grupa czynności		J.m.	Ilość	Kwartał			
				I	II	III	IV
Kod grupy czynności: AGROT	Nazwa: zabiegi agrotechniczne	HA	16,35	4,09	4,09	4,09	4,08
Kod grupy czynności: CP	Nazwa: czyszczenia późne	HA	15,56	7,78	7,78		
Kod grupy czynności: CW	Nazwa: czyszczenia wczesne	HA	8,40		8,40		
Kod grupy czynności: NAT-WPG	Nazwa: wyprz.prz.gleby pod odnow.nat.	HA	18,87	18,87			
Kod grupy czynności: ODN-GLEB	Nazwa: wyprzedzające przygotow.gleby	HA	5,88				5,88
Kod grupy czynności: ODN-ZŁOŻ	Nazwa: odnow.w rębniach złożonych	HA	2,10		2,10		
Kod grupy czynności: PBD-ODNRB	Nazwa: odnowienia pod przebud. rębnie	HA	2,61		2,61		
Kod grupy czynności: PIEL	Nazwa: pielęgnowanie gleby	HA	30,00		12,00	18,00	
Kod grupy czynności: POPR	Nazwa: poprawki i uzupełnienia	HA	2,57		2,57		
Kod grupy czynności: O-GRODZN	Nazwa: grodzenie upraw	HM	59,8		34,8	25	
Kod grupy czynności: O-GRODZR	Nazwa: demontaż ogrodzenia upraw	HM	13,6		13,6		
Kod grupy czynności: O-GRODZS	Nazwa: konserwacja ogrodzeń	H	30	6	7	8	9
Kod grupy czynności: O-PROGNG	Nazwa: poszukiwania w glebie	SZT	32				32
Kod grupy czynności: O-PROGNŚ	Nazwa: poszukiwania w ściole	SZT	6			6	
Kod grupy czynności: O-SMIECI	Nazwa: Sprzątanie śmieci z teren.leśn	M3	10	2	3	3	2
Kod grupy czynności: O-ZGRYZC	Nazwa: ochr.chem.przed zgryzaniem	HA	3,1				3,1
Kod grupy czynności: P-BAZA	Nazwa: Wyposaż,utrz.,eksp.sprzęt.ppoż	H	8	8			
Kod grupy czynności: P-POŻAR	Nazwa: gaszenie, dogaszanie pożarzysk	H	90	20	40	30	
Kod grupy czynności: UT-WODA	Nazwa: Utrzym.istn.punktów czerp.wody	H	8		8		
Kod grupy czynności: IIB	Nazwa: rębnia IIb	M3	2771	692	693	693	693
Kod grupy czynności: IIIAU	Nazwa: rębnia IIIa uprzątające	M3	441	110	111	110	110
Kod grupy czynności: IIIB	Nazwa: rębnia IIIb	M3	1508	377	377	377	377
Kod grupy czynności: PM	Nazwa: podwóz mechaniczny	H	50	12	13	13	12
Kod grupy czynności: POZ-P	Nazwa: inne czynności z pozysk.d-wna	H	300	75	75	75	75
Kod grupy czynności: PR	Nazwa: przygodne-rębne	M3	40	10	10	10	10
Kod grupy czynności: PTP	Nazwa: przygodne-trzebieże późne	M3	40	10	10	10	10
Kod grupy czynności: PTW	Nazwa: przygodne-trzebieże wczesne	M3	10	2	3	3	2
Kod grupy czynności: TPP	Nazwa: trzebież późna pozytywna	M3	1638	409	410	410	409
Kod grupy czynności: TWP	Nazwa: trzebież wczesna pozytywna	M3	696	174	174	174	174

Załącznik nr 4

Ramowy harmonogram realizacji przedmiotu umowy

Pakiet: 3

Grupa czynności		J.m.	Ilość	Kwartał			
				I	II	III	IV
Kod grupy czynności: AGROT	Nazwa: zabiegi agrotechniczne	HA	14,12	3,53	3,53	3,53	3,53
Kod grupy czynności: CP	Nazwa: czyszczenia późne	HA	9,86	4,93	4,93		
Kod grupy czynności: CW	Nazwa: czyszczenia wczesne	HA	12,02		12,02		
Kod grupy czynności: NAT-WPG	Nazwa: wyprz.prz.gleby pod odnow.nat.	HA	8,59	8,59			
Kod grupy czynności: ODN-ZŁOŻ	Nazwa: odnow.w rębniach złożonych	HA	3,35				3,35
Kod grupy czynności: PIEL	Nazwa: pielęgnowanie gleby	HA	24,00		10,00	14,00	
Kod grupy czynności: PL-CHOIN	Nazwa: plantacje choinkowe	HA	0,33		0,33		
Kod grupy czynności: POPR	Nazwa: poprawki i uzupełnienia	HA	0,25		0,25		
Kod grupy czynności: O-GRODZN	Nazwa: grodzenie upraw	HM	47,5		28,7	18,8	
Kod grupy czynności: O-GRODZR	Nazwa: demontaż ogrodzenia upraw	HM	10		4,5	5,5	
Kod grupy czynności: O-GRODZS	Nazwa: konserwacja ogrodzeń	H	35	8	9	9	9
Kod grupy czynności: O-PROGNG	Nazwa: poszukiwania w glebie	SZT	51			51	
Kod grupy czynności: O-PROGNŚ	Nazwa: poszukiwania w ściole	SZT	5				5
Kod grupy czynności: O-SMIECI	Nazwa: Sprzątanie śmieci z teren.leśn	M3	10	2	3	3	2
Kod grupy czynności: P-POŻAR	Nazwa: gaszenie, dogaszanie pożarzysk	H	90	20	40	30	
Kod grupy czynności: IIB	Nazwa: rębnia IIb	M3	233	58	59	58	58
Kod grupy czynności: IIIAU	Nazwa: rębnia IIIa uprzątające	M3	1945	486	487	486	486
Kod grupy czynności: PM	Nazwa: podwóz mechaniczny	H	50	12	13	13	12
Kod grupy czynności: POZ-P	Nazwa: inne czynności z pozysk.d-wna	H	300	75	75	75	75
Kod grupy czynności: PR	Nazwa: przygodne-rębne	M3	40	10	10	10	10
Kod grupy czynności: PRZEST	Nazwa: uprząt.nasienników,przestoi	M3	140	35	35	35	35
Kod grupy czynności: PTP	Nazwa: przygodne-trzebieże późne	M3	40	10	10	10	10
Kod grupy czynności: PTW	Nazwa: przygodne-trzebieże wczesne	M3	10	2	3	3	2
Kod grupy czynności: TPP	Nazwa: trzebież późna pozytywna	M3	4107	1026	1027	1027	1027
Kod grupy czynności: TWP	Nazwa: trzebież wczesna pozytywna	M3	950	237	238	238	237

Załącznik nr 4

Ramowy harmonogram realizacji przedmiotu umowy

Pakiet: 4

Grupa czynności		J.m.	Ilość	Kwartał			
				I	II	III	IV
Kod grupy czynności: AGROT	Nazwa: zabiegi agrotechniczne	HA	18,01	4,51	4,50	4,50	4,50
Kod grupy czynności: CP	Nazwa: czyszczenia późne	HA	22,01	11,01	11,00		
Kod grupy czynności: CW	Nazwa: czyszczenia wczesne	HA	28,13		20,00	8,13	
Kod grupy czynności: NAT-WPG	Nazwa: wyprz.prz.gleby pod odnow.nat.	HA	11,30	11,30			
Kod grupy czynności: ODN-ZŁOŻ	Nazwa: odnow.w rębniach złożonych	HA	10,46		5,82		4,64
Kod grupy czynności: PBD-ODNRB	Nazwa: odnowienia pod przebud. rębnie	HA	2,72		2,72		
Kod grupy czynności: PIEL	Nazwa: pielęgnowanie gleby	HA	47,00		20,00	27,00	
Kod grupy czynności: POPR	Nazwa: poprawki i uzupełnienia	HA	0,25		0,25		
Kod grupy czynności: O-GRODZN	Nazwa: grodzenie upraw	HM	149,12		71	78,12	
Kod grupy czynności: O-GRODZR	Nazwa: demontaż ogrodzenia upraw	HM	87,71		49,82	19,82	18,07
Kod grupy czynności: O-GRODZS	Nazwa: konserwacja ogrodzeń	H	105	21	32	21	31
Kod grupy czynności: O-PROGNG	Nazwa: poszukiwania w glebie	SZT	111			111	
Kod grupy czynności: O-PROGNŚ	Nazwa: poszukiwania w ściole	SZT	6				6
Kod grupy czynności: O-SMIECI	Nazwa: Sprzątanie śmieci z teren.leśn	M3	15	2	4	4	5
Kod grupy czynności: P-PASYS	Nazwa: utrzymanie pasów p-poż	KMTR	0,22	0,22			
Kod grupy czynności: P-POŻAR	Nazwa: gaszenie, dogaszanie pożarzysk	H	90	20	40	30	
Kod grupy czynności: OP-BUDKIS	Nazwa: konserwacja budek lęgowych	SZT	112	112			
Kod grupy czynności: IIIAU	Nazwa: rębnia IIIa uprzątające	M3	2449	612	613	612	612
Kod grupy czynności: IIIB	Nazwa: rębnia IIIb	M3	3407	851	852	852	852
Kod grupy czynności: PM	Nazwa: podwóz mechaniczny	H	50	12	13	13	12
Kod grupy czynności: POZ-P	Nazwa: inne czynności z pozysk.d-wna	H	300	75	75	75	75
Kod grupy czynności: PR	Nazwa: przygodne-rębne	M3	40	10	10	10	10
Kod grupy czynności: PTP	Nazwa: przygodne-trzebieże późne	M3	60	15	15	15	15
Kod grupy czynności: PTW	Nazwa: przygodne-trzebieże wczesne	M3	20	5	5	5	5
Kod grupy czynności: TPP	Nazwa: trzebież późna pozytywna	M3	1513	378	379	378	378
Kod grupy czynności: TWP	Nazwa: trzebież wczesna pozytywna	M3	1482	370	371	371	370

Załącznik nr 4

Ramowy harmonogram realizacji przedmiotu umowy

Pakiet: 5

Grupa czynności		J.m.	Ilość	Kwartał			
				I	II	III	IV
Kod grupy czynności: AGROT	Nazwa: zabiegi agrotechniczne	HA	20,01	5,01	5,00	5,00	5,00
Kod grupy czynności: CP	Nazwa: czyszczenia późne	HA	11,62	6,62	5,00		
Kod grupy czynności: CW	Nazwa: czyszczenia wczesne	HA	8,12		8,12		
Kod grupy czynności: NAT-WPG	Nazwa: wyprz.prz.gleby pod odnow.nat.	HA	9,90	9,90			
Kod grupy czynności: ODN-GLEB	Nazwa: wyprzedzające przygotow.gleby	HA	4,45				4,45
Kod grupy czynności: ODN-ZŁOŻ	Nazwa: odnow.w rębniach złożonych	HA	2,80				2,80
Kod grupy czynności: PIEL	Nazwa: pielęgnowanie gleby	HA	36,00		15,00	21,00	
Kod grupy czynności: POPR	Nazwa: poprawki i uzupełnienia	HA	0,60		0,60		
Kod grupy czynności: O-GRODZN	Nazwa: grodzenie upraw	HM	41,85		21,35	20,5	
Kod grupy czynności: O-GRODZR	Nazwa: demontaż ogrodzenia upraw	HM	12,23			12,23	
Kod grupy czynności: O-GRODZS	Nazwa: konserwacja ogrodzeń	H	15	3	4	4	4
Kod grupy czynności: O-PROGNG	Nazwa: poszukiwania w glebie	SZT	28			28	
Kod grupy czynności: O-PROGNŚ	Nazwa: poszukiwania w ściole	SZT	5				5
Kod grupy czynności: O-SMIECI	Nazwa: Sprzątanie śmieci z teren.leśn	M3	10	2	2	3	3
Kod grupy czynności: P-POŻAR	Nazwa: gaszenie, dogaszanie pożarzysk	H	90	20	40	30	
Kod grupy czynności: UT-WODA	Nazwa: Utrzym.istn.punktów czerp.wody	H	8	8			
Kod grupy czynności: IIB	Nazwa: rębnia IIb	M3	1799	449	450	450	450
Kod grupy czynności: IIIAU	Nazwa: rębnia IIIa uprzątające	M3	871	217	218	218	218
Kod grupy czynności: IIIB	Nazwa: rębnia IIIb	M3	1631	407	408	408	408
Kod grupy czynności: PM	Nazwa: podwóz mechaniczny	H	50	12	13	13	12
Kod grupy czynności: POZ-P	Nazwa: inne czynności z pozysk.d-wna	H	300	75	75	75	75
Kod grupy czynności: PR	Nazwa: przygodne-rębne	M3	40	10	10	10	10
Kod grupy czynności: PRZEST	Nazwa: uprząt.nasienników,przestoi	M3	144	36	36	36	36
Kod grupy czynności: PTP	Nazwa: przygodne-trzebieże późne	M3	40	10	10	10	10
Kod grupy czynności: PTW	Nazwa: przygodne-trzebieże wczesne	M3	10	2	3	3	2
Kod grupy czynności: TPP	Nazwa: trzebież późna pozytywna	M3	3765	941	942	941	941
Kod grupy czynności: TWP	Nazwa: trzebież wczesna pozytywna	M3	374	93	94	94	93

Załącznik nr 4

Ramowy harmonogram realizacji przedmiotu umowy

Pakiet: 6

Grupa czynności		J.m.	Ilość	Kwartał			
				I	II	III	IV
Kod grupy czynności: AGROT	Nazwa: zabiegi agrotechniczne	HA	14,45	3,62	3,61	3,61	3,61
Kod grupy czynności: CP	Nazwa: czyszczenia późne	HA	10,20	10,20			
Kod grupy czynności: CW	Nazwa: czyszczenia wczesne	HA	14,75		8,75	6,00	
Kod grupy czynności: ODN-GLEB	Nazwa: wyprzedzające przygotow.gleby	HA	14,84				14,84
Kod grupy czynności: ODN-ZŁOŻ	Nazwa: odnow.w rębniach złożonych	HA	7,82		7,82		
Kod grupy czynności: PBD-ODNRB	Nazwa: odnowienia pod przebud. rębnie	HA	3,05		3,05		
Kod grupy czynności: PIEL	Nazwa: pielęgnowanie gleby	HA	61,00		21,00	40,00	
Kod grupy czynności: POPR	Nazwa: poprawki i uzupełnienia	HA	4,15		4,15		
Kod grupy czynności: O-GRODZN	Nazwa: grodzenie upraw	HM	72,6		41,3	31,3	
Kod grupy czynności: O-GRODZR	Nazwa: demontaż ogrodzenia upraw	HM	15,14			15,14	
Kod grupy czynności: O-GRODZS	Nazwa: konserwacja ogrodzeń	H	64	16	16	16	16
Kod grupy czynności: O-PROGNG	Nazwa: poszukiwania w glebie	SZT	89			89	
Kod grupy czynności: O-PROGNŚ	Nazwa: poszukiwania w ściole	SZT	5				5
Kod grupy czynności: O-SMIECI	Nazwa: Sprzątanie śmieci z teren.leśn	M3	15	3	4	4	4
Kod grupy czynności: P-PASYS	Nazwa: utrzymanie pasów p-poż	KMTR	0,1	0,1			
Kod grupy czynności: P-POŻAR	Nazwa: gaszenie, dogaszanie pożarzysk	H	90	20	40	30	
Kod grupy czynności: OP-BUDKIS	Nazwa: konserwacja budek lęgowych	SZT	53	53			
Kod grupy czynności: OP-REZERW	Nazwa: rezerwaty-wykonywanie działań	H	20	5	5	5	5
Kod grupy czynności: IIIAU	Nazwa: rębnia IIIa uprzątające	M3	1157	289	290	289	289
Kod grupy czynności: IIIB	Nazwa: rębnia IIIb	M3	5062	1265	1266	1266	1265
Kod grupy czynności: PM	Nazwa: podwóz mechaniczny	H	50	12	13	13	12
Kod grupy czynności: POZ-P	Nazwa: inne czynności z pozysk.d-wna	H	300	75	75	75	75
Kod grupy czynności: PR	Nazwa: przygodne-rębne	M3	40	10	10	10	10
Kod grupy czynności: PTP	Nazwa: przygodne-trzebieże późne	M3	55	13	14	14	14
Kod grupy czynności: PTW	Nazwa: przygodne-trzebieże wczesne	M3	10	2	3	3	2
Kod grupy czynności: TPP	Nazwa: trzebież późna pozytywna	M3	4194	1048	1049	1049	1048
Kod grupy czynności: TWP	Nazwa: trzebież wczesna pozytywna	M3	506	126	127	127	126

Załącznik nr 4

Ramowy harmonogram realizacji przedmiotu umowy

Pakiet: 7

Grupa czynności		J.m.	Ilość	Kwartał			
				I	II	III	IV
Kod grupy czynności: AGROT	Nazwa: zabiegi agrotechniczne	HA	16,08	4,02	4,02	4,02	4,02
Kod grupy czynności: CP	Nazwa: czyszczenia późne	HA	9,95	9,95			
Kod grupy czynności: CW	Nazwa: czyszczenia wczesne	HA	7,80		7,80		
Kod grupy czynności: NAT-WPG	Nazwa: wyprz.prz.gleby pod odnow.nat.	HA	10,45	10,45			
Kod grupy czynności: ODN-GLEB	Nazwa: wyprzedzające przygotow.gleby	HA	6,58				6,58
Kod grupy czynności: ODN-LUK	Nazwa: odnowienia luk	HA	0,25		0,25		
Kod grupy czynności: ODN-ZŁOŻ	Nazwa: odnow.w rębniach złożonych	HA	8,85				8,85
Kod grupy czynności: PIEL	Nazwa: pielęgnowanie gleby	HA	64,09		24,09	40,00	
Kod grupy czynności: POPR	Nazwa: poprawki i uzupełnienia	HA	2,07		2,07		
Kod grupy czynności: O-GRODZN	Nazwa: grodzenie upraw	HM	70,4		35	35,4	
Kod grupy czynności: O-GRODZR	Nazwa: demontaż ogrodzenia upraw	HM	32,8		17,5	15,3	
Kod grupy czynności: O-GRODZS	Nazwa: konserwacja ogrodzeń	H	45	11	12	11	11
Kod grupy czynności: O-PROGNG	Nazwa: poszukiwania w glebie	SZT	102			102	
Kod grupy czynności: O-PROGNŚ	Nazwa: poszukiwania w ściole	SZT	5				5
Kod grupy czynności: O-SMIECI	Nazwa: Sprzątanie śmieci z teren.leśn	M3	15	3	3	4	5
Kod grupy czynności: O-ZGRYZC	Nazwa: ochr.chem.przed zgryzaniem	HA	4,84				4,84
Kod grupy czynności: P-BAZA	Nazwa: Wyposaż,utrz.,eksp.sprzęt.ppoż	H	8	8			
Kod grupy czynności: P-PASYS	Nazwa: utrzymanie pasów p-poż	KMTR	0,04	0,04			
Kod grupy czynności: P-POŻAR	Nazwa: gaszenie, dogaszanie pożarzysk	H	90	20	40	30	
Kod grupy czynności: OP-REZERW	Nazwa: rezerwaty-wykonywanie działań	H	32	8	8	8	8
Kod grupy czynności: IIB	Nazwa: rębnia IIb	M3	787	196	197	197	197
Kod grupy czynności: IIIAU	Nazwa: rębnia IIIa uprzątające	M3	504	126	126	126	126
Kod grupy czynności: IIIB	Nazwa: rębnia IIIb	M3	3486	871	872	872	871
Kod grupy czynności: PM	Nazwa: podwóz mechaniczny	H	50	12	13	13	12
Kod grupy czynności: POZ-P	Nazwa: inne czynności z pozysk.d-wna	H	300	75	75	75	75
Kod grupy czynności: PR	Nazwa: przygodne-rębne	M3	40	10	10	10	10
Kod grupy czynności: PTP	Nazwa: przygodne-trzebieże późne	M3	60	15	15	15	15
Kod grupy czynności: PTW	Nazwa: przygodne-trzebieże wczesne	M3	10	2	3	3	2
Kod grupy czynności: TPP	Nazwa: trzebież późna pozytywna	M3	2261	565	566	565	565
Kod grupy czynności: TWP	Nazwa: trzebież wczesna pozytywna	M3	475	118	119	119	119

Załącznik nr 4

Ramowy harmonogram realizacji przedmiotu umowy

Pakiet: 8

Grupa czynności		J.m.	Ilość	Kwartał			
				I	II	III	IV
Kod grupy czynności: AGROT	Nazwa: zabiegi agrotechniczne	HA	8,57	2,15	2,14	2,14	2,14
Kod grupy czynności: CP	Nazwa: czyszczenia późne	HA	24,31	12,20	12,11		
Kod grupy czynności: CW	Nazwa: czyszczenia wczesne	HA	5,39		5,39		
Kod grupy czynności: NAT-WPG	Nazwa: wyprz.prz.gleby pod odnow.nat.	HA	3,14	3,14			
Kod grupy czynności: ODN-ZŁOŻ	Nazwa: odnow.w rębniach złożonych	HA	9,43		2,31		7,12
Kod grupy czynności: PIEL	Nazwa: pielęgnowanie gleby	HA	40,00		15,00	25,00	
Kod grupy czynności: POPR	Nazwa: poprawki i uzupełnienia	HA	1,08		1,08		
Kod grupy czynności: O-GRODZN	Nazwa: grodzenie upraw	HM	40		24	16	
Kod grupy czynności: O-GRODZR	Nazwa: demontaż ogrodzenia upraw	HM	52,41	10,33	16,1	16,99	8,99
Kod grupy czynności: O-GRODZS	Nazwa: konserwacja ogrodzeń	H	80	20	20	20	20
Kod grupy czynności: O-PROGNG	Nazwa: poszukiwania w glebie	SZT	39			39	
Kod grupy czynności: O-PROGNŚ	Nazwa: poszukiwania w ściole	SZT	5				5
Kod grupy czynności: O-SMIECI	Nazwa: Sprzątanie śmieci z teren.leśn	M3	20	5	5	5	5
Kod grupy czynności: P-POŻAR	Nazwa: gaszenie, dogaszanie pożarzysk	H	90	20	40	30	
Kod grupy czynności: OP-BUDKIS	Nazwa: konserwacja budek lęgowych	SZT	200	200			
Kod grupy czynności: IIIAU	Nazwa: rębnia IIIa uprzątające	M3	1290	322	323	323	322
Kod grupy czynności: IIIB	Nazwa: rębnia IIIb	M3	1650	412	413	413	412
Kod grupy czynności: PM	Nazwa: podwóz mechaniczny	H	50	12	13	13	12
Kod grupy czynności: POZ-P	Nazwa: inne czynności z pozysk.d-wna	H	300	75	75	75	75
Kod grupy czynności: PR	Nazwa: przygodne-rębne	M3	40	10	10	10	10
Kod grupy czynności: PTP	Nazwa: przygodne-trzebieże późne	M3	40	10	10	10	10
Kod grupy czynności: PTW	Nazwa: przygodne-trzebieże wczesne	M3	10	2	3	3	2
Kod grupy czynności: TPP	Nazwa: trzebież późna pozytywna	M3	3927	981	982	982	982
Kod grupy czynności: TWP	Nazwa: trzebież wczesna pozytywna	M3	422	105	106	106	105

Załącznik nr 4

Ramowy harmonogram realizacji przedmiotu umowy

Pakiet: 9

Grupa czynności		J.m.	Ilość	Kwartał			
				I	II	III	IV
Kod grupy czynności: AGROT	Nazwa: zabiegi agrotechniczne	HA	17,41	4,36	4,35	4,35	4,35
Kod grupy czynności: CP	Nazwa: czyszczenia późne	HA	31,91	16,00	15,91		
Kod grupy czynności: CW	Nazwa: czyszczenia wczesne	HA	23,88		11,94	11,94	
Kod grupy czynności: NAT-WPG	Nazwa: wyprz.prz.gleby pod odnow.nat.	HA	17,18	17,18			
Kod grupy czynności: ODN-ZŁOŻ	Nazwa: odnow.w rębniach złożonych	HA	7,04		7,04		
Kod grupy czynności: PBD-ODNRB	Nazwa: odnowienia pod przebud. rębnie	HA	3,81		3,81		
Kod grupy czynności: PIEL	Nazwa: pielęgnowanie gleby	HA	69,00		30,00	39,00	
Kod grupy czynności: O-GRODZN	Nazwa: grodzenie upraw	HM	62,4		30	32,4	
Kod grupy czynności: O-GRODZR	Nazwa: demontaż ogrodzenia upraw	HM	20		20		
Kod grupy czynności: O-GRODZS	Nazwa: konserwacja ogrodzeń	H	105	20	25	30	30
Kod grupy czynności: O-PROGNG	Nazwa: poszukiwania w glebie	SZT	6			6	
Kod grupy czynności: O-PROGNŚ	Nazwa: poszukiwania w ściole	SZT	5				5
Kod grupy czynności: O-SMIECI	Nazwa: Sprzątanie śmieci z teren.leśn	M3	25	6	6	7	6
Kod grupy czynności: O-ZGRYZC	Nazwa: ochr.chem.przed zgryzaniem	HA	4,28				4,28
Kod grupy czynności: P-PASYS	Nazwa: utrzymanie pasów p-poż	kMTR	0,1	0,1			
Kod grupy czynności: P-POŻAR	Nazwa: gaszenie, dogaszanie pożarzysk	H	38	8	20	10	
Kod grupy czynności: UT-WODA	Nazwa: Utrzym.istn.punktów czerp.wody	H	6	6			
Kod grupy czynności: IIB	Nazwa: rębnia IIb	M3	1267	316	317	317	317
Kod grupy czynności: IIIAU	Nazwa: rębnia IIIa uprzątające	M3	2752	688	688	688	688
Kod grupy czynności: PM	Nazwa: podwóz mechaniczny	H	50	12	13	13	12
Kod grupy czynności: POZ-P	Nazwa: inne czynności z pozysk.d-wna	H	300	75	75	75	75
Kod grupy czynności: PR	Nazwa: przygodne-rębne	M3	40	10	10	10	10
Kod grupy czynności: PRZEST	Nazwa: uprząt.nasienników,przestoi	M3	124	31	31	31	31
Kod grupy czynności: PTP	Nazwa: przygodne-trzebieże późne	M3	40	10	10	10	10
Kod grupy czynności: PTW	Nazwa: przygodne-trzebieże wczesne	M3	10	2	3	3	2
Kod grupy czynności: TPN	Nazwa: trzebież późna negatywna	M3	376	94	94	94	94
Kod grupy czynności: TPP	Nazwa: trzebież późna pozytywna	M3	3318	829	830	830	829
Kod grupy czynności: TWP	Nazwa: trzebież wczesna pozytywna	M3	533	133	134	133	133

Załącznik nr 5 do Umowy

Wzór Protokołu Odbioru Robót

Leśnictwo .... (data), (godzina), (baza jednostki) Strona 1

Protokół odbioru robót w zakresie pozyskania drewna nr .....

wg zlecenia nr ..... do umowy nr .....

w okresie od ..... do .....

Usługę wykonał: .....
nr adresowy wykonawcy: .....

Poz.planu	Adres leśny	Nr WOD	Ilość M3	Stawka	Wartość w zł
Grupa czynności:					
.....	..-..-.-..-.....-....-..	.....	.....	.....	.....
.....	..-..-.-..-.....-....-..	.....	.....	.....	.....
.....	..-..-.-..-.....-....-..	.....	.....	.....	.....
.....	..-..-.-..-.....-....-..	.....	.....	.....	.....
.....	..-..-.-..-.....-....-..	.....	.....	.....	.....
Razem pozycja planu		.....		.....	

...
...
...
...
...

OGÓŁEM	.....		.....	

Słownie złotych: .....

Stwierdzam Wykonanie prac wyszczególnionych w niniejszym protokole.
Nie wnoszę zastrzeżeń do jakości i terminowości ich wykonania.
Powierzchnia została odebrana.

....
Leśniczy (podpis przedstawiciela firmy)

Sprawdzono pod względem merytorycznym

.....
(data i podpis)

Protokół odbioru robót w zakresie zagospodarowania lasu nr .....

wg zlecenia nr ..... do umowy nr .....

w okresie od ..... do .....

Usługę wykonał: .....
nr adresowy wykonawcy: .....

Poz.planu / Gr.czynn.	Czynność / Adres leśny	Opis czynności	St.tr.	J.M.	Ilość płace	Wsp.zw.	Stawka	Wartość	J.M.	Ilość aktu.	Uwagi
Zestawienie:											
.....	..-..-.-..-.....-....-..	.....	1	M3	.....	....	.....	.....	...	.....	C
.....	..-..-.-..-.....-....-..	.....	0	H	.....	....	.....	.....	...	.....	C
.....	..-..-.-..-.....-....-..	.....	0	H	.....	....	.....	.....	...	.....	C

...
...
...
...

OGÓŁEM .....|

Słownie złotych: .....

Stwierdzam Wykonanie prac wyszczególnionych w niniejszym protokole.
Nie wnoszę zastrzeżeń do jakości i terminowości ich wykonania.
Powierzchnia została odebrana.

....
Leśniczy (podpis przedstawiciela firmy)

Sprawdzono pod względem merytorycznym

.....
(data i podpis)

Załącznik nr 6 do Umowy

Wzór Protokołu Zwrotu Powierzchni

PROTOKÓŁ ZWROTU POWIERZCHNI

z dnia □□ – □□ – □□□□

w Leśnictwie .....

do Zlecenia nr □□□□□□□□□□ z dnia □□ – □□ – □□□□

L.p.	Adres leśny	Pozycja planu	Grupa czynności

.....
Wykonawca

.....
Zamawiający