Załącznik do Regulaminu organizacyjnego
Wydziału Infrastruktury
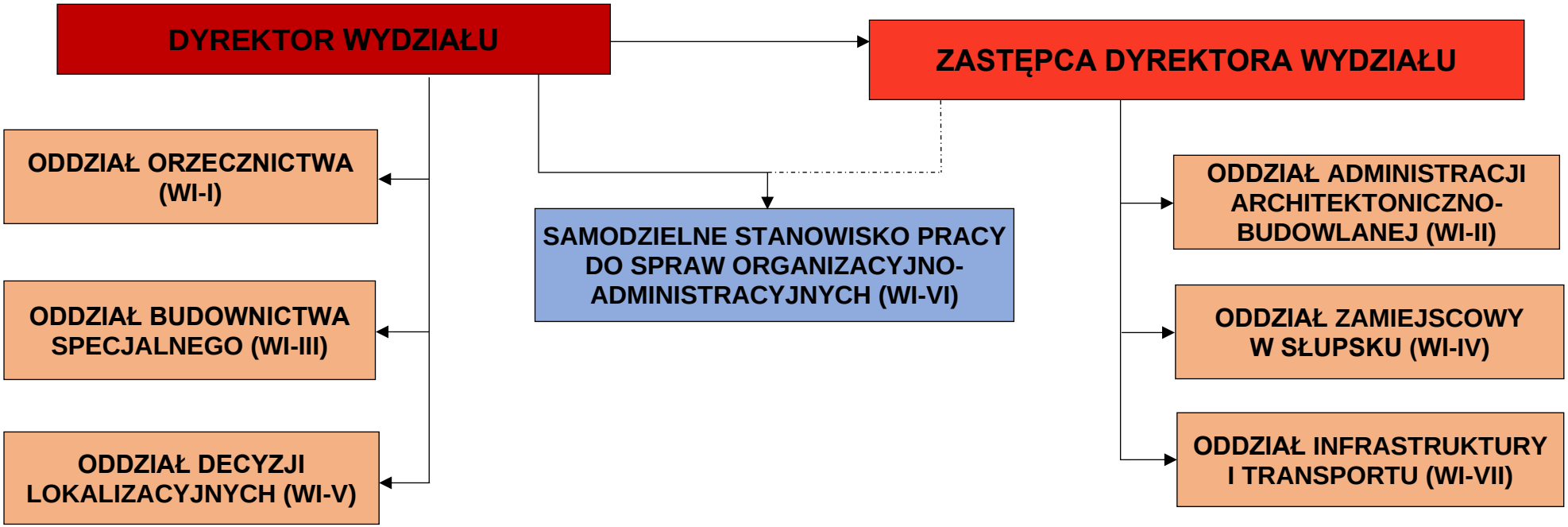
SCHEMAT ORGANIZACYJNY WYDZIAŁU INFRASTRUKTURY